MasterChef
THE TV SERIES

WATER KETTLE 1,7L
USER MANUAL

ITEM NO: SOL919103126
SPANISH - PORTUGUESE - ENGLISH - GERMAN - DUTCH - FRENCH - ITALIAN - DANISH - SWEDISH - SLOVENIAN - CROATIAN - POLISH - GREEK - BULGARIAN

ES – HERVIDOR DE AGUA 1.7L

PRECAUCIONES DE SEGURIDAD IMPORTANTES

Antes de utilizar el producto, lea atentamente este manual y familiarícese con todas las recomendaciones de seguridad y uso adecuado del aparato. Guarde el manual para futuras consultas.

Al usar aparatos eléctricos, siempre se deben seguir las precauciones básicas de seguridad. Entre ellas se encuentran las siguientes:

- Antes de utilizar el producto, lea atentamente este manual y familiarícese con todas las recomendaciones de seguridad y uso adecuado del aparato. Guarde el manual para futuras consultas.
- Si el producto se transfiere o revende a otro usuario, es necesario incluir el manual del usuario, ya que es una parte integral del producto.
- El aparato debe usarse sobre una superficie nivelada, plana y estable resistente al calor. No utilice el producto cerca de lavabos o en habitaciones húmedas.
- Apague siempre el aparato y desconéctelo del suministro si se deja desatendido.
- Si la conexión a la red eléctrica se ha dañado, debe reemplazarse, lleve el aparato a un centro de soporte técnico autorizado.
- Asegúrese de que el voltaje indicado en la etiqueta de clasificación coincida con el voltaje de red antes de usar.
- Conecte el aparato a una toma de corriente con conexión a tierra y asegúrese de que esté insertado correctamente.
- No utilice adaptadores de enchufe.
- No utilice el aparato si el cable o el enchufe están dañados.
- Si alguna de las carcasas del aparato se rompe, desconecte inmediatamente el aparato de la red eléctrica para evitar la posibilidad de una descarga eléctrica.
- No fuerce el cable de alimentación ni lo utilice para levantar, transportar o desenchufar el aparato.
- Compruebe el estado del cable de alimentación. Los cables dañados o enredados aumentan el riesgo de descarga eléctrica. Si el cable está dañado, debe ser reemplazado por el fabricante o por un servicio técnico autorizado para evitar un peligro.
- Con el fin de evitar situaciones peligrosas, la sustitución o reparación de los componentes del producto solo puede ser realizada por el fabricante, un centro de servicio autorizado o una persona con cualificaciones similares.
- Desmontar o intentar reparar el electrodoméstico usted mismo conlleva el riesgo de descarga eléctrica.
- Asegúrese de que el cable de alimentación esté ubicado lejos de bordes afilados o fuentes de calor que puedan dañarlo.
- El cable de alimentación no debe colgar del borde de la mesa o encimera.
- Para quitar el enchufe de la toma de corriente, sujete siempre el enchufe; No retire el enchufe tirando del cable de alimentación.
- No debe fluir líquido sobre el enchufe y la conexión.
- No sumerja el aparato o el cable de alimentación en agua u otros líquidos ni los ponga bajo agua corriente. Existe el riesgo de pérdida de vidas debido a una descarga eléctrica.
- No manipule ni opere el aparato con las manos mojadas o mientras esté parado sobre un piso mojado.
- El aparato no es apto para uso en exteriores.
- Sujeto a la supervisión adecuada, instrucciones sobre el uso seguro y asegurándose de que se comprendan los peligros, este electrodoméstico puede ser utilizado por personas con capacidades físicas, sensoriales o mentales reducidas o con falta de experiencia y conocimiento si han recibido supervisión o instrucciones sobre el uso del electrodoméstico de manera segura y comprenden los peligros involucrados.
- El aparato no debe ser operado ni limpiado por niños.
- Los niños no deben jugar con el aparato.
- Los niños deben permanecer bajo la supervisión de un adulto para evitar que jueguen con el aparato.
- Mantenga el aparato y el cable de alimentación fuera del alcance de los niños.

- El hervidor no se debe usar para cocinar fideos porque el aceite puede hacer que el indicador de nivel de agua se agriete.
- Utilice el hervidor únicamente en combinación con su base original.
- El hervidor solo está diseñado para calentar y hervir agua.
- Nunca llene el hervidor más allá de la indicación de nivel máximo. Si el hervidor se ha llenado demasiado, el agua hirviendo puede ser expulsada de la boquilla y causar quemaduras.
- Tenga cuidado: el exterior de la tetera y el agua que contiene se calientan durante y algún tiempo después de su uso. Solo levante el hervidor por su asa. También tenga cuidado con el vapor caliente que sale de la tetera.

Advertencia

- El uso incorrecto puede provocar lesiones corporales. Utilice este producto únicamente de acuerdo con este manual. Nunca intente modificar el producto de ninguna manera.
- Nunca sumerja la base del hervidor en agua o cualquier otro líquido, ni lo enjuague bajo el grifo. Utilice únicamente un paño húmedo para limpiar la base.
- ¡Riesgo de lesiones en caso de uso inadecuado! Las cuchillas de corte son muy afiladas; Tenga mucho cuidado y evite el contacto directo con las cuchillas de corte.

Cautela

El aparato está diseñado para aplicaciones domésticas y similares, como granjas, entornos de tipo bed and breakfast, áreas de cocina para el personal en tiendas, oficinas y otros entornos de trabajo y por clientes en hoteles, moteles y otros entornos de tipo residencial. El producto no está diseñado para uso comercial.

EXPLICACIÓN DE LOS SÍMBOLOS

	Lea el manual del usuario.		El envase se puede reutilizar o reciclar. Deseche adecuadamente cualquier material de embalaje que ya no sea necesario.
RECICLA	El envase se puede reutilizar o reciclar. Deseche adecuadamente cualquier material de embalaje que ya no sea necesario.		Este producto es seguro para ser utilizado en contacto con alimentos.
	Si observa algún daño durante el transporte al desembalar el producto, póngase en contacto con su distribuidor sin demora.		El envase se puede reutilizar o reciclar. Deseche adecuadamente cualquier material de embalaje que ya no sea necesario.
CE	Declaración de conformidad. Los productos marcados con este símbolo cumplen dentro del Espacio Económico Europeo (EEE). La declaración UE de conformidad se puede solicitar al fabricante.		Este aparato está equipado con un CEE 7/7 "Schuko" (Tipo F) y es adecuado para su uso con los siguientes enchufes: CEE 7/3 y CEE 7/5.

CARACTERÍSTICAS GENERALES

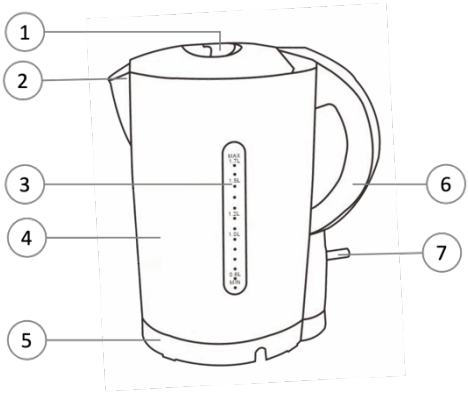

1. Cerradura de tapa
2. Filtro
3. Medidor de agua
4. Cuerpo
5. Base de alimentación
6. Asa
7. Interruptor de encendido/apagado

Incluido en la caja:

- 1 x Base de alimentación
- 1 x Cuerpo de hervidor
- 1 x Manual de usuario

DATOS TÉCNICOS

- Fuente de alimentación: 220-240V, 50/60Hz
- Potencia de entrada: 2000W
- Dimensiones del producto: 17 x 12 x 24 cm
- Peso del producto: 735 g

ANTES DEL PRIMER USO

- Asegúrese de que se haya retirado todo el embalaje del producto.
- Ejecute un ciclo de limpieza antes de usar hirviendo la capacidad máxima (1,7 l) de agua una vez y luego desechando el agua dos veces.

PREPARACIÓN PARA EL USO

- Desenrolle el cable de alimentación por completo y ensamble el aparato correctamente antes de colocar el enchufe en la pared.

USO DEL APARATO

1. Coloque el aparato sobre una superficie plana.
2. Para llenar el hervidor, retírelo de la base de alimentación y abra la tapa presionando el botón de liberación en la tapa, luego llene el hervidor con la cantidad deseada de agua y cierre la tapa. El nivel del agua debe estar dentro del nivel mínimo y máximo.
   Nota:
   - No llene el agua por encima del nivel máximo.
3. Vuelva a colocar el hervidor en la base.
4. Presione el interruptor de encendido. La luz indicadora se encenderá y el hervidor comenzará a hervir el agua.
5. El hervidor se apagará automáticamente una vez que el agua haya hervido.
6. Si es necesario, tendrá que esperar 30 segundos antes de poder volver a presionar el interruptor de encendido para volver a hervir el agua. Puede apagar la alimentación en cualquier momento levantando el interruptor o levantando directamente el hervidor de la base de alimentación para detener el proceso de ebullición.
   Nota:
   - Asegúrese de que el interruptor esté libre de obstrucciones y que la tapa esté firmemente cerrada, el hervidor no se apagará si el interruptor está restringido o si la tapa se está abriendo.
7. Levante el hervidor de la base de alimentación y luego vierta el agua.
   Cautela:
   - Opere con cuidado al verter el agua de su hervidor, ya que el agua hirviendo puede provocar quemaduras, además, no abra la tapa mientras el agua de la tetera esté caliente.

Protección contra ebullición en seco
Este hervidor está equipado con protección contra ebullición en seco: se apaga automáticamente si accidentalmente lo enciende sin agua o sin suficiente agua. Deje que la tetera se enfríe durante 10 minutos y luego levante la tetera de su base. A continuación, el hervidor está listo para su uso de nuevo.

LIMPIEZA

1. Desenchufe el aparato.
2. Limpie el exterior del hervidor y la base con un paño húmedo.
    - No utilice disolventes, ni productos con un pH ácido o base, como lejía, ni productos abrasivos, para la limpieza del aparato.
    - Nunca sumerja la base de alimentación en agua o cualquier otro líquido ni la coloque bajo agua corriente.

DESCALCIFICACIÓN

Con el tiempo, es posible que se acumulen incrustaciones dentro del hervidor y que afecten el rendimiento del hervidor. La descalcificación regular hace que su hervidor dure más, garantiza un funcionamiento adecuado y ahorra energía. Cuando las incrustaciones comiencen a acumularse dentro de la tetera, siga los pasos a continuación para descalcificar su tetera:

1. Agregue vinagre blanco o rodajas de limones frescos a la tetera.
2. Llene la tetera con agua hasta el nivel máximo de agua.
3. Hervir la mezcla.
4. Espere de 1,5 a 2 horas (dependiendo de la gravedad de la incrustación) antes de enjuagar la tetera.
5. Use un cepillo o un paño de limpieza para eliminar cualquier mancha.
6. Vuelva a llenar la tetera con agua y hiérvala dos veces antes de usarla.

ALMACENAMIENTO

1. Desenchufe el aparato y desmonte todas las piezas. El cable de alimentación puede enrollarse debajo de la parte inferior de la base de alimentación.
2. Asegúrese de que todas las piezas estén limpias y secas antes de guardarlas.

ELIMINACIÓN RESPETUOSA CON EL MEDIO AMBIENTE

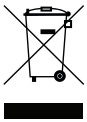

Este símbolo significa que este producto no debe desecharse con la basura doméstica normal (2012/19/UE). Los productos marcados con este símbolo deben recogerse y reciclarse por separado en los puntos de recogida designados.
La presencia de componentes peligrosos en el equipo puede ser potencialmente perjudicial para el medio ambiente, por ejemplo, causar contaminación y, como resultado, representar un riesgo para la salud humana.
La clasificación adecuada de los residuos en los hogares desempeña un papel importante en el proceso de reciclaje de los residuos de aparatos electrónicos. El cumplimiento de las normas de recogida selectiva garantiza un nivel suficiente de protección de la salud humana y del medio ambiente.

GARANTÍA

- El fabricante ofrece una garantía de acuerdo con la legislación del propio país de residencia del cliente, con un mínimo de 1 año, a partir de la fecha en que el aparato se vende al usuario final.
- La garantía solo cubre defectos de material o mano de obra.
- Al hacer una reclamación en virtud de la garantía, se debe presentar la factura de compra original (con la fecha de compra).
- La garantía no se aplicará en los casos de:
    - Desgaste normal.
    - Uso incorrecto, por ejemplo, sobrecarga del aparato, uso de accesorios no aprobados
    - Uso de la fuerza, daños causados por influencias externas.
    - Daños causados por la inobservancia del manual de usuario o el incumplimiento de las instrucciones de instalación.
    - Electrodomésticos parcial o totalmente desmontados.

DECLARACIÓN DE CONFORMIDAD

Este aparato ha sido diseñado, construido y distribuido de acuerdo con los requisitos de seguridad de las Directivas CE: Directiva RoHS 2 2011/65/UE, Productos relacionados con la energía de diseño ecológico (ERP) 2009/125/CE, Directiva de Compatibilidad Electromagnética (EMC) 2014/30/UE, Directiva de Baja Tensión LVD 2014/35/UE y enmiendas posteriores.
Este aparato cumple con los requisitos legales pertinentes de la Unión Europea. La declaración de conformidad del producto está disponible en línea en www.arovo.com/manuals.

De acuerdo con nuestra política de mejora continua del producto, nos reservamos el derecho de realizar cambios técnicos y ópticos sin previo aviso. La versión actual de este manual del usuario se puede encontrar en línea en www.arovo.com/manuals.

PRECAUÇÕES DE SEGURANÇA IMPORTANTES

Antes de utilizar o produto, leia atentamente este manual e familiarize-se com todas as recomendações de segurança e utilização adequada do aparelho. Guarde o manual para referência futura.

Ao utilizar aparelhos elétricos, as precauções básicas de segurança devem ser sempre seguidas. Estes incluem o seguinte:

- Antes de utilizar o produto, leia atentamente este manual e familiarize-se com todas as recomendações de segurança e utilização adequada do aparelho. Guarde o manual para referência futura.
- Se o produto for transferido ou revendido a outro utilizador, é necessário incluir o manual do utilizador, uma vez que é parte integrante do produto.
- O aparelho deve ser utilizado numa superfície plana, plana e estável, resistente ao calor. Não utilize o produto perto de lavatórios ou em locais húmidos.
- Desligue sempre o aparelho e desligue-o do fornecimento se este for deixado sem vigilância.
- Se a ligação à rede estiver danificada, deve ser substituída, leve o aparelho a um centro de apoio técnico autorizado.
- Certifique-se de que a tensão indicada na etiqueta de classificação corresponde à tensão da rede antes da utilização.
- Ligue o aparelho a uma tomada ligada à terra e certifique-se de que está inserido corretamente.
- Não utilize adaptadores de ficha.
- Não utilize o aparelho se o cabo ou ficha estiver danificado.
- Se algum dos invólucros do aparelho se partir, desligue imediatamente o aparelho da rede para evitar a possibilidade de um choque elétrico.
- Não force o cabo de alimentação nem o utilize para levantar, transportar ou desligar o aparelho.
- Verifique o estado do cabo de alimentação. Cabos danificados ou emaranhados aumentam o risco de choque elétrico. Se o cabo estiver danificado, deve ser substituído pelo fabricante ou por um serviço técnico autorizado, a fim de evitar qualquer perigo.
- A fim de evitar situações perigosas, a substituição ou reparação de componentes do produto só pode ser efetuada pelo fabricante, por um centro de assistência autorizado ou por uma pessoa com qualificações semelhantes.
- Desmontar ou tentar reparar o aparelho por conta própria acarreta um risco de choque elétrico.
- Certifique-se de que o cabo de alimentação está localizado longe de arestas vivas ou fontes de calor que possam danificá-lo.
- O cabo de alimentação não deve ficar pendurado no bordo da mesa ou da bancada.
- Para retirar a ficha da tomada, segure sempre na ficha; Não remova a ficha puxando o cabo de alimentação.
- Nenhum líquido deve fluir para o plugue e conexão.
- Não mergulhe o aparelho ou o cabo de alimentação em água ou outros líquidos nem os coloque em água corrente. Existe um risco de perda de vidas devido a choque elétrico.
- Não manuseie nem utilize o aparelho com as mãos molhadas ou em pé sobre o chão molhado.
- O aparelho não é adequado para utilização no exterior.
- Sob reserva de supervisão adequada, instruções sobre a utilização segura e garantia de que os perigos são compreendidos, este aparelho pode ser utilizado por pessoas com capacidades físicas, sensoriais ou mentais reduzidas ou com falta de experiência e conhecimentos, desde que tenham recebido supervisão ou instruções sobre a utilização do aparelho de forma segura e compreendam os perigos envolvidos.
- O aparelho não deve ser acionado nem limpo por crianças.
- As crianças não devem brincar com o aparelho.
- As crianças devem permanecer sob a supervisão de um adulto para evitar que brinquem com o aparelho.
- Mantenha o aparelho e o cabo de alimentação fora do alcance das crianças.
- A chaleira não deve ser usada para cozinhar macarrão porque o óleo pode fazer o indicador de nível de água rachar.
- Use apenas a chaleira em combinação com a sua base original.
- A chaleira destina-se apenas para aquecer e ferver água.

- Nunca encha a chaleira além da indicação de nível máximo. Se a chaleira estiver cheia demais, a água fervente pode ser ejetada da bica e causar escaldamento.
- Tenha cuidado: o exterior da chaleira e a água nela ficam quentes durante e algum tempo após o uso. Levante apenas a chaleira pela pega. Cuidado também com o vapor quente que sai da chaleira.

Advertência

- O uso incorreto pode resultar em lesões corporais. Utilize este produto apenas de acordo com este manual. Nunca tente modificar o produto de forma alguma.
- Nunca mergulhe a base da chaleira em água ou qualquer outro líquido, nem a lave debaixo da torneira. Use apenas um pano úmido para limpar a base.
- Risco de lesão em caso de uso indevido! As lâminas de corte são muito afiadas; Tenha extrema cautela e evite o contato direto com as lâminas de corte.

Atenção

O aparelho é destinado a aplicações domésticas e similares, como fazendas, ambientes tipo cama e café da manhã, áreas de cozinha de funcionários em lojas, em escritórios e em outros ambientes de trabalho e por clientes em hotéis, motéis e outros ambientes do tipo residencial. O produto não se destina a uso comercial.

EXPLICAÇÃO DOS SÍMBOLOS

	Leia o manual do utilizador.		As embalagens podem ser reutilizadas ou recicladas. Por favor, elimine adequadamente qualquer material de embalagem que já não seja necessário.
RECICLA	As embalagens podem ser reutilizadas ou recicladas. Por favor, elimine adequadamente qualquer material de embalagem que já não seja necessário.		Este produto é seguro para ser utilizado em contacto com alimentos.
	Se você notar algum dano de transporte ao desembalar o produto, entre em contato com seu revendedor sem demora.		As embalagens podem ser reutilizadas ou recicladas. Por favor, elimine adequadamente qualquer material de embalagem que já não seja necessário.
CE	Declaração de Conformidade. Os produtos marcados com este símbolo estão em conformidade com o Espaço Económico Europeu (EEE). A Declaração UE de Conformidade pode ser solicitada ao fabricante.		Este aparelho está equipado com um CEE 7/7 "Schuko" (Tipo F) e é adequado para utilização com as seguintes tomadas: CEE 7/3 e CEE 7/5.

CARACTERÍSTICAS GERAIS

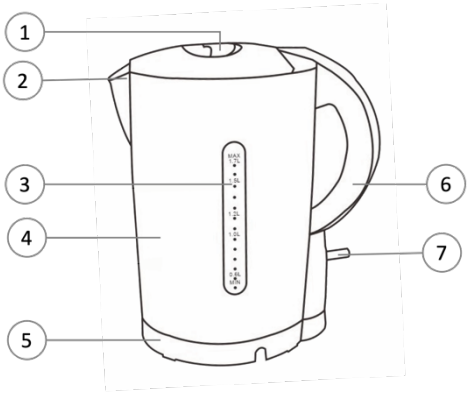

1. Fechadura da tampa
2. Filtrar
3. Medidor de água
4. Corpo
5. Base de alimentação
6. Pega
7. Interruptor On/Off

Incluído na caixa:

- 1 x Base de Alimentação
- 1 x corpo da chaleira
- 1 x Manual do Utilizador

FICHA TÉCNICA

- Fonte de alimentação: 220-240V, 50/60Hz
- Potência de entrada: 2000W
- Dimensões do produto: 17 x 12 x 24 cm
- Peso do Produto: 735 g

ANTES DA PRIMEIRA UTILIZAÇÃO

- Certifique-se de que todas as embalagens do produto foram removidas.
- Execute um ciclo de limpeza antes da utilização, fervendo a capacidade máxima (1,7 l) de água uma vez e, em seguida, rejeitando a água duas vezes.

PREPARAÇÃO PARA UTILIZAÇÃO

- Desenrole completamente o cabo de alimentação e monte o aparelho corretamente antes de colocar a ficha na parede.

UTILIZAÇÃO DO APARELHO

1. Coloque o aparelho numa superfície plana.
2. Para encher a chaleira, retire-a da base de alimentação e abra a tampa pressionando o botão de liberação na tampa, em seguida, encha a chaleira com a quantidade desejada de água e feche a tampa. O nível da água deve estar dentro do nível mínimo e do máximo.
   Observação:
   - Não encha a água acima do nível máximo.
3. Coloque a chaleira de volta na base.
4. Pressione o interruptor de alimentação. A luz indicadora acender-se-á e a chaleira começará a ferver a água.
5. A chaleira desliga-se automaticamente assim que a água ferver.
6. Se necessário, terá de esperar 30 segundos antes de poder pressionar novamente o interruptor de alimentação para voltar a ferver a água. Você pode desligar a energia a qualquer momento, levantando o interruptor ou levantando diretamente a chaleira da base de energia para parar o processo de ebulição.
   Observação:
   - Certifique-se de que o interruptor está livre de obstruções e a tampa está firmemente fechada, a chaleira não desligará se o interruptor estiver limitado ou se a tampa estiver a abrir.
7. Levante a chaleira da base de alimentação e, em seguida, despeje a água.
   Atenção:
   - Opere com cuidado ao derramar a água da sua chaleira, pois a água fervente pode resultar em escaldão, além disso, não abra a tampa enquanto a água na chaleira estiver quente.

Proteção contra fervura e secagem
Esta chaleira está equipada com proteção contra fervura: desliga-se automaticamente se acidentalmente a ligar sem água ou sem água suficiente. Deixe a chaleira arrefecer durante 10 minutos e, em seguida, levante a chaleira da base. Em seguida, a chaleira está pronta para uso novamente.

LIMPEZA

1. Desligue o aparelho da tomada.
2. Limpe o exterior da chaleira e a base com um pano húmido.
    - Não utilize solventes ou produtos com pH ácido ou base, tais como lixívia, ou produtos abrasivos, para a limpeza do aparelho.
    - Nunca submerja a base de energia em água ou qualquer outro líquido ou coloque-a em água corrente.

DESESCALONAMENTO

A escala pode acumular-se dentro da chaleira ao longo do tempo e afetar o desempenho da chaleira. A desincrustação regular faz com que a sua chaleira dure mais tempo, garante o bom funcionamento e poupa energia. Quando a balança começar a acumular-se dentro da chaleira, siga os passos abaixo para desescalar a chaleira:

1. Adicione vinagre branco ou fatias de limões frescos à chaleira.
2. Encha a chaleira com água até ao nível máximo de água.
3. Ferva a mistura.
4. Aguarde 1,5 a 2 horas (dependendo da gravidade da escala) antes de enxaguar a chaleira.
5. Use uma escova ou pano de limpeza para remover qualquer nódoa.
6. Encha a chaleira com água novamente e ferva-a duas vezes antes de usar.

ARMAZENAGEM

1. Desligue o aparelho da tomada e desmonte todas as peças. O cabo de alimentação pode ser vento sob a parte inferior da base de alimentação.
2. Certifique-se de que todas as peças estão limpas e secas antes de armazenar.

ELIMINAÇÃO AMIGA DO AMBIENTE

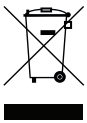

Este símbolo significa que este produto não pode ser eliminado juntamente com resíduos domésticos normais (2012/19/UE). Os produtos marcados com este símbolo devem ser recolhidos separadamente e reciclados em pontos de recolha designados.
A presença de componentes perigosos no equipamento pode ser potencialmente nociva para o ambiente, por exemplo, causar contaminação e, consequentemente, representar um risco para a saúde humana.
A triagem adequada dos resíduos domésticos desempenha um papel importante no processo de reciclagem dos resíduos de equipamentos eletrónicos. Seguir as regras da recolha seletiva garante um nível suficiente de proteção da saúde humana e do ambiente.

GARANTIA

- O fabricante fornece garantia de acordo com a legislação do próprio país de residência do cliente, com um mínimo de 1 ano, a partir da data em que o aparelho é vendido ao utilizador final.
- A garantia cobre apenas defeitos de material ou de fabrico.
- Ao fazer uma reclamação ao abrigo da garantia, a fatura de compra original (com data de compra) deve ser enviada.
- A garantia não se aplicará em casos de:
    - Desgaste normal.
    - Utilização incorreta, por exemplo, sobrecarga do aparelho, utilização de acessórios não aprovados
    - Uso da força, danos causados por influências externas.
    - Danos causados pela inobservância do manual do utilizador ou pelo incumprimento das instruções de instalação.
    - Aparelhos parcial ou totalmente desmontados.

DECLARAÇÃO DE CONFORMIDADE

Este aparelho foi projetado, construído e distribuído em conformidade com os requisitos de segurança das Diretivas CE: Diretiva RoHS 2 2011/65/EU, Ecodesign Produtos Relacionados à Energia (ERP) 2009/125/EC, Diretiva de Compatibilidade Eletromagnética (EMC) 2014/30/EU, Diretiva LVD de Baixa Tensão 2014/35/UE e alterações seguintes. Este aparelho está em conformidade com os requisitos legais relevantes da União Europeia. A declaração de conformidade do produto está disponível online em www.arovo.com/manuals.

De acordo com a nossa política de melhoria contínua do produto, reservamo-nos o direito de fazer alterações técnicas e óticas sem aviso prévio. A versão atual deste manual do usuário pode ser encontrada on-line em www.arovo.com/manuals.

EN – WATER KETTLE 1.7L

IMPORTANT SAFETY CAUTIONS

Before using the product, read this manual carefully and familiarize yourself with all the safety and proper usage recommendations for the appliance. Keep the manual for future reference.

When using electrical appliances, basic safety precautions should always be followed. These include the following:

- Before using the product, read this manual carefully and familiarize yourself with all the safety and proper usage recommendations for the appliance. Keep the manual for future reference.
- If the product is transferred or resold to another user, it is necessary to include the user manual as it is an integral part of the product.
- The appliance should be used on a level, flat and stable heat-resistant surface. Do not use the product near sinks or in damp rooms.
- Always switch off the appliance and disconnect from supply if it is left unattended.
- If the connection to the mains has been damaged, it must be replaced, take the appliance to an authorised technical support centre.
- Ensure that the voltage indicated on the rating label matches the mains voltage before use.
- Connect the appliance to a grounded socket and make sure that it is inserted correctly.
- Do not use plug adaptors.
- Do not use the appliance if the cable or plug is damaged.
- If any of the appliance casings break, immediately disconnect the appliance from the mains to prevent the possibility of an electric shock.
- Do not force the power cord or use it to lift, carry or unplug the appliance.
- Check the state of the power cord. Damaged or tangled cables increase the risk of electric shock. If the cord is damaged, it must be replaced by the manufacturer or by an authorized technical service in order to avoid a hazard.
- In order to avoid dangerous situations, replacement or repair of product components may only be carried out by the manufacturer, an authorized service centre or a person with similar qualifications.
- Disassembling or attempting to repair the appliance yourself carries a risk of electric shock.
- Make sure that the power cord is located away from sharp edges or heat sources that could damage it.
- The power cord must not hang off the edge of the table or countertop.
- To remove the plug from the power outlet, always grasp the plug; do not remove the plug by pulling on the power cord.
- No liquid should flow onto the plug and connection.
- Do not immerse the appliance or power cord in water or other liquids or put them under running water. There is a risk of loss of life due to electric shock.
- Do not handle or operate the appliance with wet hands or while standing on a wet floor.
- The appliance is not suitable for outdoor use.
- Subject to appropriate supervision, instruction on safe use, and ensuring that the hazards are understood, this appliance can be used by persons with reduced physical, sensory, or mental capabilities or lack of experience and knowledge if they have been given supervision or instruction concerning use of the appliance in a safe way and understand the hazards involved.
- The appliance must not be operated or cleaned by children.
- Children must not play with the appliance.
- Children should remain under adult supervision to prevent them from playing with the appliance.
- Keep the appliance and power cord out of reach of children.
- The kettle shall not be used for cooking noodles because the oil can make the water level Indicator crack.
- Only use the kettle in combination with its original base.
- The kettle is only intended for heating up and boiling water.
- Never fill the kettle beyond the maximum level indication. If the kettle has been overfilled, boiling water may be ejected from the spout and cause scalding.
- Be careful: the outside of the kettle and the water in it become hot during and some time after use. Only lift the kettle by its handle. Also beware of the hot steam that comes out of the kettle.

Warning

- Incorrect use may result in bodily injury. Use this product only in accordance with this manual. Never attempt to modify the product in any way.
- Never immerse the base of the kettle in water or any other liquid, nor rinse it under the tap. Only use a moist cloth to clean the base.
- Risk of injury in case of improper use! The cutting blades are very sharp; exercise extreme caution and avoid direct contact with the cutting blades.

Caution

The appliance is intended for domestic and similar applications such as farmhouses, bed and breakfast type environments, staff kitchen areas in shops, in offices and in other working environments and by clients in hotels, motels and other residential type environments. The product is not intended for commercial use.

EXPLANATION OF SYMBOLS

	Read the user manual.		The packaging can be reused or recycled. Please dispose properly of any packaging material no longer required.
RECICLA	The packaging can be reused or recycled. Please dispose properly of any packaging material no longer required.		This product is safe to be used in contact with food.
	If you notice any transport damage when unpacking the product, please contact you dealer without delay.		The packaging can be reused or recycled. Please dispose properly of any packaging material no longer required.
CE	Declaration of Conformity. Products marked with this symbol comply within the European Economic Area (EEA). The EU Declaration of Conformity can be requested from the manufacturer.		This appliance is fitted with a CEE 7/7 “Schuko” (Type F) and suitable for use with the following sockets: CEE 7/3 and CEE 7/5.

GENERAL FEATURES

1. Lid Lock
2. Filter
3. Water Gauge
4. Body
5. Power Base
6. Handle
7. On/Off Switch

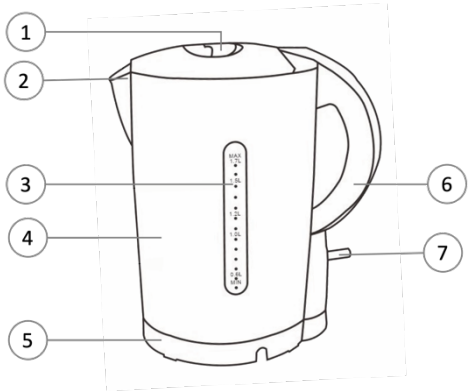

Included in the box:

- 1 x Power Base
- 1 x Kettle Body
- 1 x User Manual

TECHNICAL DATA

- Power Supply: 220-240V, 50/60Hz
- Input Power: 2000W
- Product Dimensions: 17 x 12 x 24 cm
- Product Weight: 735 g

BEFORE FIRST USE

- Make sure that all the product's packaging has been removed.
- Run a cleaning cycle before use by boiling the maximum capacity (1.7l) of water once and then discarding the water twice.

PREPARING FOR USE

- Unwind the power cord completely and assemble the appliance properly before you put the plug in the wall.

USING THE APPLIANCE

1. Place the appliance on a flat surface.
2. To fill the kettle, remove it from the power base and open the lid by pressing the release button on the lid, then fill the kettle with the desired amount of water and close the lid. The water level must be within the minimum and the maximum level.
   Note:
   - Do not fill the water over the maximum level.
3. Place the kettle back onto the base.
4. Press down the power switch. The indicator light will light up, and the kettle will start to boil the water.
5. The kettle will switch off automatically once the water has boiled.
6. If necessary, you will have to wait 30 seconds before you can press down the power switch again to re-boil the water. You may shut off the power at any moment by lifting switch up or directly lifting the kettle from the power base to stop boiling process.
   Note:
   - Ensure that the switch is free of obstructions and the lid is firmly closed, the kettle will not turn off if the switch if be constrained or if the lid is opening.
7. Lift the kettle from the power base and then pour the water.
   Caution:
   - Operate carefully when pouring the water from your kettle as boiling water may result in scald, besides, don't open the lid while the water in the kettle is hot.

Boil-Dry Protection

This kettle is equipped with boil-dry protection: it switches off automatically if you accidentally switch it on with no or not enough water in it. Let the kettle cool down for 10 minutes and then lift the kettle off its base. Then the kettle is ready for use again.

CLEANING

1. Unplug the appliance.
2. Clean the outside of the kettle and the base with a damp cloth.
   - Do not use solvents, or products with an acid or base pH such as bleach, or abrasive products, for cleaning the appliance.
   - Never submerge the power base in water or any other liquid or place it under running water.

DESCALING

Scale may build up inside the kettle over time and affect performance of the kettle. Regular descaling makes your kettle last longer, ensures proper function and saves energy. When scale starts to build up inside the kettle, follow the steps below to descale your kettle:

1. Add white vinegar or slices of fresh lemons to the kettle.
2. Fill the kettle with water to maximum water level.
3. Boil the mixture.
4. Wait for 1.5 to 2 hours (depending on the severity of the scale) before rinsing the kettle.
5. Use a brush or cleaning cloth to remove any stain.
6. Fill the kettle with water again and boil it twice before using.

STORAGE

1. Unplug the appliance and disassemble all parts. The power cord may be wind under the bottom of the power base.
2. Make sure all parts are clean and dry before storing.

ENVIRONMENT FRIENDLY DISPOSAL

This symbol means that this product shall not be disposed of with normal household waste (2012/19/EU). Products marked with this symbol must be separately collected and recycled in designated collection points.
The presence of hazardous components in the equipment may potentially be harmful to the environment, e.g. cause contamination, and as a result pose a risk to human health.
Proper sorting of waste in households plays a major role in the recycling process of waste electronic equipment. Following the rules of separate collection ensures a sufficient level of human health and environmental protection.

WARRANTY

- The manufacturer provides warranty in accordance with the legislation of the customer's own country of residence, with a minimum of 1 year, starting from the date on which the appliance is sold to the end user.
- The warranty only covers defects in material or workmanship.
- When making a claim under the warranty, the original bill of purchase (with purchase date) must be submitted.
- The warranty will not apply in cases of:
    - Normal wear and tear.
    - Incorrect use, e.g. overloading of the appliance, use of non-approved accessories
    - Use of force, damage caused by external influences.
    - Damage caused by non-observance of the user manual or non-compliance with the installation instructions.
    - Partially or completely dismantled appliances.

DECLARATION OF CONFORMITY

This appliance has been designed, constructed, and distributed in compliance with the safety requirements of EC Directives: RoHS 2 Directive 2011/65/EU, Ecodesign Energy-related Products (ERP) 2009/125/EC, Electromagnetic Compatibility (EMC) Directive 2014/30/EU, LVD Low Voltage Directive 2014/35/EU and following amendments.
This appliance is in conformity with the relevant legal requirements of the European Union. The declaration of conformity of the product is available online at www.arovo.com/manuals.

In accordance with our policy of continual product improvement, we reserve the right to make technical and optical changes without notice. The current version of this user manual can be found online at www.arovo.com/manuals.

DE – WASSERKOCHER 1,7 L

WICHTIGE SICHERHEITSHINWEISE

Bevor Sie das Produkt verwenden, lesen Sie dieses Handbuch sorgfältig durch und machen Sie sich mit allen Sicherheits- und Verwendungsempfehlungen für das Gerät vertraut. Bewahren Sie das Handbuch zum späteren Nachschlagen auf.

Bei der Verwendung von Elektrogeräten sollten immer grundlegende Sicherheitsvorkehrungen getroffen werden. Dazu gehören unter anderem:

- Bevor Sie das Produkt verwenden, lesen Sie dieses Handbuch sorgfältig durch und machen Sie sich mit allen Sicherheits- und Verwendungsempfehlungen für das Gerät vertraut. Bewahren Sie das Handbuch zum späteren Nachschlagen auf.
- Wenn das Produkt an einen anderen Benutzer übertragen oder weiterverkauft wird, ist es notwendig, das Benutzerhandbuch beizufügen, da es ein integraler Bestandteil des Produkts ist.
- Das Gerät sollte auf einer ebenen, ebenen und stabilen hitzebeständigen Oberfläche verwendet werden. Verwenden Sie das Produkt nicht in der Nähe von Waschbecken oder in feuchten Räumen.
- Schalten Sie das Gerät immer aus und trennen Sie es von der Stromversorgung, wenn es unbeaufsichtigt bleibt.
- Wenn der Netzanschluss beschädigt ist und ausgetauscht werden muss, bringen Sie das Gerät zu einem autorisierten technischen Support-Center.
- Stellen Sie vor der Verwendung sicher, dass die auf dem Typenschild angegebene Spannung mit der Netzspannung übereinstimmt.
- Schließen Sie das Gerät an eine geerdete Steckdose an und vergewissern Sie sich, dass es richtig eingesteckt ist.
- Verwenden Sie keine Steckeradapter.
- Verwenden Sie das Gerät nicht, wenn das Kabel oder der Stecker beschädigt ist.
- Wenn eines der Gerätegehäuse kaputt geht, trennen Sie das Gerät sofort vom Stromnetz, um die Möglichkeit eines Stromschlags zu vermeiden.
- Hebeln Sie das Netzkabel nicht mit Gewalt und verwenden Sie es nicht zum Heben, Tragen oder Trennen des Netzsteckers.
- Überprüfen Sie den Zustand des Netzkabels. Beschädigte oder verhedderte Kabel erhöhen das Risiko eines Stromschlags. Wenn das Kabel beschädigt ist, muss es vom Hersteller oder von einem autorisierten technischen Dienst ausgetauscht werden, um Gefahren zu vermeiden.
- Um gefährliche Situationen zu vermeiden, darf der Austausch oder die Reparatur von Produktkomponenten nur vom Hersteller, einem autorisierten Service-Center oder einer Person mit ähnlichen Qualifikationen durchgeführt werden.
- Wenn Sie das Gerät zerlegen oder versuchen, es selbst zu reparieren, besteht die Gefahr eines Stromschlags.
- Stellen Sie sicher, dass sich das Netzkabel nicht in der Nähe von scharfen Kanten oder Wärmequellen befindet, die es beschädigen könnten.
- Das Netzkabel darf nicht von der Kante des Tisches oder der Arbeitsplatte abhängen.
- Um den Stecker aus der Steckdose zu ziehen, fassen Sie immer den Stecker. Ziehen Sie den Netzstecker nicht durch Ziehen am Netzkabel.
- Es sollte keine Flüssigkeit auf den Stecker und den Anschluss fließen.
- Tauchen Sie das Gerät oder das Netzkabel nicht in Wasser oder andere Flüssigkeiten und halten Sie es nicht unter fließendes Wasser. Es besteht die Gefahr, dass durch einen elektrischen Schlag das Leben verloren geht.
- Fassen oder bedienen Sie das Gerät nicht mit nassen Händen oder während Sie auf einem nassen Boden stehen.
- Das Gerät ist nicht für den Außenbereich geeignet.
- Vorbehaltlich einer angemessenen Aufsicht, einer Unterweisung in die sichere Verwendung und der Sicherstellung, dass die Gefahren verstanden werden, kann dieses Gerät von Personen mit eingeschränkten körperlichen, sensorischen oder geistigen Fähigkeiten oder Mangel an Erfahrung und Wissen verwendet werden, wenn sie beaufsichtigt oder in die sichere Verwendung des Geräts eingewiesen wurden und die damit verbundenen Gefahren verstehen.
- Das Gerät darf nicht von Kindern bedient oder gereinigt werden.

- Kinder dürfen nicht mit dem Gerät spielen.
- Kinder sollten unter Aufsicht von Erwachsenen bleiben, um zu verhindern, dass sie mit dem Gerät spielen.
- Bewahren Sie das Gerät und das Netzkabel außerhalb der Reichweite von Kindern auf.
- Der Wasserkocher darf nicht zum Kochen von Nudeln verwendet werden, da das Öl die Wasserstandsanzeige reißen lassen kann.
- Verwenden Sie den Wasserkocher nur in Kombination mit seinem Originalboden.
- Der Wasserkocher ist nur zum Erhitzen und Kochen von Wasser bestimmt.
- Füllen Sie den Wasserkocher niemals über die maximale Füllstandsanzeige hinaus. Wenn der Wasserkocher überfüllt ist, kann kochendes Wasser aus dem Auslauf austreten und Verbrühungen verursachen.
- Seien Sie vorsichtig: Die Außenseite des Wasserkochers und das Wasser darin werden während und einige Zeit nach dem Gebrauch heiß. Heben Sie den Wasserkocher nur am Griff an. Achten Sie auch auf den heißen Dampf, der aus dem Wasserkocher kommt.

Warnung

- Unsachgemäßer Gebrauch kann zu Körperverletzungen führen. Verwenden Sie dieses Produkt nur in Übereinstimmung mit diesem Handbuch. Versuchen Sie niemals, das Produkt in irgendeiner Weise zu verändern.
- Tauchen Sie den Boden des Wasserkochers niemals in Wasser oder andere Flüssigkeiten und spülen Sie ihn auch nicht unter fließendem Wasser aus. Verwenden Sie zum Reinigen der Unterlage nur ein feuchtes Tuch.
- Verletzungsgefahr bei unsachgemäßem Gebrauch! Die Schneidklingen sind sehr scharf; Seien Sie äußerst vorsichtig und vermeiden Sie den direkten Kontakt mit den Schneidmessern.

Vorsicht

Das Gerät ist für häusliche und ähnliche Anwendungen bestimmt, wie z. B. Bauernhäuser, Bed & Breakfast-Umgebungen, Personalküchen in Geschäften, in Büros und in anderen Arbeitsumgebungen sowie von Kunden in Hotels, Motels und anderen Wohnumgebungen. Das Produkt ist nicht für den kommerziellen Gebrauch bestimmt.

ERKLÄRUNG DER SYMBOLE

	Lesen Sie die Bedienungsanleitung.		Die Verpackung kann wiederverwendet oder recycelt werden. Nicht mehr benötigtes Verpackungsmaterial entsorgen Sie bitte ordnungsgemäß.
RECICLA	Die Verpackung kann wiederverwendet oder recycelt werden. Nicht mehr benötigtes Verpackungsmaterial entsorgen Sie bitte ordnungsgemäß.		Dieses Produkt kann sicher im Kontakt mit Lebensmitteln verwendet werden.
	Sollten Sie beim Auspacken des Produktes Transportschäden feststellen, wenden Sie sich bitte unverzüglich an Ihren Händler.		Die Verpackung kann wiederverwendet oder recycelt werden. Nicht mehr benötigtes Verpackungsmaterial entsorgen Sie bitte ordnungsgemäß.
CE	Konformitätserklärung. Produkte, die mit diesem Symbol gekennzeichnet sind, entsprechen dem Europäischen Wirtschaftsraum (EWR). Die EU-Konformitätserklärung kann beim Hersteller angefordert werden.		Dieses Gerät ist mit einer CEE 7/7 "Schuko" (Typ F) ausgestattet und für die Verwendung mit folgenden Steckdosen geeignet: CEE 7/3 und CEE 7/5.

ALLGEMEINE MERKMALE

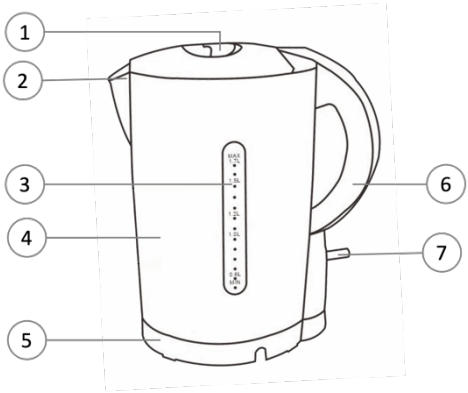

1. Deckel-Schloss
2. Filter
3. Pegel
4. Körper
5. Power-Basis
6. Griff
7. Ein-/Ausschalter

Im Lieferumfang enthalten:

- Lieferumfang: 1 x Power Basis
- 1 x Wasserkocher Körper
- 1 x Benutzerhandbuch

TECHNISCHE DATEN

- Stromversorgung: 220-240V, 50/60Hz
- Eingangsleistung: 2000W
- Produktmaße: 17 x 12 x 24 cm
- Produktgewicht: 735 g

VOR DEM ERSTEN GEBRAUCH

- Stellen Sie sicher, dass alle Verpackungen des Produkts entfernt wurden.
- Führen Sie vor dem Gebrauch einen Reinigungszyklus durch, indem Sie das maximale Fassungsvermögen (1,7 l) des Wassers einmal abkochen und dann das Wasser zweimal wegwerfen.

VORBEREITUNG FÜR DEN GEBRAUCH

- Wickeln Sie das Netzkabel vollständig ab und montieren Sie das Gerät ordnungsgemäß, bevor Sie den Stecker in die Steckdose stecken.

VERWENDEN DES GERÄTS

1. Stellen Sie das Gerät auf eine ebene Fläche.
2. Um den Wasserkocher zu befüllen, nehmen Sie ihn aus der Powerbase und öffnen Sie den Deckel, indem Sie den Entriegelungsknopf am Deckel drücken, füllen Sie dann den Wasserkocher mit der gewünschten Menge Wasser und schließen Sie den Deckel. Der Wasserstand muss innerhalb des Mindest- und des Höchststandes liegen.
   Anmerkung:
   - Füllen Sie das Wasser nicht über den maximalen Füllstand hinaus.
3. Stellen Sie den Wasserkocher wieder auf den Boden.
4. Drücken Sie den Netzschalter. Die Kontrollleuchte leuchtet auf und der Wasserkocher beginnt, das Wasser zu kochen.
5. Der Wasserkocher schaltet sich automatisch aus, sobald das Wasser gekocht ist.
6. Falls erforderlich, müssen Sie 30 Sekunden warten, bevor Sie den Netzschalter erneut nach unten drücken können, um das Wasser erneut aufzukochen. Sie können den Strom jederzeit ausschalten, indem Sie den Schalter nach oben heben oder den Wasserkocher direkt von der Strombasis anheben, um den Siedevorgang zu stoppen.
   Anmerkung:
   - Stellen Sie sicher, dass der Schalter frei von Hindernissen ist und der Deckel fest geschlossen ist, der Wasserkocher schaltet sich nicht aus, wenn der Schalter eingespannt ist oder wenn sich der Deckel öffnet.
7. Heben Sie den Wasserkocher von der Strombasis und gießen Sie dann das Wasser ein.
   Vorsicht:
   - Gehen Sie vorsichtig vor, wenn Sie das Wasser aus Ihrem Wasserkocher gießen, da kochendes Wasser zu Verbrühungen führen kann, außerdem öffnen Sie den Deckel nicht, während das Wasser im Wasserkocher heiß ist.

Schutz vor trockenem Kochen
Dieser Wasserkocher ist mit einem Trockengehschutz ausgestattet: Er schaltet sich automatisch aus, wenn Sie ihn versehentlich ohne oder zu wenig Wasser einschalten. Lassen Sie den Wasserkocher 10 Minuten abkühlen und heben Sie ihn dann vom Boden ab. Dann ist der Wasserkocher wieder einsatzbereit.

REINIGUNG

1. Trennen Sie das Gerät vom Stromnetz.
2. Reinigen Sie die Außenseite des Wasserkochers und den Boden mit einem feuchten Tuch.
    - Verwenden Sie zur Reinigung des Geräts keine Lösungsmittel oder Produkte mit einem sauren oder basischen pH-Wert wie Bleichmittel oder Scheuermittel.
    - Tauchen Sie die Powerbase niemals in Wasser oder andere Flüssigkeiten und legen Sie sie nicht unter fließendes Wasser.

ENTKALKUNG

Im Laufe der Zeit kann sich im Wasserkocher Kalk ansammeln und die Leistung des Wasserkochers beeinträchtigen. Regelmäßiges Entkalken sorgt für eine längere Lebensdauer Ihres Wasserkochers, sorgt für eine einwandfreie Funktion und spart Energie. Wenn sich im Wasserkocher Kalk ansammelt, führen Sie die folgenden Schritte aus, um Ihren Wasserkocher zu entkalken:

1. Weißer Essig oder frische Zitronenscheiben in den Wasserkocher geben.
2. Füllen Sie den Wasserkocher bis zum maximalen Wasserstand mit Wasser.
3. Kochen Sie die Mischung.
4. Warten Sie 1,5 bis 2 Stunden (je nach Stärke der Schuppe), bevor Sie den Wasserkocher ausspülen.
5. Verwenden Sie eine Bürste oder ein Reinigungstuch, um Flecken zu entfernen.
6. Füllen Sie den Wasserkocher erneut mit Wasser und kochen Sie ihn vor der Verwendung zweimal auf.

LAGERUNG

1. Trennen Sie das Gerät vom Stromnetz und zerlegen Sie alle Teile. Das Netzkabel befindet sich möglicherweise unter der Unterseite der Strombasis.
2. Stellen Sie sicher, dass alle Teile sauber und trocken sind, bevor Sie sie lagern.

UMWELTFREUNDLICHE ENTSORGUNG

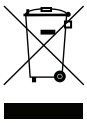

Dieses Symbol bedeutet, dass dieses Produkt nicht mit dem normalen Hausmüll entsorgt werden darf (2012/19/EU). Produkte, die mit diesem Symbol gekennzeichnet sind, müssen in den dafür vorgesehenen Sammelstellen getrennt gesammelt und recycelt werden.
Das Vorhandensein gefährlicher Bestandteile in den Geräten kann potenziell schädlich für die Umwelt sein, z. B. eine Kontamination verursachen, und somit ein Risiko für die menschliche Gesundheit darstellen.
Die richtige Mülltrennung in Haushalten spielt eine wichtige Rolle beim Recycling von Elektroaltgeräten. Die Einhaltung der Regeln der getrennten Sammlung gewährleistet ein ausreichendes Schutzniveau für die menschliche Gesundheit und die Umwelt.

GARANTIE

- Der Hersteller gewährt eine Garantie gemäß der Gesetzgebung des eigenen Wohnsitzlandes des Kunden mit mindestens 1 Jahr, beginnend mit dem Datum, an dem das Gerät an den Endverbraucher verkauft wird.
- Die Garantie erstreckt sich nur auf Material- oder Verarbeitungsfehler.
- Bei der Geltendmachung eines Garantieanspruchs muss der Originalkaufbeleg (mit Kaufdatum) vorgelegt werden.
- Die Garantie gilt nicht in folgenden Fällen:
    - Normaler Verschleiß.
    - Unsachgemäße Verwendung, z.B. Überlastung des Gerätes, Verwendung von nicht zugelassenem Zubehör
    - Gewaltanwendung, Beschädigung durch äußere Einwirkungen.

- Schäden, die durch Nichtbeachtung der Bedienungsanleitung oder Nichtbeachtung der Installationsanleitung verursacht wurden.
- Teilweise oder vollständig demontierte Geräte.

KONFORMITÄTSERKLÄRUNG

Dieses Gerät wurde in Übereinstimmung mit den Sicherheitsanforderungen der EG-Richtlinien entwickelt, gebaut und vertrieben: RoHS 2-Richtlinie 2011/65/EU, Ökodesign-Energieprodukte (ERP) 2009/125/EG, Richtlinie über elektromagnetische Verträglichkeit (EMV) 2014/30/EU, LVD-Niederspannungsrichtlinie 2014/35/EU und nachfolgende Änderungen.
Dieses Gerät entspricht den einschlägigen gesetzlichen Anforderungen der Europäischen Union. Die Konformitätserklärung des Produkts ist online unter www.arovo.com/manuals verfügbar.

In Übereinstimmung mit unserer Politik der kontinuierlichen Produktverbesserung behalten wir uns das Recht vor, technische und optische Änderungen ohne vorherige Ankündigung vorzunehmen. Die aktuelle Version dieses Benutzerhandbuchs finden Sie online unter www.arovo.com/manuals.

NL – WATERKOKER 1.7L

BELANGRIJKE VEILIGHEIDSWAARSCHUWINGEN

Lees deze handleiding aandachtig door voordat u het product gebruikt en maak uzelf vertrouwd met alle veiligheids- en juiste gebruiksaanbevelingen voor het apparaat. Bewaar de handleiding voor toekomstig gebruik.

Bij het gebruik van elektrische apparaten moeten altijd de basisveiligheidsmaatregelen worden gevolgd. Deze omvatten het volgende:

- Lees deze handleiding aandachtig door voordat u het product gebruikt en maak uzelf vertrouwd met alle veiligheids- en juiste gebruiksaanbevelingen voor het apparaat. Bewaar de handleiding voor toekomstig gebruik.
- Als het product wordt overgedragen of doorverkocht aan een andere gebruiker, is het noodzakelijk om de gebruikershandleiding bij te voegen, aangezien deze een integraal onderdeel van het product is.
- Het apparaat moet worden gebruikt op een vlakke, vlakke en stabiele, hittebestendige ondergrond. Gebruik het product niet in de buurt van gootstenen of in damp ruimtes.
- Schakel het apparaat altijd uit en trek de stekker uit het stopcontact als het onbeheerd wordt achtergelaten.
- Als de aansluiting op het lichtnet beschadigd is, moet deze worden vervangen, breng het apparaat naar een geautoriseerd technisch ondersteuningscentrum.
- Zorg ervoor dat de voltage aangegeven op het typeplaatje komt overeen met de netvoltage voor gebruik.
- Sluit het apparaat aan op een geaard stopcontact en zorg ervoor dat het correct is aangesloten.
- Gebruik geen stekkeradapters.
- Gebruik het apparaat niet als het snoer of de stekker beschadigd is.
- Als een van de behuizingen van het apparaat breekt, trek dan onmiddellijk de stekker uit het stopcontact om de mogelijkheid van een elektrische schok te voorkomen.
- Forceer het netsnoer niet en gebruik het niet om het apparaat op te tillen, te dragen of de stekker uit het stopcontact te halen.
- Controleer de staat van het netsnoer. Beschadigde of verwarde kabels verhogen het risico op een elektrische schok. Als het snoer beschadigd is, moet het worden vervangen door de fabrikant of door een geautoriseerde technische dienst om gevaar te voorkomen.
- Om gevaarlijke situaties te voorkomen, mag vervanging of reparatie van productonderdelen alleen worden uitgevoerd door de fabrikant, een geautoriseerd servicecentrum of een persoon met vergelijkbare kwalificaties.
- Als u het apparaat zelf demonteert of probeert te repareren, bestaat het risico op een elektrische schok.
- Zorg ervoor dat het netsnoer uit de buurt van scherpe randen of warmtebronnen ligt die het kunnen beschadigen.
- Het netsnoer mag niet aan de rand van de tafel of het aanrecht hangen.
- Om de stekker uit het stopcontact te halen, moet u altijd de stekker vastpakken; Haal de stekker niet uit het stopcontact door aan het netsnoer te trekken.
- Er mag geen vloeistof op de stekker en aansluiting stromen.
- Dompel het apparaat of het netsnoer niet onder in water of andere vloeistoffen en plaats ze niet onder stromend water. Er bestaat gevaar voor overlijden als gevolg van een elektrische schok.
- Hanteer of bedien het apparaat niet met natte handen of terwijl u op een natte vloer staat.
- Het apparaat is niet geschikt voor gebruik buitenshuis.
- Onder passend toezicht, instructies over veilig gebruik en ervoor zorgen dat de gevaren worden begrepen, kan dit apparaat worden gebruikt door personen met verminderde fysieke, zintuiglijke of mentale vermogens of gebrek aan ervaring en kennis als ze onder toezicht staan of instructies hebben gekregen over het veilige gebruik van het apparaat en de gevaren begrijpen.
- Het apparaat mag niet door kinderen worden bediend of schoongemaakt.
- Kinderen mogen niet met het apparaat spelen.
- Kinderen moeten onder toezicht van een volwassene blijven om te voorkomen dat ze met het apparaat spelen.
- Houd het apparaat en het netsnoer buiten het bereik van kinderen.

- De waterkoker mag niet worden gebruikt voor het koken van noedels, omdat de olie de waterniveau-indicator kan doen barsten.
- Gebruik de waterkoker alleen in combinatie met de originele voet.
- De waterkoker is alleen bedoeld voor het opwarmen en koken van water.
- Vul de waterkoker nooit verder dan de indicatie van het maximale niveau. Als de waterkoker te vol is, kan er kokend water uit de tuit komen en brandwonden veroorzaken.
- Let op: de buitenkant van de waterkoker en het water erin worden heet tijdens en enige tijd na gebruik. Til de waterkoker alleen op aan het handvat. Pas ook op voor de hete stoom die uit de waterkoker komt.

Waarschuwing

- Onjuist gebruik kan lichamelijk letsel tot gevolg hebben. Gebruik dit product alleen in overeenstemming met deze handleiding. Probeer het product nooit op enigerlei wijze te wijzigen.
- Dompel de voet van de waterkoker nooit onder in water of een andere vloeistof en spoel deze ook niet af onder de kraan. Gebruik alleen een vochtige doek om de basis schoon te maken.
- Gevaar voor letsel bij oneigenlijk gebruik! De snijbladen zijn zeer scherp; Wees uiterst voorzichtig en vermijd direct contact met de snijbladen.

Voorzichtigheid

Het apparaat is bedoeld voor huishoudelijke en soortgelijke toepassingen zoals boerderijen, bed & breakfast-achtige omgevingen, personeelskeukens in winkels, in kantoren en in andere werkomgevingen en door klanten in hotels, motels en andere residentiële omgevingen. Het product is niet bedoeld voor commercieel gebruik.

VERKLARING VAN SYMBOLEN

	Lees de gebruikershandleiding.		De verpakking kan worden hergebruikt of gerecycled. Gooi al het verpakkingsmateriaal dat niet langer nodig is op de juiste manier weg.
RECICLA	De verpakking kan worden hergebruikt of gerecycled. Gooi al het verpakkingsmateriaal dat niet langer nodig is op de juiste manier weg.		Dit product is veilig te gebruiken in contact met voedsel.
	Als u bij het uitpakken van het product transportschade opmerkt, neem dan onmiddellijk contact op met uw dealer.		De verpakking kan worden hergebruikt of gerecycled. Gooi al het verpakkingsmateriaal dat niet langer nodig is op de juiste manier weg.
CE	Verklaring van overeenstemming. Producten die met dit symbool zijn gemarkeerd, voldoen binnen de Europese Economische Ruimte (EER). De EU-conformiteitsverklaring kan worden opgevraagd bij de fabrikant.		Dit apparaat is voorzien van een CEE 7/7 "Schuko" (Type F) en geschikt voor gebruik met de volgende stopcontacten: CEE 7/3 en CEE 7/5.

ALGEMENE KENMERKEN

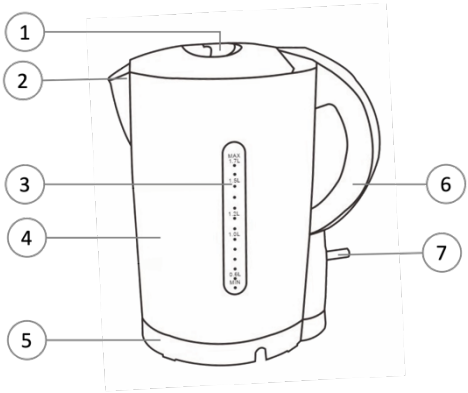

1. Deksel vergrendeling
2. Filter
3. Watermeter
4. Lichaam
5. Machtsbasis
6. Handvat
7. Aan/uit-schakelaar

Inbegrepen in de doos:

- 1 x Stroom basis
- 1 x Waterkoker Lichaam
- 1 x Gebruikershandleiding

TECHNISCHE GEGEVENS

- Voeding: 220-240V, 50/60Hz
- Ingangsvermogen: 2000W
- Afmetingen product: 17 x 12 x 24 cm
- Gewicht van het product: 735 g

VOOR HET EERSTE GEBRUIK

- Zorg ervoor dat alle verpakking van het product is verwijderd.
- Voer voor gebruik een reinigingscyclus uit door één keer de maximale capaciteit (1.7 l) water te koken en het water vervolgens twee keer weg te gooien.

KLAARMAKEN VOOR GEBRUIK

- Wikkel het netsnoer volledig af en monteer het apparaat op de juiste manier voordat u de stekker in het stopcontact steekt.

GEBRUIK VAN HET APPARAAT

1. Plaats het apparaat op een vlakke ondergrond.
2. Om de waterkoker te vullen, haalt u deze van het basisstation en opent u het deksel door op de ontgrendelingsknop op het deksel te drukken, vult u de waterkoker met de gewenste hoeveelheid water en sluit u het deksel. Het waterpeil moet binnen het minimum- en het maximumniveau liggen.
   Notitie:
   - Vul het water niet boven het maximale niveau.
3. Plaats de waterkoker terug op de basis.
4. Druk de aan/uit-schakelaar naar beneden. Het indicatielampje gaat branden en de waterkoker begint het water te koken.
5. De waterkoker schakelt automatisch uit zodra het water kookt.
6. Indien nodig moet u 30 seconden wachten voordat u de aan/uit-schakelaar weer kunt indrukken om het water opnieuw te koken. U kunt de stroom op elk moment uitschakelen door de waterkoker op te tillen, op te tillen of direct van de basis te tillen om het kookproces te stoppen.
   Notitie:
   - Zorg ervoor dat de schakelaar vrij is van obstakels en dat het deksel goed gesloten is, de waterkoker wordt niet uitgeschakeld als de schakelaar wordt ingedrukt of als het deksel opengaat.
7. Til de waterkoker van het basisstation en giet het water erbij.
   Voorzichtigheid:
   - Ga voorzichtig te werk bij het gieten van het water uit uw waterkoker, aangezien kokend water kan leiden tot brandwonden, open bovendien het deksel niet als het water in de waterkoker heet is.

Droogkook bescherming
Deze waterkoker is voorzien van droogkookbeveiliging: hij schakelt automatisch uit als je hem per ongeluk aanzet terwijl er geen of niet genoeg water in zit. Laat de waterkoker 10 minuten afkoelen en til de waterkoker dan van de basis. Dan is de waterkoker weer klaar voor gebruik.

REINIGING

1. Haal de stekker uit het stopcontact.
2. Reinig de buitenkant van de waterkoker en de basis met adamp kleding.
    - Gebruik geen oplosmiddelen of producten met een zure of basische pH-waarde, zoals bleekmiddel, of schurende producten, voor het reinigen van het apparaat.
    - Dompel het basisstation nooit onder in water of een andere vloeistof en plaats het nooit onder stromend water.

ONTKALKEN

Kalkaanslag kan zich na verloop van tijd in de waterkoker ophopen en de prestaties van de waterkoker beïnvloeden. Regelmatig ontkalken zorgt ervoor dat uw waterkoker langer meegaat, zorgt voor een goede werking en bespaart energie. Wanneer kalkaanslag zich in de waterkoker begint op te hopen, volg je de onderstaande stappen om je waterkoker te ontkalken:

1. Voeg witte azijn of schijfjes verse citroenen toe aan de waterkoker.
2. Vul de waterkoker met water tot het maximale waterniveau.
3. Kook het mengsel.
4. Wacht 1,5 tot 2 uur (afhankelijk van de ernst van de kalk) voordat u de waterkoker spoelt.
5. Gebruik een borstel of schoonmaakdoekje om eventuele vlekken te verwijderen.
6. Vul de waterkoker opnieuw met water en kook hem twee keer voor gebruik.

OPSLAG

1. Haal de stekker uit het stopcontact en demonteer alle onderdelen. Het netsnoer kan onder de onderkant van de voedingsbasis worden gewikkeld.
2. Zorg ervoor dat alle onderdelen schoon en droog zijn voordat u ze opbergt.

MILIEUVRIENDELIJKE AFVOER

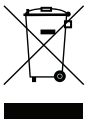

Dit symbool betekent dat dit product niet met het normale huisvuil mag worden weggegooid (2012/19/EU). Producten die met dit symbool zijn gemarkeerd, moeten gescheiden worden ingezameld en gerecycled in daarvoor bestemde inzamelpunten. De aanwezigheid van gevaarlijke componenten in de apparatuur kan mogelijk schadelijk zijn voor het milieu, bijv. verontreiniging veroorzaken, en als gevolg daarvan een risico vormen voor de menselijke gezondheid.
Het goed sorteren van afval in huishoudens speelt een belangrijke rol in het recyclingproces van afgedankte elektronische apparatuur. Het volgen van de regels voor gescheiden inzameling zorgt voor een voldoende niveau van bescherming van de menselijke gezondheid en het milieu.

GARANTIE

- De fabrikant geeft garantie in overeenstemming met de wetgeving van het eigen land waar de klant woont, met een minimum van 1 jaar, ingaande op de datum waarop het apparaat aan de eindgebruiker is verkocht.
- De garantie dekt alleen defecten in materiaal of vakmanschap.
- Bij het indienen van een beroep op de garantie dient de originele aankoopfactuur (met aankoopdatum) te worden overlegd.
- De garantie is niet van toepassing in gevallen van:
    - Normale slijtage.
    - Onjuist gebruik, bijv. overbelasting van het apparaat, gebruik van niet-goedgekeurde accessoires
    - Gebruik van geweld, schade veroorzaakt door invloeden van buitenaf.

- Schade veroorzaakt door het niet naleven van de gebruikershandleiding of het niet naleven van de installatie-instructies.
- Gedeeltelijk of volledig gedemonteerde apparaten.

VERKLARING VAN OVEREENSTEMMING

Dit apparaat is ontworpen, gebouwd en gedistribueerd in overeenstemming met de veiligheidseisen van EG-richtlijnen: RoHS 2-richtlijn 2011/65/EU, Ecodesign energiegerelateerde producten (ERP) 2009/125/EG, elektromagnetische compatibiliteit (EMC) richtlijn 2014/30/EU, LVD-laagspanningsrichtlijn 2014/35/EU en volgende wijzigingen.
Dit apparaat is in overeenstemming met de relevante wettelijke vereisten van de Europese Unie. De conformiteitsverklaring van het product is online beschikbaar op www.arovo.com/manuals.

In overeenstemming met ons beleid van voortdurende productverbetering, behouden wij ons het recht voor om zonder voorafgaande kennisgeving technische en optische wijzigingen aan te brengen. De huidige versie van deze gebruikershandleiding is online te vinden op www.arovo.com/manuals.

PRÉCAUTIONS DE SÉCURITÉ IMPORTANTES

Avant d'utiliser le produit, lisez attentivement ce manuel et familiarisez-vous avec toutes les recommandations de sécurité et d'utilisation appropriée de l'appareil. Conservez le manuel pour référence future.

Lors de l'utilisation d'appareils électriques, des précautions de sécurité de base doivent toujours être suivies. Il s'agit notamment des éléments suivants :

- Avant d'utiliser le produit, lisez attentivement ce manuel et familiarisez-vous avec toutes les recommandations de sécurité et d'utilisation appropriée de l'appareil. Conservez le manuel pour référence future.
- Si le produit est transféré ou revendu à un autre utilisateur, il est nécessaire d'inclure le manuel d'utilisation car il fait partie intégrante du produit.
- L'appareil doit être utilisé sur une surface plane, plane et stable résistante à la chaleur. N'utilisez pas le produit à proximité d'éviers ou dans damp pièces.
- Éteignez toujours l'appareil et débranchez-le de l'alimentation s'il est laissé sans surveillance.
- Si la connexion au secteur a été endommagée, elle doit être remplacée, apportez l'appareil à un centre d'assistance technique agréé.
- Assurez-vous que le voltage indiqué sur la plaque signalétique correspond au vol secteur avant utilisation.
- Branchez l'appareil sur une prise mise à la terre et assurez-vous qu'il est correctement inséré.
- N'utilisez pas d'adaptateurs de prise.
- N'utilisez pas l'appareil si le câble ou la fiche est endommagé.
- Si l'un des boîtiers de l'appareil se brise, débranchez immédiatement l'appareil du secteur pour éviter tout risque de choc électrique.
- Ne forcez pas le cordon d'alimentation et ne l'utilisez pas pour soulever, transporter ou débrancher l'appareil.
- Vérifiez l'état du cordon d'alimentation. Les câbles endommagés ou emmêlés augmentent le risque de choc électrique. Si le cordon est endommagé, il doit être remplacé par le fabricant ou par un service technique agréé afin d'éviter tout danger.
- Afin d'éviter des situations dangereuses, le remplacement ou la réparation des composants du produit ne peut être effectué que par le fabricant, un centre de service agréé ou une personne ayant des qualifications similaires.
- Démonter ou tenter de réparer l'appareil vous-même comporte un risque d'électrocution.
- Assurez-vous que le cordon d'alimentation est situé à l'écart des arêtes vives ou des sources de chaleur qui pourraient l'endommager.
- Le cordon d'alimentation ne doit pas pendre du bord de la table ou du comptoir.
- Pour retirer la fiche de la prise de courant, saisissez toujours la fiche ; Ne débranchez pas la fiche en tirant sur le cordon d'alimentation.
- Aucun liquide ne doit s'écouler sur la fiche et la connexion.
- Ne plongez pas l'appareil ou le cordon d'alimentation dans l'eau ou d'autres liquides et ne les mettez pas sous l'eau courante. Il existe un risque de perte de vie en raison d'un choc électrique.
- Ne manipulez pas ou n'utilisez pas l'appareil avec les mains mouillées ou en vous tenant debout sur un sol mouillé.
- L'appareil n'est pas adapté à une utilisation en extérieur.
- Sous réserve d'une supervision appropriée, d'instructions sur l'utilisation en toute sécurité et de la compréhension des dangers, cet appareil peut être utilisé par des personnes ayant des capacités physiques, sensorielles ou mentales réduites ou un manque d'expérience et de connaissances si elles ont reçu une supervision ou des instructions concernant l'utilisation de l'appareil en toute sécurité et comprennent les dangers impliqués.
- L'appareil ne doit pas être utilisé ou nettoyé par des enfants.
- Les enfants ne doivent pas jouer avec l'appareil.
- Les enfants doivent rester sous la surveillance d'un adulte pour les empêcher de jouer avec l'appareil.
- Gardez l'appareil et le cordon d'alimentation hors de portée des enfants.

- La bouilloire ne doit pas être utilisée pour la cuisson des nouilles car l'huile peut faire craquer l'indicateur de niveau d'eau.
- N'utilisez la bouilloire qu'en combinaison avec sa base d'origine.
- La bouilloire est uniquement destinée à chauffer et à faire bouillir de l'eau.
- Ne remplissez jamais la bouilloire au-delà de l'indication de niveau maximum. Si la bouilloire a été trop remplie, de l'eau bouillante peut être éjectée du bec et provoquer des brûlures.
- Attention : l'extérieur de la bouilloire et l'eau qu'elle contient deviennent chauds pendant et un certain temps après l'utilisation. Soulevez uniquement la bouilloire par sa poignée. Attention également à la vapeur chaude qui s'échappe de la bouilloire.

Avertissement

- Une utilisation incorrecte peut entraîner des blessures corporelles. Utilisez ce produit uniquement conformément à ce manuel. N'essayez jamais de modifier le produit de quelque manière que ce soit.
- Ne plongez jamais la base de la bouilloire dans l'eau ou tout autre liquide, ni ne la rincez sous le robinet. N'utilisez qu'un chiffon humide pour nettoyer la base.
- Risque de blessure en cas d'utilisation inappropriée ! Les lames de coupe sont très tranchantes ; Faites preuve d'une extrême prudence et évitez tout contact direct avec les lames de coupe.

Prudence

L'appareil est destiné à des applications domestiques et similaires telles que les fermes, les environnements de type chambres d'hôtes, les cuisines du personnel dans les magasins, dans les bureaux et dans d'autres environnements de travail et par les clients dans les hôtels, motels et autres environnements de type résidentiel. Le produit n'est pas destiné à un usage commercial.

EXPLICATION DES SYMBOLES

	Lisez le manuel d'utilisation.		L'emballage peut être réutilisé ou recyclé. Veuillez éliminer correctement tout matériau d'emballage dont vous n'avez plus besoin.
RECICLA	L'emballage peut être réutilisé ou recyclé. Veuillez éliminer correctement tout matériau d'emballage dont vous n'avez plus besoin.		Ce produit peut être utilisé en toute sécurité au contact des aliments.
	Si vous constatez des dommages de transport lors du déballage du produit, veuillez contacter votre revendeur sans délai.		L'emballage peut être réutilisé ou recyclé. Veuillez éliminer correctement tout matériau d'emballage dont vous n'avez plus besoin.
CE	Déclaration de conformité. Les produits marqués de ce symbole sont conformes à l'Espace économique européen (EEE). La déclaration UE de conformité peut être demandée au fabricant.		Cet appareil est équipé d'un CEE 7/7 « Schuko » (Type F) et peut être utilisé avec les prises suivantes : CEE 7/3 et CEE 7/5.

CARACTÉRISTIQUES GÉNÉRALES

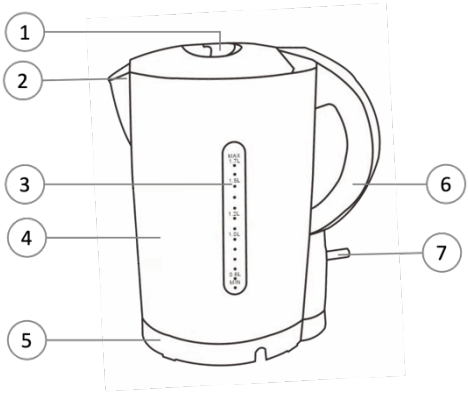

1. Verrouillage du couvercle
2. Filtre
3. Jauge d'eau
4. Corps
5. Base d'alimentation
6. Manche
7. Interrupteur marche/arrêt

Inclus dans la boîte :

- 1 x base d'alimentation
- 1 x corps de bouilloire
- 1 x manuel d'utilisation

DONNÉES TECHNIQUES

- Alimentation : 220-240V, 50/60Hz
- Puissance d'entrée : 2000W
- Dimensions du produit : 17 x 12 x 24 cm
- Poids du produit : 735 g

AVANT LA PREMIÈRE UTILISATION

- Assurez-vous que tout l'emballage du produit a été retiré.
- Exécutez un cycle de nettoyage avant utilisation en faisant bouillir une fois la capacité maximale (1,7 l) d'eau, puis en jetant l'eau deux fois.

PRÉPARATION À L'UTILISATION

- Déroulez complètement le cordon d'alimentation et assemblez correctement l'appareil avant de mettre la fiche dans le mur.

UTILISATION DE L'APPAREIL

1. Placez l'appareil sur une surface plane.
2. Pour remplir la bouilloire, retirez-la de la base d'alimentation et ouvrez le couvercle en appuyant sur le bouton de déverrouillage du couvercle, puis remplissez la bouilloire avec la quantité d'eau souhaitée et fermez le couvercle. Le niveau de l'eau doit se situer entre le niveau minimum et le niveau maximum.
   Note:
   - Ne remplissez pas l'eau au-dessus du niveau maximum.
3. Remettez la bouilloire sur la base.
4. Appuyez sur l'interrupteur d'alimentation. Le voyant lumineux s'allumera et la bouilloire commencera à faire bouillir l'eau.
5. La bouilloire s'éteindra automatiquement une fois que l'eau aura bouilli.
6. Si nécessaire, vous devrez attendre 30 secondes avant de pouvoir appuyer à nouveau sur l'interrupteur d'alimentation pour faire bouillir à nouveau l'eau. Vous pouvez couper l'alimentation à tout moment en soulevant l'interrupteur ou en soulevant directement la bouilloire de la base d'alimentation pour arrêter le processus d'ébullition.
   Note:
   - Assurez-vous que l'interrupteur n'est pas obstrué et que le couvercle est bien fermé, la bouilloire ne s'éteindra pas si l'interrupteur est limité ou si le couvercle s'ouvre.
7. Soulevez la bouilloire de la base d'alimentation, puis versez l'eau.
   Prudence:
   - Soyez prudent lorsque vous versez l'eau de votre bouilloire car l'eau bouillante peut entraîner des brûlures, de plus, n'ouvrez pas le couvercle lorsque l'eau de la bouilloire est chaude.

Protection contre l'ébullition à sec
Cette bouilloire est équipée d'une protection contre l'ébullition à sec : elle s'éteint automatiquement si vous l'allumez accidentellement sans eau ou pas assez d'eau. Laissez la bouilloire refroidir pendant 10 minutes, puis soulevez la bouilloire de sa base. Ensuite, la bouilloire est à nouveau prête à l'emploi.

NETTOYAGE

1. Débranchez l'appareil.
2. Nettoyez l'extérieur de la bouilloire et la base avec adamp chiffon.
    - N'utilisez pas de solvants ou de produits à pH acide ou basique tels que de l'eau de Javel ou des produits abrasifs pour nettoyer l'appareil.
    - Ne plongez jamais la base d'alimentation dans l'eau ou tout autre liquide et ne la placez jamais sous l'eau courante.

DÉTARTRAGE

Le tartre peut s'accumuler à l'intérieur de la bouilloire au fil du temps et affecter les performances de la bouilloire. Un détartrage régulier prolonge la durée de vie de votre bouilloire, assure son bon fonctionnement et économise de l'énergie. Lorsque le tartre commence à s'accumuler à l'intérieur de la bouilloire, suivez les étapes ci-dessous pour détartrer votre bouilloire :

1. Ajoutez du vinaigre blanc ou des tranches de citrons frais dans la bouilloire.
2. Remplissez la bouilloire d'eau jusqu'au niveau d'eau maximum.
3. Faites bouillir le mélange.
4. Attendez 1,5 à 2 heures (selon la gravité du tartre) avant de rincer la bouilloire.
5. Utilisez une brosse ou un chiffon de nettoyage pour enlever toute tache.
6. Remplissez à nouveau la bouilloire d'eau et faites-la bouillir deux fois avant de l'utiliser.

STOCKAGE

1. Débranchez l'appareil et démontez toutes les pièces. Le cordon d'alimentation peut être enroulé sous le bas de la base d'alimentation.
2. Assurez-vous que toutes les pièces sont propres et sèches avant de les ranger.

ÉLIMINATION RESPECTUEUSE DE L'ENVIRONNEMENT

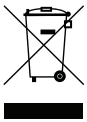

Ce symbole signifie que ce produit ne doit pas être jeté avec les ordures ménagères normales (2012/19/UE). Les produits marqués de ce symbole doivent être collectés séparément et recyclés dans des points de collecte désignés.
La présence de composants dangereux dans l'équipement peut être potentiellement nocive pour l'environnement, par exemple provoquer une contamination et, par conséquent, présenter un risque pour la santé humaine.
Le bon tri des déchets dans les ménages joue un rôle majeur dans le processus de recyclage des déchets d'équipements électroniques. Le respect des règles de collecte séparée garantit un niveau suffisant de protection de la santé humaine et de l'environnement.

GARANTIE

- Le fabricant fournit une garantie conformément à la législation du pays de résidence du client, avec un minimum de 1 an, à compter de la date à laquelle l'appareil est vendu à l'utilisateur final.
- La garantie ne couvre que les défauts de matériaux ou de fabrication.
- Lors d'une réclamation au titre de la garantie, la facture d'achat originale (avec la date d'achat) doit être soumise.
- La garantie ne s'appliquera pas en cas de :
    - Usure normale.
    - Utilisation incorrecte, par exemple surcharge de l'appareil, utilisation d'accessoires non approuvés
    - Usage de la force, dommages causés par des influences extérieures.

- Dommages causés par le non-respect du manuel d'utilisation ou le non-respect des instructions d'installation.
- Appareils partiellement ou complètement démontés.

DÉCLARATION DE CONFORMITÉ

Cet appareil a été conçu, construit et distribué conformément aux exigences de sécurité des directives CE : Directive RoHS 2 2011/65/UE, Ecoconception des produits liés à l'énergie (ERP) 2009/125/CE, Directive sur la compatibilité électromagnétique (CEM) 2014/30/UE, Directive LVD basse tension 2014/35/UE et modifications ultérieures.
Cet appareil est conforme aux exigences légales pertinentes de l'Union européenne. La déclaration de conformité du produit est disponible en ligne à l'adresse www.arovo.com/manuals.

Conformément à notre politique d'amélioration continue des produits, nous nous réservons le droit d'apporter des modifications techniques et optiques sans préavis. La version actuelle de ce manuel d'utilisation peut être consultée en ligne à l'adresse www.arovo.com/manuals.

IT – BOLLITORE ACQUA 1.7L

IMPORTANTI PRECAUZIONI DI SICUREZZA

Prima di utilizzare il prodotto, leggere attentamente questo manuale e familiarizzare con tutte le raccomandazioni di sicurezza e di uso corretto dell'apparecchio. Conservare il manuale per future consultazioni.

Quando si utilizzano apparecchi elettrici, è necessario seguire sempre le precauzioni di sicurezza di base. Questi includono quanto segue:

- Prima di utilizzare il prodotto, leggere attentamente questo manuale e familiarizzare con tutte le raccomandazioni di sicurezza e di uso corretto dell'apparecchio. Conservare il manuale per future consultazioni.
- Se il prodotto viene ceduto o rivenduto ad un altro utente, è necessario allegare il manuale d'uso in quanto parte integrante del prodotto.
- L'apparecchio deve essere utilizzato su una superficie piana, piana e stabile resistente al calore. Non utilizzare il prodotto vicino a lavandini o in ambienti umidi.
- Spegnere sempre l'apparecchio e scollegarlo dall'alimentazione se lasciato incustodito.
- Se il collegamento alla rete elettrica è stato danneggiato, è necessario sostituirlo, portare l'apparecchio presso un centro di assistenza tecnica autorizzato.
- Assicurarsi che il volumetage indicato sulla targhetta di identificazione corrisponde alla rete voltage prima dell'uso.
- Collegare l'apparecchio a una presa con messa a terra e assicurarsi che sia inserito correttamente.
- Non utilizzare adattatori per spine.
- Non utilizzare l'apparecchio se il cavo o la spina sono danneggiati.
- In caso di rottura di uno degli involucri dell'apparecchio, scollegare immediatamente l'apparecchio dalla rete per evitare la possibilità di scosse elettriche.
- Non forzare il cavo di alimentazione né utilizzarlo per sollevare, trasportare o scollegare l'apparecchio.
- Controllare lo stato del cavo di alimentazione. I cavi danneggiati o aggrovigliati aumentano il rischio di scosse elettriche. Se il cavo è danneggiato, deve essere sostituito dal produttore o da un servizio tecnico autorizzato per evitare rischi.
- Al fine di evitare situazioni pericolose, la sostituzione o la riparazione dei componenti del prodotto può essere eseguita solo dal produttore, da un centro di assistenza autorizzato o da una persona con qualifiche simili.
- Lo smontaggio o il tentativo di riparare l'apparecchio da soli comporta il rischio di scosse elettriche.
- Assicurarsi che il cavo di alimentazione sia posizionato lontano da spigoli vivi o fonti di calore che potrebbero danneggiarlo.
- Il cavo di alimentazione non deve pendere dal bordo del tavolo o del piano di lavoro.
- Per rimuovere la spina dalla presa di corrente, afferrare sempre la spina; Non rimuovere la spina tirando il cavo di alimentazione.
- Nessun liquido deve fluire sulla spina e sulla connessione.
- Non immergere l'apparecchio o il cavo di alimentazione in acqua o altri liquidi né metterli sotto l'acqua corrente. Esiste il rischio di morte a causa di scosse elettriche.
- Non maneggiare o utilizzare l'apparecchio con le mani bagnate o stando in piedi su un pavimento bagnato.
- L'apparecchio non è adatto per l'uso all'aperto.
- Fatta salva un'adeguata supervisione, istruzioni sull'uso sicuro e garanzia di comprensione dei pericoli, questo apparecchio può essere utilizzato da persone con ridotte capacità fisiche, sensoriali o mentali o prive di esperienza e conoscenza se sono state supervisionate o istruite sull'uso dell'apparecchio in modo sicuro e se ne comprendono i rischi.
- L'apparecchio non deve essere utilizzato o pulito da bambini.
- I bambini non devono giocare con l'apparecchio.
- I bambini devono rimanere sotto la supervisione di un adulto per evitare che giochino con l'apparecchio.
- Tenere l'apparecchio e il cavo di alimentazione fuori dalla portata dei bambini.

- Il bollitore non deve essere utilizzato per cucinare le tagliatelle perché l'olio può far rompere l'indicatore del livello dell'acqua.
- Utilizzare il bollitore solo in combinazione con la sua base originale.
- Il bollitore è destinato esclusivamente al riscaldamento e all'ebollizione dell'acqua.
- Non riempire mai il bollitore oltre l'indicazione del livello massimo. Se il bollitore è stato riempito eccessivamente, l'acqua bollente potrebbe fuoriuscire dal beccuccio e causare ustioni.
- Attenzione: l'esterno del bollitore e l'acqua al suo interno si surriscaldano durante e dopo l'uso. Sollevare il bollitore solo per la maniglia. Attenzione anche al vapore caldo che esce dal bollitore.

Avvertimento

- L'uso improprio può causare lesioni personali. Utilizzare questo prodotto solo in conformità con questo manuale. Non tentare mai di modificare in alcun modo il prodotto.
- Non immergere mai la base del bollitore in acqua o altri liquidi, né sciacquarla sotto l'acqua corrente. Utilizzare solo un panno umido per pulire la base.
- Pericolo di lesioni in caso di uso improprio! Le lame di taglio sono molto affilate; Prestare la massima attenzione ed evitare il contatto diretto con le lame di taglio.

Cautela

L'apparecchio è destinato ad applicazioni domestiche e similari come agriturismi, ambienti di tipo bed and breakfast, cucine per il personale in negozi, uffici e altri ambienti di lavoro e da clienti in hotel, motel e altri ambienti di tipo residenziale. Il prodotto non è destinato all'uso commerciale.

SPIEGAZIONE DEI SIMBOLI

	Leggere il manuale utente.		L'imballaggio può essere riutilizzato o riciclato. Si prega di smaltire correttamente il materiale di imballaggio non più necessario.
RECICLA	L'imballaggio può essere riutilizzato o riciclato. Si prega di smaltire correttamente il materiale di imballaggio non più necessario.		Questo prodotto è sicuro da usare a contatto con gli alimenti.
	Se si notano danni durante il trasporto durante il disimballaggio del prodotto, contattare immediatamente il rivenditore.		L'imballaggio può essere riutilizzato o riciclato. Si prega di smaltire correttamente il materiale di imballaggio non più necessario.
CE	Dichiarazione di conformità. I prodotti contrassegnati con questo simbolo sono conformi allo Spazio economico europeo (SEE). La Dichiarazione di conformità UE può essere richiesta al produttore.		Questo apparecchio è dotato di una "Schuko" CEE 7/7 (Tipo F) ed è adatto per l'uso con le seguenti prese: CEE 7/3 e CEE 7/5.

CARATTERISTICHE GENERALI

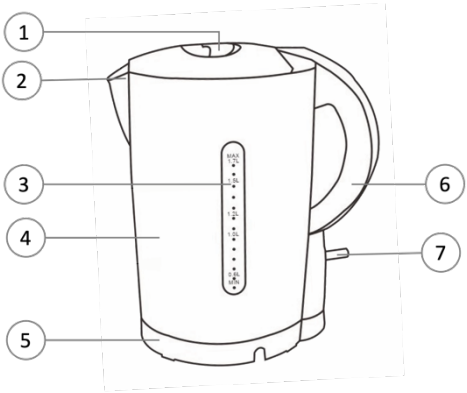

1. Blocco del coperchio
2. Filtro
3. Manometro dell'acqua
4. Corpo
5. Base di alimentazione
6. Maneggiare
7. Interruttore di accensione/spegnimento

Incluso nella confezione:

- 1 x Base di alimentazione
- 1 x Corpo bollitore
- 1 x Manuale dell'utente

DATI TECNICI

- Alimentazione: 220-240 V, 50/60 Hz
- Potenza in ingresso: 2000 W
- Dimensioni del prodotto: 17 x 12 x 24 cm
- Peso del prodotto: 735 g

PRIMA DEL PRIMO UTILIZZO

- Assicurarsi che tutto l'imballaggio del prodotto sia stato rimosso.
- Eseguire un ciclo di pulizia prima dell'uso facendo bollire una volta la capacità massima (1.7 l) di acqua e poi scartando l'acqua due volte.

PREPARAZIONE PER L'USO

- Srotolare completamente il cavo di alimentazione e assemblare correttamente l'apparecchio prima di inserire la spina nel muro.

UTILIZZO DELL'APPARECCHIO

1. Posizionare l'apparecchio su una superficie piana.
2. Per riempire il bollitore, rimuoverlo dalla base di alimentazione e aprire il coperchio premendo il pulsante di rilascio sul coperchio, quindi riempire il bollitore con la quantità d'acqua desiderata e chiudere il coperchio. Il livello dell'acqua deve essere compreso tra il livello minimo e il livello massimo.
   Nota:
   - Non riempire l'acqua oltre il livello massimo.
3. Riposizionare il bollitore sulla base.
4. Premere l'interruttore di alimentazione. La spia si accenderà e il bollitore inizierà a far bollire l'acqua.
5. Il bollitore si spegnerà automaticamente una volta che l'acqua sarà bollita.
6. Se necessario, sarà necessario attendere 30 secondi prima di poter premere nuovamente l'interruttore di alimentazione per far bollire nuovamente l'acqua. È possibile interrompere l'alimentazione in qualsiasi momento sollevando l'interruttore verso l'alto o sollevando direttamente il bollitore dalla base di alimentazione per interrompere il processo di ebollizione.
   Nota:
   - Assicurarsi che l'interruttore sia libero da ostruzioni e che il coperchio sia ben chiuso, il bollitore non si spegnerà se l'interruttore è vincolato o se il coperchio si apre.
7. Sollevare il bollitore dalla base di alimentazione e versare l'acqua.
   Cautela:
   - Operare con attenzione quando si versa l'acqua dal bollitore poiché l'acqua bollente può provocare scottature, inoltre, non aprire il coperchio mentre l'acqua nel bollitore è calda.

Protezione contro l'ebollizione a secco
Questo bollitore è dotato di protezione contro l'ebollizione: si spegne automaticamente se lo si accende accidentalmente senza o senza abbastanza acqua. Lasciare raffreddare il bollitore per 10 minuti, quindi sollevare il bollitore dalla base. Quindi il bollitore è di nuovo pronto per l'uso.

PULITURA

1. Scollegare l'apparecchio.
2. Pulisci l'esterno del bollitore e la base con adamp stoffa.
    - Non utilizzare solventi, o prodotti con pH acido o basico come candeggina, o prodotti abrasivi, per la pulizia dell'apparecchio.
    - Non immergere mai la base di alimentazione in acqua o altri liquidi né metterla sotto l'acqua corrente.

DISINCROSTAZIONE

Nel tempo il calcare può accumularsi all'interno del bollitore e influire sulle prestazioni del bollitore. La decalcificazione regolare fa durare più a lungo il bollitore, garantisce il corretto funzionamento e consente di risparmiare energia. Quando il calcare inizia ad accumularsi all'interno del bollitore, seguire i passaggi seguenti per decalcificare il bollitore:

1. Aggiungi l'aceto bianco o le fette di limoni freschi nel bollitore.
2. Riempi il bollitore con acqua fino al livello massimo dell'acqua.
3. Far bollire il composto.
4. Attendere da 1,5 a 2 ore (a seconda della gravità della bilancia) prima di risciacquare il bollitore.
5. Utilizzare una spazzola o un panno per la pulizia per rimuovere eventuali macchie.
6. Riempi nuovamente il bollitore d'acqua e fallo bollire due volte prima dell'uso.

IMMAGAZZINAMENTO

1. Scollegare l'apparecchio e smontare tutte le parti. Il cavo di alimentazione potrebbe essere avvolto sotto la parte inferiore della base di alimentazione.
2. Assicurarsi che tutte le parti siano pulite e asciutte prima di riporle.

SMALTIMENTO RISPETTOSO DELL'AMBIENTE

Questo simbolo significa che questo prodotto non deve essere smaltito con i normali rifiuti domestici (2012/19/UE). I prodotti contrassegnati da questo simbolo devono essere raccolti separatamente e riciclati nei punti di raccolta designati.
La presenza di componenti pericolosi nell'apparecchiatura può essere potenzialmente dannosa per l'ambiente, ad esempio causare contaminazione, e di conseguenza rappresentare un rischio per la salute umana.
La corretta raccolta differenziata dei rifiuti domestici svolge un ruolo importante nel processo di riciclaggio dei rifiuti di apparecchiature elettroniche. Seguire le regole della raccolta differenziata garantisce un livello sufficiente di protezione della salute umana e dell'ambiente.

GARANZIA

- Il produttore fornisce una garanzia in conformità con la legislazione del paese di residenza del cliente, con un minimo di 1 anno, a partire dalla data in cui l'apparecchio viene venduto all'utente finale.
- La garanzia copre solo i difetti di materiale o di lavorazione.
- In caso di reclamo in garanzia, è necessario presentare la fattura di acquisto originale (con la data di acquisto).
- La garanzia non si applica in caso di:
    - Normale usura.
    - Uso improprio, ad es. sovraccarico dell'apparecchio, uso di accessori non approvati
    - Uso della forza, danni causati da influenze esterne.

- Danni causati dalla mancata osservanza del manuale d'uso o dal mancato rispetto delle istruzioni di installazione.
- Elettrodomestici parzialmente o completamente smontati.

DICHIARAZIONE DI CONFORMITÀ

Questo apparecchio è stato progettato, costruito e distribuito in conformità con i requisiti di sicurezza delle Direttive CE: Direttiva RoHS 2 2011/65/UE, Ecodesign dei prodotti connessi all'energia (ERP) 2009/125/CE, Direttiva sulla compatibilità elettromagnetica (EMC) 2014/30/UE, LVD Low Voltage Direttiva 2014/35/UE e successive modifiche.
Questo apparecchio è conforme ai requisiti legali pertinenti dell'Unione Europea. La dichiarazione di conformità del prodotto è disponibile online all'indirizzo www.arovo.com/manuals.

In conformità con la nostra politica di miglioramento continuo del prodotto, ci riserviamo il diritto di apportare modifiche tecniche e ottiche senza preavviso. La versione attuale di questo manuale utente è disponibile online all'indirizzo www.arovo.com/manuals.

DA – VANDKEDEL 1.7L

VIGTIGE SIKKERHEDSFORANSTALTNINGER

Før du bruger produktet, skal du læse denne vejledning omhyggeligt og gøre dig bekendt med alle sikkerheds- og korrekte brugsanbefalinger til apparatet. Gem manualen til fremtidig reference.

Ved brug af elektriske apparater skal grundlæggende sikkerhedsforanstaltninger altid følges. Disse omfatter følgende:

- Før du bruger produktet, skal du læse denne vejledning omhyggeligt og gøre dig bekendt med alle sikkerheds- og korrekte brugsanbefalinger til apparatet. Gem manualen til fremtidig reference.
- Hvis produktet overdrages eller videresælges til en anden bruger, er det nødvendigt at inkludere brugervejledningen, da den er en integreret del af produktet.
- Apparatet skal bruges på en plan, flad og stabil varmebestandig overflade. Brug ikke produktet i nærheden af håndvaske eller i damp rum.
- Sluk altid for apparatet, og afbryd strømforsyningen, hvis det efterlades uden opsyn.
- Hvis tilslutningen til lysnettet er blevet beskadiget, skal den udskiftes, tag apparatet til et autoriseret teknisk supportcenter.
- Sørg for, at voltage angivet på typeskiltet matcher lysnettet voltage før brug.
- Tilslut apparatet til en jordet stikkontakt, og sørg for, at det er sat korrekt i.
- Brug ikke stikadaptere.
- Brug ikke apparatet, hvis kablet eller stikket er beskadiget.
- Hvis nogen af apparatets kabinetter går i stykker, skal du straks tage stikket ud af stikkontakten for at forhindre muligheden for elektrisk stød.
- Tving ikke netledningen eller brug den til at løfte, bære eller tage stikket ud af apparatet.
- Kontroller netledningens tilstand. Beskadigede eller sammenfiltrede kabler øger risikoen for elektrisk stød. Hvis ledningen er beskadiget, skal den udskiftes af producenten eller af en autoriseret teknisk service for at undgå fare.
- For at undgå farlige situationer må udskiftning eller reparation af produktkomponenter kun udføres af producenten, et autoriseret servicecenter eller en person med lignende kvalifikationer.
- Adskillelse eller forsøg på selv at reparere apparatet medfører risiko for elektrisk stød.
- Sørg for, at netledningen er placeret væk fra skarpe kanter eller varmekilder, der kan beskadige den.
- Netledningen må ikke hænge ud over kanten af bordet eller bordpladen.
- For at tage stikket ud af stikkontakten skal du altid tage fat i stikket; Fjern ikke stikket ved at trække i netledningen.
- Ingen væske må strømme ind i stikket og tilslutningen.
- Nedsænk ikke apparatet eller netledningen i vand eller andre væsker eller læg dem under rindende vand. Der er risiko for tab af menneskeliv på grund af elektrisk stød.
- Håndter eller betjen ikke apparatet med våde hænder eller mens du står på et vådt gulv.
- Apparatet er ikke egnet til udendørs brug.
- Med forbehold for passende opsyn, instruktion i sikker brug og sikring af, at farerne forstås, kan dette apparat bruges af personer med nedsatte fysiske, sensoriske eller mentale evner eller mangel på erfaring og viden, hvis de har fået opsyn eller instruktion i brugen af apparatet på en sikker måde og forstår de involverede farer.
- Apparatet må ikke betjenes eller rengøres af børn.
- Børn må ikke lege med apparatet.
- Børn bør forblive under opsyn af voksne for at forhindre dem i at lege med apparatet.
- Opbevar apparatet og netledningen utilgængeligt for børn.
- Elkedlen må ikke bruges til tilberedning af nudler, da olien kan få vandstandsindikatoren til at revne.
- Brug kun kedlen i kombination med dens originale base.
- Kedlen er kun beregnet til opvarmning og kogning af vand.
- Fyld aldrig kedlen ud over den maksimale niveauindikation. Hvis kedlen er blevet overfyldt, kan kogende vand skubbes ud af tuden og forårsage skoldning.
- Vær forsigtig: ydersiden af kedlen og vandet i den bliver varmt under og et stykke tid efter brug. Løft kun kedlen i håndtaget. Pas også på den varme damp, der kommer ud af kedlen.

Advarsel

- Forkert brug kan resultere i personskade. Brug kun dette produkt i overensstemmelse med denne vejledning. Forsøg aldrig at ændre produktet på nogen måde.
- Nedsænk aldrig elkedlens bund i vand eller anden væske, og skyl den heller ikke under vandhanen. Brug kun en fugtig klud til at rengøre basen.
- Risiko for kvæstelser i tilfælde af forkert brug! Skærebladene er meget skarpe; Udvis ekstrem forsigtighed og undgå direkte kontakt med skæreknivene.

Forsigtighed

Apparatet er beregnet til husholdningsbrug og lignende applikationer såsom bondegårde, bed and breakfast-miljøer, personalekøkkenområder i butikker, på kontorer og i andre arbejdsmiljøer og af kunder på hoteller, moteller og andre boligmiljøer. Produktet er ikke beregnet til kommerciel brug.

FORKLARING AF SYMBOLER

	Læs brugervejledningen.		Emballagen kan genbruges eller genbruges. Bortskaf venligst emballagemateriale, der ikke længere er nødvendigt.
RECICLA	Emballagen kan genbruges eller genbruges. Bortskaf venligst emballagemateriale, der ikke længere er nødvendigt.		Dette produkt er sikkert at bruge i kontakt med fødevarer.
	Hvis du bemærker transportskader, når du pakker produktet ud, bedes du kontakte din forhandler uden forsinkelse.		Emballagen kan genbruges eller genbruges. Bortskaf venligst emballagemateriale, der ikke længere er nødvendigt.
CE	Erklæring om overensstemmelse. Produkter mærket med dette symbol overholder Det Europæiske Økonomiske Samarbejdsområde (EØS). EU-overensstemmelseserklæringen kan rekvireres fra producenten.		Dette apparat er udstyret med en CEE 7/7 "Schuko" (Type F) og er egnet til brug med følgende stikkontakter: CEE 7/3 og CEE 7/5.

GENERELLE EGENSKABER

1. Låg lås
2. Filter
3. Vandmåler
4. Legeme
5. Strømbase
6. Håndtag
7. Tænd/sluk-knap

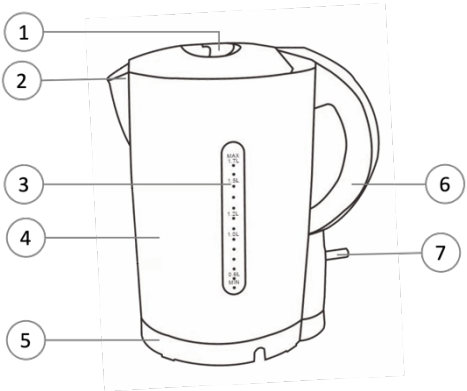

Inkluderet i æsken:

- 1 x strømbase
- 1 x kedel krop
- 1 x Brugervejledning

TEKNISKE DATA

- Strømforsyning: 220-240V, 50 / 60Hz
- Indgangseffekt: 2000W
- Produkt mål: 17 x 12 x 24 cm
- Produkt Vægt: 735 g

FØR FØRSTE BRUG

- Sørg for, at al produktets emballage er blevet fjernet.
- Kør en rengøringscyklus før brug ved at koge den maksimale kapacitet (1.7 l) vand én gang og derefter kassere vandet to gange.

FORBEREDELSE TIL BRUG

- Rul netledningen helt ud, og saml apparatet korrekt, før du sætter stikket i væggen.

BRUG AF APPARATET

1. Placer apparatet på en flad overflade.
2. For at fylde kedlen skal du fjerne den fra strømbasen og åbne låget ved at trykke på udløserknappen på låget, derefter fylde kedlen med den ønskede mængde vand og lukke låget. Vandstanden skal være inden for minimums- og maksimumsniveauet.
   Seddel:
   - Fyld ikke vandet over det maksimale niveau.
3. Sæt kedlen tilbage på bunden.
4. Tryk afbryderen ned. Indikatorlampen lyser, og kedlen begynder at koge vandet.
5. Elkedlen slukker automatisk, når vandet er kogt.
6. Hvis det er nødvendigt, skal du vente 30 sekunder, før du kan trykke på afbryderen igen for at koge vandet igen. Du kan til enhver tid slukke for strømmen ved at løfte kontakten op eller direkte løfte kedlen fra strømbasen for at stoppe kogeprocessen.
   Seddel:
   - Sørg for, at kontakten er fri for forhindringer, og at låget er ordentligt lukket, kedlen slukker ikke, hvis kontakten er begrænset, eller hvis låget åbner.
7. Løft kedlen fra strømbasen, og hæld derefter vandet.
   Forsigtighed:
   - Betjen forsigtigt, når du hælder vandet fra din kedel, da kogende vand kan resultere i skoldning, desuden må du ikke åbne låget, mens vandet i kedlen er varmt.

Beskyttelse mod tørkogning

Denne kedel er udstyret med tørkogningsbeskyttelse: den slukker automatisk, hvis du ved et uheld tænder den uden eller ikke nok vand i den. Lad kedlen køle af i 10 minutter, og løft derefter kedlen af bunden. Så er kedlen klar til brug igen.

RENSNING

1. Tag stikket ud af stikkontakten.
2. Rengør ydersiden af kedlen og bunden med adamp klud.
   - Brug ikke opløsningsmidler eller produkter med en sur eller base pH, såsom blegemiddel eller slibende produkter, til rengøring af apparatet.
   - Nedsænk aldrig strømbasen i vand eller anden væske, og anbring den aldrig under rindende vand.

AFKALKNING

Kalk kan opbygges inde i kedlen over tid og påvirke elkedlens ydeevne. Regelmæssig afkalkning får din elkedel til at holde længere, sikrer korrekt funktion og sparer energi. Når der begynder at opbygges kalk inde i kedlen, skal du følge nedenstående trin for at afkalke din kedel:

1. Tilsæt hvid eddike eller skiver friske citroner til kedlen.
2. Fyld kedlen med vand til maksimal vandstand.
3. Kog blandingen.
4. Vent i 1.5 til 2 timer (afhængigt af skalaens sværhedsgrad), før du skyller kedlen.
5. Brug en børste eller rengøringsklud til at fjerne pletter.
6. Fyld kedlen med vand igen og kog den to gange før brug.

OPLAGRING

1. Tag stikket ud af stikkontakten, og skil alle dele ad. Netledningen kan være vind under bunden af strømbasen.

2. Sørg for, at alle dele er rene og tørre før opbevaring.

MILJØVENLIG BORTSKAFFELSE

Dette symbol betyder, at dette produkt ikke må bortskaffes sammen med almindeligt husholdningsaffald (2012/19/EU). Produkter mærket med dette symbol skal indsamles separat og genbruges på udpegede indsamlingssteder.
Tilstedeværelsen af farlige komponenter i udstyret kan potentielt være skadeligt for miljøet, f.eks. forårsage kontaminering og som følge heraf udgøre en risiko for menneskers sundhed.
Korrekt sortering af affald i husholdningerne spiller en vigtig rolle i genanvendelsesprocessen for affald af elektronisk udstyr. Overholdelse af reglerne for særskilt indsamling sikrer et tilstrækkeligt niveau af beskyttelse af menneskers sundhed og miljøet.

GARANTI

- Producenten yder garanti i overensstemmelse med lovgivningen i kundens eget bopælsland, med minimum 1 år, regnet fra den dato, hvor apparatet sælges til slutbrugeren.
- Garantien dækker kun fejl i materiale eller udførelse.
- Når du fremsætter et krav under garantien, skal den originale købsregning (med købsdato) indsendes.
- Garantien gælder ikke i tilfælde af:
    - Normal slitage.
    - Forkert brug, f.eks. overbelastning af apparatet, brug af ikke-godkendt tilbehør
    - Brug af magt, skader forårsaget af ydre påvirkninger.
    - Skader forårsaget af manglende overholdelse af brugervejledningen eller manglende overholdelse af installationsvejledningen.
    - Helt eller delvist demonterede apparater.

ERKLÆRING OM OVERENSSTEMMELSE

Dette apparat er designet, konstrueret og distribueret i overensstemmelse med sikkerhedskravene i EU-direktiverne: RoHS 2-direktivet 2011/65/EU, Ecodesign Energy-related Products (ERP) 2009/125/EC, direktivet om elektromagnetisk kompatibilitet (EMC) 2014/30/EU, LVD Low Voltage Direktiv 2014/35/EU og følgende ændringer.
Dette apparat er i overensstemmelse med de relevante lovkrav i EU. Produktets overensstemmelseserklæring er tilgængelig online på www.arovo.com/manuals.

I overensstemmelse med vores politik om løbende produktforbedringer forbeholder vi os retten til at foretage tekniske og optiske ændringer uden varsel. Den aktuelle version af denne brugervejledning kan findes online på www.arovo.com/manuals.

SV – VATTENKOKARE 1.7L

VIKTIGA SÄKERHETSFÖRESKRIFTER

Innan du använder produkten, läs denna bruksanvisning noggrant och bekanta dig med alla säkerhets- och korrekta användningsrekommendationer för apparaten. Spara manualen för framtida referens.

Vid användning av elektriska apparater ska grundläggande säkerhetsåtgärder alltid följas. Dessa inkluderar följande:

- Innan du använder produkten, läs denna bruksanvisning noggrant och bekanta dig med alla säkerhets- och korrekta användningsrekommendationer för apparaten. Spara manualen för framtida referens.
- Om produkten överförs eller säljs vidare till en annan användare är det nödvändigt att inkludera användarmanualen eftersom den är en integrerad del av produkten.
- Apparaten ska användas på en jämn, plan och stabil värmebeständig yta. Använd inte produkten nära handfat eller i damp rum.
- Stäng alltid av apparaten och koppla bort den från elnätet om den lämnas utan uppsikt.
- Om anslutningen till elnätet har skadats måste den bytas ut, ta med apparaten till ett auktoriserat tekniskt supportcenter.
- Se till att voltage som anges på märkningsetiketten matchar elnätet voltage före användning.
- Anslut apparaten till ett jordat uttag och se till att den är korrekt isatt.
- Använd inte kontaktadaptrar.
- Använd inte apparaten om sladden eller kontakten är skadad.
- Om något av apparatens höljen går sönder, koppla omedelbart bort apparaten från elnätet för att förhindra risken för elektriska stötar.
- Tvinga inte nätsladden och använd den inte för att lyfta, bära eller koppla ur apparaten.
- Kontrollera nätsladdens tillstånd. Skadade eller trassliga kablar ökar risken för elektriska stötar. Om sladden är skadad måste den bytas ut av tillverkaren eller av en auktoriserad teknisk tjänst för att undvika fara.
- För att undvika farliga situationer får byte eller reparation av produktkomponenter endast utföras av tillverkaren, ett auktoriserat servicecenter eller en person med liknande kvalifikationer.
- Att demontera eller försöka reparera apparaten själv innebär risk för elektriska stötar.
- Se till att nätsladden är placerad på avstånd från vassa kanter eller värmekällor som kan skada den.
- Nätsladden får inte hänga från kanten på bordet eller bänkskivan.
- För att ta bort kontakten från eluttaget, ta alltid tag i kontakten; Ta inte bort kontakten genom att dra i nätsladden.
- Ingen vätska får rinna ut på kontakten och anslutningen.
- Sänk inte ner apparaten eller nätsladden i vatten eller andra vätskor och lägg dem inte under rinnande vatten. Det finns risk för förlust av liv på grund av elektriska stötar.
- Hantera eller använd inte apparaten med våta händer eller när du står på ett vått golv.
- Apparaten är inte lämplig för utomhusbruk.
- Under förutsättning att lämplig övervakning, instruktioner om säker användning och säkerställande av att farorna förstås, kan denna apparat användas av personer med nedsatt fysisk, sensorisk eller mental förmåga eller bristande erfarenhet och kunskap om de har fått övervakning eller instruktioner om hur man använder apparaten på ett säkert sätt och förstår de risker som är involverade.
- Apparaten får inte användas eller rengöras av barn.
- Barn får inte leka med apparaten.
- Barn bör förbli under uppsikt av vuxen för att förhindra att de leker med apparaten.
- Förvara apparaten och nätsladden utom räckhåll för barn.
- Vattenkokaren får inte användas för att laga nudlar eftersom oljan kan få vattennivåindikatorn att spricka.
- Använd endast vattenkokaren i kombination med dess originalbas.
- Vattenkokaren är endast avsedd för att värma upp och koka vatten.
- Fyll aldrig vattenkokaren över maxnivåindikeringen. Om vattenkokaren har överfyllts kan kokande vatten sprutas ut från pipen och orsaka skållning.

- Var försiktig: utsidan av vattenkokaren och vattnet i den blir varma under och en tid efter användning. Lyft endast vattenkokaren i handtaget. Akta dig också för den heta ångan som kommer ut ur vattenkokaren.

Varning

- Felaktig användning kan leda till kroppsskada. Använd endast denna produkt i enlighet med denna manual. Försök aldrig att modifiera produkten på något sätt.
- Sänk aldrig ner vattenkokarens botten i vatten eller någon annan vätska och skölj den inte under kranen. Använd endast en fuktig trasa för att rengöra basen.
- Risk för skador vid felaktig användning! Skärbladen är mycket vassa; Var ytterst försiktig och undvik direktkontakt med skärbladen.

Försiktighet

Apparaten är avsedd för hushåll och liknande applikationer som bondgårdar, bed and breakfast-miljöer, personalkök i butiker, på kontor och i andra arbetsmiljöer och av kunder på hotell, motell och andra bostadsmiljöer. Produkten är inte avsedd för kommersiellt bruk.

FÖRKLARING AV SYMBOLER

	Läs bruksanvisningen.		Förpackningen kan återanvändas eller återvinnas. Kassera allt förpackningsmaterial som inte längre behövs på rätt sätt.
RECICLA	Förpackningen kan återanvändas eller återvinnas. Kassera allt förpackningsmaterial som inte längre behövs på rätt sätt.		Denna produkt är säker att använda i kontakt med livsmedel.
	Om du märker några transportskador när du packar upp produkten, vänligen kontakta din återförsäljare utan dröjsmål.		Förpackningen kan återanvändas eller återvinnas. Kassera allt förpackningsmaterial som inte längre behövs på rätt sätt.
CE	Försäkran om överensstämmelse. Produkter märkta med denna symbol överensstämmer inom Europeiska ekonomiska samarbetsområdet (EES). EU-försäkran om överensstämmelse kan begäras från tillverkaren.		Denna apparat är utrustad med en CEE 7/7 "Schuko" (typ F) och lämplig för användning med följande uttag: CEE 7/3 och CEE 7/5.

ALLMÄNNA EGENSKAPER

1. Lås på locket
2. Filter
3. Vattenmätare
4. Kropp
5. Kraft Bas
6. Handtag
7. På/av-knapp

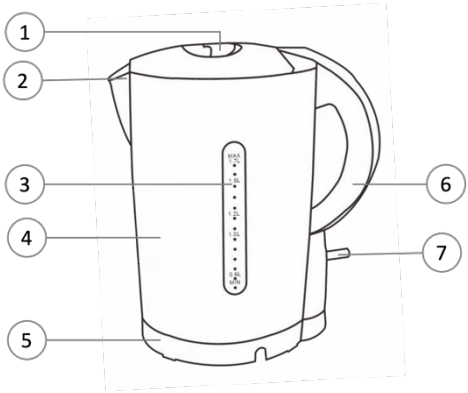

Ingår i lådan:

- 1 x Kraft Bas
- 1 x Vattenkokare
- 1 x Bruksanvisning

TEKNISKA DATA

- Strömförsörjning: 220-240V, 50/60Hz

- Ingångseffekt: 2000W
- Produktens mått: 17 x 12 x 24 cm
- Produktens vikt: 735 g

INNAN FÖRSTA ANVÄNDNINGEN

- Se till att all produktens förpackning har tagits bort.
- Kör en rengöringscykel före användning genom att koka den maximala kapaciteten (1.7 l) vatten en gång och sedan kassera vattnet två gånger.

FÖRBEREDELSE FÖR ANVÄNDNING

- Rulla ut nätsladden helt och montera apparaten ordentligt innan du sätter i kontakten i väggen.

ANVÄNDA APPARATEN

1. Placera apparaten på en plan yta.
2. För att fylla vattenkokaren, ta bort den från strömbasen och öppna locket genom att trycka på frigöringsknappen på locket, fyll sedan vattenkokaren med önskad mängd vatten och stäng locket. Vattennivån måste ligga inom minimi- och maximinivån.
   Not:
   - Fyll inte på vatten över maxnivån.
3. Sätt tillbaka vattenkokaren på basen.
4. Tryck ner strömbrytaren. Indikatorlampan tänds och vattenkokaren börjar koka vattnet.
5. Vattenkokaren stängs av automatiskt när vattnet har kokat upp.
6. Om det behövs måste du vänta 30 sekunder innan du kan trycka ner strömbrytaren igen för att koka upp vattnet igen. Du kan stänga av strömmen när som helst genom att lyfta, strömbrytaren uppåt eller direkt lyfta vattenkokaren från strömbasen för att stoppa kokningsprocessen.
   Not:
   - Se till att strömbrytaren är fri från hinder och att locket är ordentligt stängt, vattenkokaren stängs inte av om strömbrytaren är begränsad eller om locket öppnas.
7. Lyft vattenkokaren från elbasen och häll sedan i vattnet.
   Försiktighet:
   - Var försiktig när du häller vattnet från din vattenkokare eftersom kokande vatten kan resultera i skållning, dessutom ska du inte öppna locket medan vattnet i vattenkokaren är varmt.

Skydd mot kokning och torrhet

Denna vattenkokare är utrustad med torrkokningsskydd: den stängs av automatiskt om du av misstag slår på den utan eller för lite vatten i den. Låt vattenkokaren svalna i 10 minuter och lyft sedan av vattenkokaren från basen. Sedan är vattenkokaren redo att användas igen.

RENGÖRING

1. Koppla ur apparaten.
2. Rengör utsidan av vattenkokaren och basen med adamp trasa.
   - Använd inte lösningsmedel eller produkter med ett surt eller basiskt pH som blekmedel eller slipande produkter för att rengöra apparaten.
   - Sänk aldrig ner kraftbasen i vatten eller någon annan vätska eller placera den under rinnande vatten.

AVKALKNING

Kalkavlagringar kan byggas upp inuti vattenkokaren med tiden och påverka vattenkokarens prestanda. Regelbunden avkalkning gör att din vattenkokare håller längre, säkerställer korrekt funktion och sparar energi. När kalkavlagringar börjar byggas upp inuti vattenkokaren, följ stegen nedan för att avkalka din vattenkokare:

1. Tillsätt vit vinäger eller skivor av färska citroner i vattenkokaren.
2. Fyll vattenkokaren med vatten till maximal vattennivå.
3. Koka upp blandningen.
4. Vänta i 1.5 till 2 timmar (beroende på hur allvarlig skalan är) innan du sköljer vattenkokaren.

5. Använd en borste eller rengöringsduk för att ta bort eventuella fläckar.
6. Fyll vattenkokaren med vatten igen och koka den två gånger innan du använder den.

LAGRING

1. Koppla ur apparaten och ta isär alla delar. Nätsladden kan vara lindad under botten av strömbasen.
2. Se till att alla delar är rena och torra innan du förvarar dem.

MILJÖVÄNLIG AVFALLSHANTERING

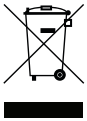

Denna symbol betyder att denna produkt inte får slängas med vanligt hushållsavfall (2012/19/EU). Produkter märkta med denna symbol måste samlas in separat och återvinnas på utsedda insamlingsställen.
Närvaron av farliga komponenter i utrustningen kan potentiellt vara skadliga för miljön, t.ex. orsaka kontaminering, och som ett resultat utgöra en risk för människors hälsa.
Korrekt sortering av avfall i hushållen spelar en viktig roll i återvinningsprocessen för avfall från elektronisk utrustning. Att följa reglerna för separat insamling säkerställer en tillräcklig nivå av skydd för människors hälsa och miljön.

GARANTI

- Tillverkaren tillhandahåller garanti i enlighet med lagstiftningen i kundens eget hemland, med minst 1 år, från och med det datum då apparaten säljs till slutanvändaren.
- Garantin täcker endast defekter i material eller utförande.
- När du gör ett anspråk under garantin måste den ursprungliga inköpsräkningen (med inköpsdatum) skickas in.
- Garantin gäller inte i fall av:
    - Normalt slitage.
    - Felaktig användning, t.ex. överbelastning av apparaten, användning av icke godkända tillbehör
    - Användning av våld, skador orsakade av yttre påverkan.
    - Skador orsakade av att användarmanualen inte följts eller att installationsanvisningarna inte följts.
    - Delvis eller helt demonterade apparater.

FÖRKLARING OM ÖVERENSSTÄMMELSE

Denna apparat har designats, konstruerats och distribuerats i enlighet med säkerhetskraven i EG-direktiven: RoHS 2-direktivet 2011/65/EU, ekodesignenergirelaterade produkter (ERP) 2009/125/EG, direktivet om elektromagnetisk kompatibilitet (EMC) 2014/30/EU, LVD Low Voltage Direktiv 2014/35/EU och följande ändringar.
Denna apparat är i överensstämmelse med relevanta lagkrav i Europeiska unionen.
Produktens försäkran om överensstämmelse finns tillgänglig online på www.arovo.com/manuals.

I enlighet med vår policy för ständiga produktförbättringar förbehåller vi oss rätten att göra tekniska och optiska ändringar utan föregående meddelande. Den aktuella versionen av denna bruksanvisning finns online på www.arovo.com/manuals.

SL – GRELNIK VODE 1,7L

POMEMBNI VARNOSTNI UKREPI

Pred uporabo izdelka natančno preberite ta priročnik in se seznanite z vsemi varnostnimi in pravilnimi priporočili za uporabo naprave. Priročnik shranite za nadaljnjo uporabo.

Pri uporabi električnih naprav je treba vedno upoštevati osnovne varnostne ukrepe. Ti vključujejo naslednje:

- Pred uporabo izdelka natančno preberite ta priročnik in se seznanite z vsemi varnostnimi in pravilnimi priporočili za uporabo naprave. Priročnik shranite za nadaljnjo uporabo.
- Če se izdelek prenese ali preproda drugemu uporabniku, je treba priložiti navodila za uporabo, saj je sestavni del izdelka.
- Napravo je treba uporabljati na ravni, ravni in stabilni toplotno odporni površini. Izdelka ne uporabljajte v bližini umivalnikov ali v vlažnih prostorih.
- Napravo vedno izklopite in odklopite iz napajanja, če jo pustite brez nadzora.
- Če je priključek na električno omrežje poškodovan, ga je treba zamenjati in napravo odnesti v pooblaščeni center za tehnično podporo.
- Pred uporabo se prepričajte, da se napetost, navedena na nalepki, ujema z omrežno napetostjo.
- Napravo priključite na ozemljeno vtičnico in se prepričajte, da je pravilno vstavljena.
- Ne uporabljajte adapterjev za vtičnice.
- Naprave ne uporabljajte, če je kabel ali vtič poškodovan.
- Če se katero od ohišij naprave zlomi, napravo takoj odklopite iz električnega omrežja, da preprečite možnost električnega udara.
- Napajalnega kabla ne silite in ga ne uporabljajte za dvigovanje, prenašanje ali odklop naprave.
- Preverite stanje napajalnega kabla. Poškodovani ali zapleteni kabli povečajo tveganje za električni udar. Če je kabel poškodovan, ga mora zamenjati proizvajalec ali pooblaščena tehnična služba, da se izognete nevarnosti.
- Da bi se izognili nevarnim situacijam, lahko zamenjavo ali popravilo sestavnih delov izdelka opravi samo proizvajalec, pooblaščeni servisni center ali oseba s podobnimi kvalifikacijami.
- Če sami razstavite ali poskušate popraviti napravo, lahko pride do električnega udara.
- Prepričajte se, da je napajalni kabel stran od ostrih robov ali virov toplote, ki bi ga lahko poškodovali.
- Napajalni kabel ne sme viseti z roba mize ali pulta.
- Če želite odstraniti vtič iz električne vtičnice, vedno primite vtič; Ne odstranjujte vtiča tako, da vlečete napajalni kabel.
- Nobena tekočina ne sme teči na vtič in priključek.
- Naprave ali napajalnega kabla ne potapljajte v vodo ali druge tekočine in jih ne puščajte pod tekočo vodo. Obstaja nevarnost izgube življenja zaradi električnega udara.
- Z napravo ne ravnajte z mokrimi rokami ali ko stojite na mokrih tleh.
- Naprava ni primerna za zunanjo uporabo.
- Ob ustreznem nadzoru, navodilih o varni uporabi in zagotavljanju, da so nevarnosti razumljene, lahko to napravo uporabljajo osebe z zmanjšanimi fizičnimi, senzoričnimi ali duševnimi sposobnostmi ali pomanjkanjem izkušenj in znanja, če so bile nadzorovane ali poučene o varni uporabi naprave in razumejo nevarnosti.
- Naprave ne smejo upravljati ali čistiti otroci.
- Otroci se ne smejo igrati z napravo.
- Otroci morajo ostati pod nadzorom odraslih, da se preprečijo igranje z napravo.
- Napravo in napajalni kabel hranite izven dosega otrok.
- Kotlička se ne sme uporabljati za kuhanje rezancev, ker lahko olje povzroči razpok indikatorja nivoja vode.
- Kotliček uporabljajte samo v kombinaciji z originalno podlago.
- Kotliček je namenjen samo za ogrevanje in vrelo vodo.
- Nikoli ne polnite grelnika vode preko oznake najvišje dovoljene ravni. Če je grelnik vode prenapolnjen, lahko iz ustnika izcuri vrela voda in povzroči opekline.
- Bodite previdni: zunanjost kotlička in voda v njem se med uporabo in nekaj časa po njem segrejeta. Kotliček dvignite samo za ročaj. Prav tako pazite na vročo paro, ki prihaja iz kotlička.

Opozorilo

- Nepravilna uporaba lahko povzroči telesne poškodbe. Ta izdelek uporabljajte samo v skladu s tem priročnikom. Nikoli ne poskušajte spreminjati izdelka na kakršen koli način.
- Nikoli ne potapljajte dna kotlička v vodo ali katero koli drugo tekočino, niti ga ne sperite pod pipo. Za čiščenje podlage uporabljajte samo vlažno krpo.
- Nevarnost poškodb v primeru nepravilne uporabe! Rezalna rezila so zelo ostra; Bodite zelo previdni in se izogibajte neposrednemu stiku z rezalnimi rezili.

Previdnost

Naprava je namenjena za domače in podobne aplikacije, kot so kmečke hiše, nočitve z zajtrkom, kuhinjski prostori za osebje v trgovinah, pisarnah in drugih delovnih okoljih ter strankam v hotelih, motelih in drugih stanovanjskih okoljih. Izdelek ni namenjen komercialni uporabi.

RAZLAGA SIMBOLOV

	Preberite navodila za uporabo.		Embalažo je mogoče ponovno uporabiti ali reciklirati. Prosimo, da pravilno zavrzite embalažni material, ki ni več potreben.
	Embalažo je mogoče ponovno uporabiti ali reciklirati. Prosimo, da pravilno zavrzite embalažni material, ki ni več potreben.		Ta izdelek je varen za uporabo v stiku z živili.
	Če pri razpakiranju izdelka opazite poškodbe pri prevozu, se nemudoma obrnite na prodajalca.		Embalažo je mogoče ponovno uporabiti ali reciklirati. Prosimo, da pravilno zavrzite embalažni material, ki ni več potreben.
	Izjava o skladnosti. Izdelki, označeni s tem simbolom, so skladni z Evropskim gospodarskim prostorom (EGP). Izjavo EU o skladnosti lahko zahtevate od proizvajalca.		Ta naprava je opremljena z CEE 7/7 "Schuko" (tip F) in je primerna za uporabo z naslednjimi vtičnicami: CEE 7/3 in CEE 7/5.

SPLOŠNE ZNAČILNOSTI

1. Zaklepanje pokrova
2. Filter
3. Merilnik vode
4. Telo
5. Napajalna osnova
6. Ročica
7. Stikalo za vklop/izklop

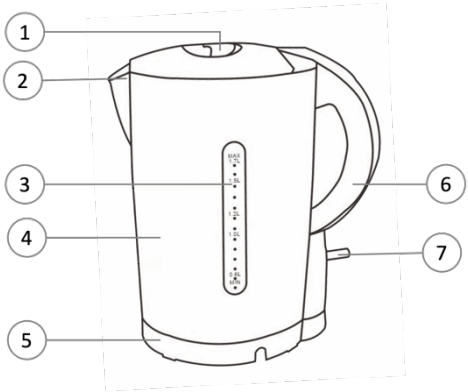

Vključeno v škatlo:

- 1 x napajalna osnova
- 1 x telo kotlička
- 1 x uporabniški priročnik

TEHNIČNI PODATKI

- Napajanje: 220-240V, 50 / 60Hz
- Vhodna moč: 2000W
- Dimenzije izdelka: 17 x 12 x 24 cm
- Teža izdelka: 735 g

PRED PRVO UPORABO

- Prepričajte se, da je bila vsa embalaža izdelka odstranjena.
- Pred uporabo zaženite cikel čiščenja, tako da enkrat zavrete največjo prostornino (1,7 l) vode in nato dvakrat zavrite vodo.

PRIPRAVA NA UPORABO

- Popolnoma odvijte napajalni kabel in pravilno sestavite napravo, preden vtič vstavite v steno.

UPORABA NAPRAVE

1. Napravo postavite na ravno površino.
2. Če želite napolniti grelnik vode, ga odstranite iz napajalne baze in odprite pokrov s pritiskom na gumb za sprostitev na pokrovu, nato napolnite kotliček z želeno količino vode in zaprite pokrov. Nivo vode mora biti znotraj najnižje in najvišje ravni.
   Opomba:
   - Ne polnite vode nad najvišjo ravnjo.
3. Kotliček postavite nazaj na podnožje.
4. Pritisnite stikalo za vklop. Indikatorska lučka se bo zasvetila in grelnik vode bo začel vreti vodo.
5. Kotliček se bo samodejno izklopil, ko voda zavre.
6. Če je potrebno, boste morali počakati 30 sekund, preden boste lahko ponovno pritisnili stikalo za vklop, da ponovno zavrete vodo. Napajanje lahko kadar koli izklopite tako, da dvignete stikalo navzgor ali neposredno dvignete grelnik vode z napajalne baze, da ustavite postopek vrenja.
   Opomba:
   - Prepričajte se, da stikalo ni ovir in da je pokrov trdno zaprt, grelnik vode se ne bo izklopil, če je stikalo omejeno ali če se pokrov odpira.
7. Dvignite grelnik vode z napajalne baze in nato nalijte vodo.
   Previdnost:
   - Pri izlivanju vode iz kotlička ravnajte previdno, saj lahko vrela voda povzroči opekline, poleg tega pa ne odpirajte pokrova, ko je voda v kotličku vroča.

Zaščita pred vrenjem

Ta grelnik za vodo je opremljen z zaščito pred vrenjem: samodejno se izklopi, če ga pomotoma vklopite brez vode ali brez dovolj vode. Pustite, da se grelnik ohladi 10 minut, nato pa ga dvignite s podnožja. Nato je grelnik vode ponovno pripravljen za uporabo.

ČIŠČENJE

1. Odklopite napravo.
2. Zunanjo stran kotlička in podnožje očistite z vlažno krpo.
   - Za čiščenje naprave ne uporabljajte topil ali izdelkov s kislim ali bazičnim pH, kot so belila ali abrazivni izdelki.
   - Napajalne baze nikoli ne potapljajte v vodo ali katero koli drugo tekočino ali je ne postavljajte pod tekočo vodo.

ODSTRANJEVANJE VODNEGA KAMNA

Lestvica se lahko sčasoma nabira v kotličku in vpliva na delovanje kotlička. Z rednim odstranjevanjem vodnega kamna bo vaš grelnik vode trajal dlje, zagotovil pravilno delovanje in prihranil energijo. Ko se v kotličku začne nabirati vodni kamen, sledite spodnjim korakom za odstranjevanje vodnega kamna:

1. V kotliček dodajte beli kis ali rezine svežih limon.
2. Kotliček napolnite z vodo do najvišjega nivoja vode.
3. Mešanico zavremo.
4. Počakajte 1,5 do 2 uri (odvisno od resnosti lestvice), preden sperete kotliček.
5. Uporabite krtačo ali čistilno krpo, da odstranite morebitne madeže.
6. Kotliček ponovno napolnite z vodo in ga pred uporabo dvakrat zavrite.

SKLADIŠČENJE

1. Odklopite napravo in razstavite vse dele. Napajalni kabel je lahko veter pod dnom napajalne baze.
2. Pred shranjevanjem se prepričajte, da so vsi deli čisti in suhi.

OKOLJU PRIJAZNO ODSTRANJEVANJE

Ta simbol pomeni, da tega izdelka ne smete odlagati skupaj z običajnimi gospodinjskimi odpadki (2012/19/EU). Izdelke, označene s tem simbolom, je treba ločeno zbirati in reciklirati na določenih zbirnih mestih.
Prisotnost nevarnih sestavnih delov v opremi je lahko škodljiva za okolje, npr. povzroči kontaminacijo in posledično predstavlja tveganje za zdravje ljudi.
Pravilno sortiranje odpadkov v gospodinjstvih ima pomembno vlogo v procesu recikliranja odpadne elektronske opreme. Upoštevanje pravil ločenega zbiranja zagotavlja zadostno raven varovanja zdravja ljudi in okolja.

GARANCIJA

- Proizvajalec zagotavlja garancijo v skladu z zakonodajo države stalnega prebivališča kupca, najmanj 1 leto, od datuma, ko je naprava prodana končnemu uporabniku.
- Garancija zajema samo napake v materialu ali izdelavi.
- Pri vložitvi zahtevka v okviru garancije je treba predložiti originalni račun za nakup (z datumom nakupa).
- Garancija ne velja v primerih:
    - Običajna obraba.
    - Nepravilna uporaba, npr. preobremenitev naprave, uporaba neodobrene dodatne opreme
    - Uporaba sile, poškodbe, ki jih povzročajo zunanji vplivi.
    - Škoda, ki nastane zaradi neupoštevanja navodil za uporabo ali neupoštevanja navodil za namestitev.
    - Delno ali popolnoma razstavljene naprave.

IZJAVA O SKLADNOSTI

Ta naprava je bila zasnovana, izdelana in distribuirana v skladu z varnostnimi zahtevami direktiv ES: Direktiva RoHS 2 2011/65/EU, Izdelki za okoljsko primerno zasnovo energije (ERP) 2009/125/ES, Direktiva o elektromagnetni združljivosti (EMC) 2014/30/EU, Direktiva o nizki napetosti LVD 2014/35/EU in naslednje spremembe.
Ta naprava je v skladu z ustreznimi zakonskimi zahtevami Evropske unije. Izjava o skladnosti izdelka je na voljo na spletu na www.arovo.com/manuals.

V skladu z našo politiko nenehnega izboljševanja izdelkov si pridržujemo pravico do tehničnih in optičnih sprememb brez predhodnega obvestila. Trenutno različico tega uporabniškega priročnika lahko najdete na spletu na www.arovo.com/manuals.

HR – KUHALO ZA VODU 1,7L

VAŽNE SIGURNOSNE MJERE OPREZA

Prije upotrebe proizvoda pažljivo pročitajte ovaj priručnik i upoznajte se sa svim sigurnosnim i pravilnim preporukama za uporabu uređaja. Sačuvajte priručnik za buduću upotrebu.

Prilikom korištenja električnih uređaja uvijek se treba pridržavati osnovnih sigurnosnih mjera. To uključuje sljedeće:

- Prije upotrebe proizvoda pažljivo pročitajte ovaj priručnik i upoznajte se sa svim sigurnosnim i pravilnim preporukama za uporabu uređaja. Sačuvajte priručnik za buduću upotrebu.
- Ako se proizvod prenosi ili preprodaje drugom korisniku, potrebno je priložiti korisnički priručnik jer je on sastavni dio proizvoda.
- Uređaj treba koristiti na ravnoj, ravnoj i stabilnoj površini otpornoj na toplinu. Nemojte koristiti proizvod u blizini sudopera ili u vlažnim prostorijama.
- Uvijek isključite uređaj i isključite ga iz napajanja ako ga ostavite bez nadzora.
- Ako je priključak na električnu mrežu oštećen, mora se zamijeniti, odnesite uređaj u ovlašteni centar za tehničku podršku.
- Uvjerite se da voltage naznačeno na naljepnici s podacima odgovara mrežnom voltage prije upotrebe.
- Priključite uređaj u uzemljenu utičnicu i provjerite je li pravilno umetnut.
- Nemojte koristiti adaptere za utikače.
- Nemojte koristiti uređaj ako su kabel ili utikač oštećeni.
- Ako se bilo koje kućište uređaja pokvari, odmah isključite uređaj iz električne mreže kako biste spriječili mogućnost strujnog udara.
- Nemojte forsirati kabel za napajanje niti ga koristiti za podizanje, nošenje ili isključivanje uređaja.
- Provjerite stanje kabela za napajanje. Oštećeni ili zapetljani kabeli povećavaju rizik od strujnog udara. Ako je kabel oštećen, mora ga zamijeniti proizvođač ili ovlašteni tehnički servis kako bi se izbjegla opasnost.
- Kako bi se izbjegle opasne situacije, zamjenu ili popravak komponenti proizvoda smije izvoditi samo proizvođač, ovlašteni servisni centar ili osoba sa sličnim kvalifikacijama.
- Rastavljanje ili pokušaj samostalnog popravljanja uređaja nosi opasnost od strujnog udara.
- Provjerite je li kabel za napajanje udaljen od oštrih rubova ili izvora topline koji bi ga mogli oštetiti.
- Kabel za napajanje ne smije visjeti s ruba stola ili radne površine.
- Da biste izvadili utikač iz utičnice, uvijek uhvatite utikač; Ne izvlačite utikač povlačenjem kabela za napajanje.
- Nikakva tekućina ne smije teći na utikač i priključak.
- Ne uranjajte uređaj ili kabel za napajanje u vodu ili druge tekućine niti ih stavljajte pod tekuću vodu. Postoji opasnost od gubitka života zbog strujnog udara.
- Nemojte rukovati uređajem niti rukovati njime mokrim rukama ili dok stojite na mokrom podu.
- Uređaj nije prikladan za vanjsku upotrebu.
- Podložno odgovarajućem nadzoru, uputama o sigurnoj uporabi i osiguravanju razumijevanja opasnosti, ovaj uređaj mogu koristiti osobe sa smanjenim fizičkim, osjetilnim ili mentalnim sposobnostima ili nedostatkom iskustva i znanja ako su pod nadzorom ili upute o korištenju uređaja na siguran način i razumiju uključene opasnosti.
- Uređaj ne smiju koristiti niti čistiti djeca.
- Djeca se ne smiju igrati s uređajem.
- Djeca trebaju ostati pod nadzorom odrasle osobe kako bi se spriječilo da se igraju s uređajem.
- Uređaj i kabel za napajanje držite izvan dohvata djece.
- Kuhalo za vodu se ne smije koristiti za kuhanje rezanaca jer ulje može uzrokovati puknuće indikatora razine vode.
- Kuhalo za vodu koristite samo u kombinaciji s originalnim postoljem.
- Kuhalo za vodu namijenjeno je samo zagrijavanju i kipućoj vodi.
- Nikada nemojte puniti kuhalo za vodu iznad indikacije maksimalne razine. Ako je kuhalo za vodu prepuno, kipuća voda može izbaciti iz izljeva i uzrokovati opekline.
- Budite oprezni: vanjska strana kuhala za vodu i voda u njemu postaju vrući tijekom i neko vrijeme nakon upotrebe. Podignite kuhalo za vodu samo za ručku. Također se čuvajte vruće pare koja izlazi iz kuhala za vodu.

Upozorenje

- Nepravilna uporaba može dovesti do tjelesnih ozljeda. Koristite ovaj proizvod samo u skladu s ovim priručnikom. Nikada ne pokušavajte modificirati proizvod na bilo koji način.
- Nikada nemojte uranjati dno kuhala za vodu u vodu ili bilo koju drugu tekućinu, niti ga ispirati pod mlazom vode. Za čišćenje baze koristite samo vlažnu krpu.
- Opasnost od ozljeda u slučaju nepravilne uporabe! Oštrice za rezanje su vrlo oštre; Budite izuzetno oprezni i izbjegavajte izravan kontakt s noževima za rezanje.

Oprez

Uređaj je namijenjen za kućne i slične primjene kao što su seoske kuće, okruženja tipa noćenja s doručkom, kuhinjski prostori za osoblje u trgovinama, uredima i drugim radnim okruženjima te klijentima u hotelima, motelima i drugim stambenim okruženjima. Proizvod nije namijenjen za komercijalnu upotrebu.

OBJAŠNJENJE SIMBOLA

	Pročitajte korisnički priručnik.		Ambalaža se može ponovno upotrijebiti ili reciklirati. Molimo pravilno odložite sav materijal za pakiranje koji više nije potreban.
RECICLA	Ambalaža se može ponovno upotrijebiti ili reciklirati. Molimo pravilno odložite sav materijal za pakiranje koji više nije potreban.		Ovaj proizvod je siguran za upotrebu u kontaktu s hranom.
	Ako primijetite bilo kakva oštećenja pri transportu prilikom raspakiranja proizvoda, obratite se svom prodavaču bez odgađanja.		Ambalaža se može ponovno upotrijebiti ili reciklirati. Molimo pravilno odložite sav materijal za pakiranje koji više nije potreban.
CE	Izjava o sukladnosti. Proizvodi označeni ovim simbolom u skladu su s Europskim gospodarskim prostorom (EGP). EU izjava o sukladnosti može se zatražiti od proizvođača.		Ovaj uređaj je opremljen CEE 7/7 "Schuko" (tip F) i prikladan je za upotrebu sa sljedećim utičnicama: CEE 7/3 i CEE 7/5.

OPĆE ZNAČAJKE

1. Zaključavanje poklopca
2. Filtar
3. Mjerač vode
4. Tijelo
5. Baza snage
6. Drška
7. Prekidač za uključivanje/isključivanje

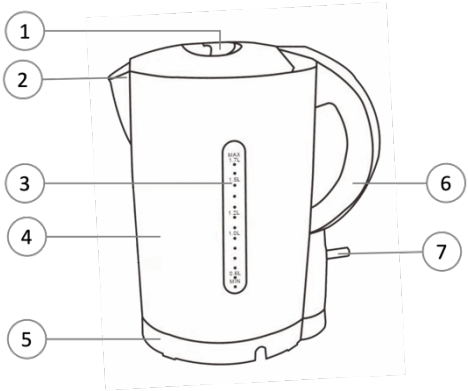

Uključeno u kutiju:

- 1 x baza za napajanje
- 1 x tijelo kuhala za vodu
- 1 x korisnički priručnik

TEHNIČKI PODACI

- Napajanje: 220-240V, 50/60Hz
- Ulazna snaga: 2000W
- Dimenzije proizvoda: 17 x 12 x 24 cm
- Težina proizvoda: 735 g

PRIJE PRVE UPOTREBE

- Provjerite je li sva ambalaža proizvoda uklonjena.
- Prije upotrebe pokrenite ciklus čišćenja tako da jednom prokuhate maksimalni kapacitet (1,7 l) vode, a zatim dvaput bacite vodu.

PRIPREMA ZA UPOTREBU

- Potpuno odmotajte kabel za napajanje i pravilno sastavite uređaj prije nego što utikač stavite u zid.

KORIŠTENJE UREĐAJA

1. Postavite uređaj na ravnu površinu.
2. Da biste napunili kuhalo za vodu, izvadite ga iz baze za napajanje i otvorite poklopac pritiskom na gumb za otpuštanje na poklopcu, a zatim napunite kuhalo željenom količinom vode i zatvorite poklopac. Razina vode mora biti unutar minimalne i maksimalne razine.
   Bilješka:
   - Nemojte puniti vodu preko maksimalne razine.
3. Vratite kuhalo za vodu na podnožje.
4. Pritisnite prekidač za napajanje. Indikatorska lampica će zasvijetliti i kuhalo za vodu će početi kuhati vodu.
5. Kuhalo za vodu će se automatski isključiti nakon što voda proključa.
6. Ako je potrebno, morat ćete pričekati 30 sekundi prije nego što ponovno pritisnete prekidač za napajanje kako biste ponovno prokuhali vodu. U bilo kojem trenutku možete isključiti napajanje podizanjem prekidača ili izravnim podizanjem kuhala za vodu s baze za napajanje kako biste zaustavili proces ključanja.
   Bilješka:
   - Uvjerite se da prekidač nema prepreka i da je poklopac čvrsto zatvoren, kuhalo za vodu se neće isključiti ako je prekidač ograničen ili ako se poklopac otvara.
7. Podignite kuhalo za vodu s baze za napajanje, a zatim ulijte vodu.
   Oprez:
   - Pažljivo postupajte kada izlijevate vodu iz kuhala za vodu jer kipuća voda može dovesti do opeklina, osim toga, nemojte otvarati poklopac dok je voda u kuhalu vruća.

Zaštita od kuhanja

Ovaj kuhalo za vodu opremljeno je zaštitom od kuhanja: automatski se isključuje ako ga slučajno uključite bez ili bez dovoljno vode u njemu. Ostavite kuhalo za vodu da se ohladi 10 minuta, a zatim ga podignite s dna. Tada je čajnik ponovno spreman za upotrebu.

ČIŠĆENJE

1. Isključite uređaj iz utičnice.
2. Očistite vanjsku stranu kuhala za vodu i postolje oglasomamp krpom.
   - Za čišćenje uređaja nemojte koristiti otapala ili proizvode s kiselim ili baznim pH, poput izbjeljivača ili abrazivnih proizvoda.
   - Nikada nemojte uranjati bazu u vodu ili bilo koju drugu tekućinu niti je stavljati pod tekuću vodu.

UKLANJANJE KAMENCA

Kamenac se s vremenom može nakupiti unutar kuhala za vodu i utjecati na performanse kuhala za vodu. Redovito uklanjanje kamenca čini vaše kuhalo za vodu duljim vijekom trajanja, osigurava pravilnu funkciju i štedi energiju. Kada se kamenac počne nakupljati unutar kuhala za vodu, slijedite korake u nastavku kako biste uklonili kamenac s kuhala za vodu:

1. U čajnik dodajte bijeli ocat ili kriške svježeg limuna.
2. Napunite kuhalo vodom do maksimalne razine vode.
3. Prokuhajte smjesu.
4. Pričekajte 1,5 do 2 sata (ovisno o težini kamenca) prije ispiranja kuhala za vodu.
5. Koristite četku ili krpu za čišćenje kako biste uklonili sve mrlje.
6. Ponovno napunite kuhalo vodom i dvaput ga prokuhajte prije upotrebe.

USKLADIŠTENJE

1. Isključite uređaj iz struje i rastavite sve dijelove. Kabel za napajanje može biti vjetar ispod dna baze za napajanje.
2. Prije skladištenja provjerite jesu li svi dijelovi čisti i suhi.

EKOLOŠKI PRIHVATLJIVO ODLAGANJE

Ovaj simbol znači da se ovaj proizvod ne smije odlagati s uobičajenim kućnim otpadom (2012/19/EU). Proizvodi označeni ovim simbolom moraju se odvojeno sakupljati i reciklirati na određenim sabirnim mjestima.
Prisutnost opasnih komponenti u opremi može potencijalno biti štetna za okoliš, npr. uzrokovati kontaminaciju i kao rezultat toga predstavljati rizik za ljudsko zdravlje.
Pravilno razvrstavanje otpada u kućanstvima igra važnu ulogu u procesu recikliranja otpadne elektroničke opreme. Pridržavanje pravila odvojenog prikupljanja osigurava dovoljnu razinu zaštite zdravlja ljudi i okoliša.

JAMSTVO

- Proizvođač daje jamstvo u skladu sa zakonodavstvom zemlje prebivališta kupca, s najmanje 1 godinom, počevši od datuma prodaje uređaja krajnjem korisniku.
- Jamstvo pokriva samo nedostatke u materijalu ili izradi.
- Prilikom podnošenja zahtjeva prema jamstvu potrebno je dostaviti originalni račun za kupnju (s datumom kupnje).
- Jamstvo se neće primjenjivati u slučajevima:
    - Normalno trošenje.
    - Nepravilna uporaba, npr. preopterećenje uređaja, uporaba neodobrenog pribora
    - Upotreba sile, oštećenja uzrokovana vanjskim utjecajima.
    - Oštećenja uzrokovana nepoštivanjem korisničkog priručnika ili nepoštivanjem uputa za instalaciju.
    - Djelomično ili potpuno demontirani uređaji.

IZJAVA O SUKLADNOSTI

Ovaj uređaj je dizajniran, konstruiran i distribuiran u skladu sa sigurnosnim zahtjevima direktiva EZ: RoHS 2 Direktiva 2011/65/EU, Ekološki dizajn proizvoda povezanih s energijom (ERP) 2009/125/EC, Direktiva o elektromagnetskoj kompatibilnosti (EMC) 2014/30/EU, LVD Low Voltage Direktiva 2014/35/EU i sljedeće izmjene.
Ovaj uređaj je u skladu s relevantnim zakonskim zahtjevima Europske unije. Izjava o sukladnosti proizvoda dostupna je na internetu na www.arovo.com/manuals.

U skladu s našom politikom stalnog poboljšanja proizvoda, zadržavamo pravo tehničkih i optičkih promjena bez prethodne najave. Trenutnu verziju ovog korisničkog priručnika možete pronaći na internetu na www.arovo.com/manuals.

PL – CZAJNIK NA WODĘ 1,7L

WAŻNE ŚRODKI OSTROŻNOŚCI

Przed użyciem produktu należy uważnie przeczytać niniejszą instrukcję i zapoznać się ze wszystkimi zaleceniami dotyczącymi bezpieczeństwa i prawidłowego użytkowania urządzenia. Zachowaj instrukcję na przyszłość.

Podczas korzystania z urządzeń elektrycznych należy zawsze przestrzegać podstawowych środków ostrożności. Należą do nich:

- Przed użyciem produktu należy uważnie przeczytać niniejszą instrukcję i zapoznać się ze wszystkimi zaleceniami dotyczącymi bezpieczeństwa i prawidłowego użytkowania urządzenia. Zachowaj instrukcję na przyszłość.
- W przypadku przekazania lub odsprzedaży produktu innemu użytkownikowi konieczne jest dołączenie instrukcji obsługi, ponieważ jest ona integralną częścią produktu.
- Urządzenie powinno być używane na równej, płaskiej i stabilnej powierzchni żaroodpornej. Nie używaj produktu w pobliżu zlewów lub w damp pomieszczenia.
- Zawsze wyłączaj urządzenie i odłączaj od zasilania, jeśli jest pozostawione bez nadzoru.
- Jeśli połączenie z siecią zostało uszkodzone, należy je wymienić, zanieś urządzenie do autoryzowanego centrum pomocy technicznej.
- Upewnij się, że voltage wskazane na tabliczce znamionowej pasuje do objętości siecitage przed użyciem.
- Podłącz urządzenie do gniazdka z uziemieniem i upewnij się, że jest prawidłowo włożone.
- Nie używaj adapterów wtyczek.
- Nie używaj urządzenia, jeśli lub wtyczka są uszkodzone.
- Jeśli którakolwiek z obudów urządzenia pęknie, natychmiast odłącz urządzenie od sieci, aby zapobiec możliwości porażenia prądem.
- Nie używaj przewodu zasilającego na siłę ani nie używaj go do podnoszenia, przenoszenia lub odłączania urządzenia.
- Sprawdź stan przewodu zasilającego. Uszkodzone lub splątane zwiększają ryzyko porażenia prądem. Jeśli przewód jest uszkodzony, musi zostać wymieniony przez producenta lub autoryzowany serwis techniczny, aby uniknąć zagrożenia.
- Aby uniknąć niebezpiecznych sytuacji, wymiana lub naprawa elementów produktu może być wykonywana wyłącznie przez producenta, autoryzowane centrum serwisowe lub osobę o podobnych kwalifikacjach.
- Demontaż lub próba samodzielnej naprawy urządzenia niesie ze sobą ryzyko porażenia prądem.
- Upewnij się, że przewód zasilający znajduje się z dala od ostrych krawędzi lub źródeł ciepła, które mogłyby go uszkodzić.
- Przewód zasilający nie może zwisać z krawędzi stołu lub blatu.
- Aby wyjąć wtyczkę z gniazdka elektrycznego, zawsze chwyć za wtyczkę; Nie wyjmuj wtyczki, ciągnąc za przewód zasilający.
- Żaden płyn nie powinien spływać na wtyczkę i złącze.
- Nie zanurzaj urządzenia ani przewodu zasilającego w wodzie lub innych płynach ani nie umieszczaj ich pod bieżącą wodą. Istnieje ryzyko utraty życia w wyniku porażenia prądem.
- Nie dotykaj ani nie obsługuj urządzenia mokrymi rękami lub stojąc na mokrej podłodze.
- Urządzenie nie nadaje się do użytku na zewnątrz.
- Pod odpowiednim nadzorem, instrukcją bezpiecznego użytkowania i zapewnieniem, że zagrożenia są zrozumiałe, to urządzenie może być używane przez osoby o ograniczonych zdolnościach fizycznych, sensorycznych lub umysłowych lub bez doświadczenia i wiedzy, jeśli znajdują się pod nadzorem lub są poinstruowane w zakresie bezpiecznego korzystania z urządzenia i rozumieją związane z tym zagrożenia.
- Urządzenie nie może być obsługiwane ani czyszczone przez dzieci.
- Dzieci nie mogą bawić się urządzeniem.
- Dzieci powinny pozostawać pod nadzorem osoby dorosłej, aby uniemożliwić im zabawę urządzeniem.
- Przechowuj urządzenie i przewód zasilający w miejscu niedostępnym dla dzieci.
- Czajnik nie może być używany do gotowania makaronu, ponieważ olej może spowodować pęknięcie wskaźnika poziomu wody.

- Używaj czajnika tylko w połączeniu z oryginalną podstawą.
- Czajnik przeznaczony jest wyłącznie do podgrzewania i gotowania wody.
- Nigdy nie napełniaj czajnika powyżej wskazanego maksymalnego poziomu. Jeśli czajnik został przepełniony, wrząca woda może wytrysnąć z dziobka i spowodować oparzenia.
- Bądź ostrożny: zewnętrzna strona czajnika i woda w nim nagrzewają się podczas i jakiś czas po użyciu. Czajnik należy podnosić wyłącznie za uchwyt. Uważaj również na gorącą parę, która wydobywa się z czajnika.

Ostrzeżenie

- Nieprawidłowe użytkowanie może spowodować obrażenia ciała. Używaj tego produktu tylko zgodnie z niniejszą instrukcją. Nigdy nie próbuj w żaden sposób modyfikować produktu.
- Nigdy nie zanurzaj podstawy czajnika w wodzie ani innym płynie, ani nie płucz jej pod bieżącą wodą. Do czyszczenia podstawy używaj wyłącznie wilgotnej szmatki.
- Niebezpieczeństwo obrażeń w przypadku niewłaściwego użytkowania! Ostrza tnące są bardzo ostre; Zachowaj szczególną ostrożność i unikaj bezpośredniego kontaktu z ostrzami tnącymi.

Ostrożność

Urządzenie jest przeznaczone do zastosowań domowych i podobnych, takich jak gospodarstwa rolne, środowiska typu bed and breakfast, kuchnie dla personelu w sklepach, biurach i innych środowiskach pracy oraz przez klientów w hotelach, motelach i innych środowiskach mieszkalnych. Produkt nie jest przeznaczony do użytku komercyjnego.

OBJAŚNIENIE SYMBOLI

	Przeczytaj instrukcję obsługi.		Opakowanie można ponownie wykorzystać lub poddać recyklingowi. Wszelkie materiały opakowaniowe, które nie są już potrzebne, należy zutylizować w odpowiedni sposób.
RECICLA	Opakowanie można ponownie wykorzystać lub poddać recyklingowi. Wszelkie materiały opakowaniowe, które nie są już potrzebne, należy zutylizować w odpowiedni sposób.		Ten produkt jest bezpieczny do stosowania w kontakcie z żywnością.
	Jeśli zauważysz jakiekolwiek uszkodzenia transportowe podczas rozpakowywania produktu, skontaktuj się ze sprzedawcą jak najszybciej.		Opakowanie można ponownie wykorzystać lub poddać recyklingowi. Wszelkie materiały opakowaniowe, które nie są już potrzebne, należy zutylizować w odpowiedni sposób.
CE	Deklaracja zgodności. Produkty oznaczone tym symbolem są zgodne z wymogami Europejskiego Obszaru Gospodarczego (EOG). Deklarację zgodności UE można uzyskać od producenta.		To urządzenie jest wyposażone w CEE 7/7 "Schuko" (typ F) i nadaje się do użytku z następującymi gniazdkami: CEE 7/3 i CEE 7/5.

OGÓLNA CHARAKTERYSTYKA

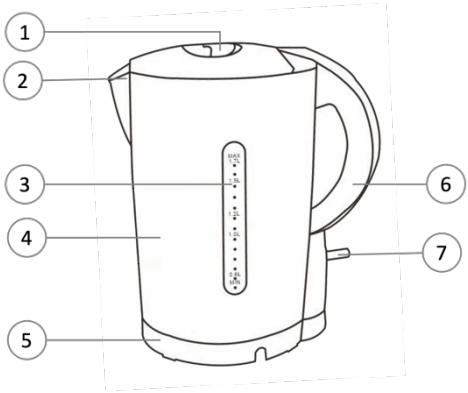

1. Blokada pokrywy
2. Filtr
3. Wskaźnik wody
4. Ciało
5. Baza mocy
6. Uchwyt
7. Włącznik/wyłącznik

W zestawie:

- 1 x podstawa zasilająca
- 1 x korpus czajnika
- 1 x instrukcja obsługi

DANE TECHNICZNE

- Zasilanie: 220-240V, 50/60Hz
- Moc wejściowa: 2000W
- Wymiary produktu: 17 x 12 x 24 cm
- Waga produktu: 735 g

PRZED PIERWSZYM UŻYCIEM

- Upewnij się, że całe opakowanie produktu zostało usunięte.
- Przed użyciem uruchom cykl czyszczenia, gotując raz maksymalną pojemność (1.7 l) wody, a następnie dwukrotnie wylewając wodę.

PRZYGOTOWANIE DO UŻYCIA

- Całkowicie rozwiń przewód zasilający i prawidłowo zmontuj urządzenie przed włożeniem wtyczki do ściany.

KORZYSTANIE Z URZĄDZENIA

1. Umieść urządzenie na płaskiej powierzchni.
2. Aby napełnić czajnik, wyjmij go z podstawy zasilającej i otwórz pokrywę, naciskając przycisk zwalniający na pokrywie, a następnie napełnij czajnik żądaną ilością wody i zamknij pokrywę. Poziom wody musi mieścić się w zakresie minimalnym i maksymalnym.
   Nuta:
   - Nie wlewaj wody powyżej maksymalnego poziomu.
3. Umieść czajnik z powrotem na podstawie.
4. Naciśnij wyłącznik zasilania. Zaświeci się lampka kontrolna, a czajnik zacznie gotować wodę.
5. Czajnik wyłączy się automatycznie, gdy woda się zagotuje.
6. W razie potrzeby będziesz musiał odczekać 30 sekund, zanim będziesz mógł ponownie nacisnąć wyłącznik zasilania, aby ponownie zagotować wodę. Możesz wyłączyć zasilanie w dowolnym momencie, podnosząc przełącznik do góry lub bezpośrednio podnosząc czajnik z podstawy, aby zatrzymać proces gotowania.
   Nuta:
   - Upewnij się, że przełącznik jest wolny od przeszkód, a pokrywa jest mocno zamknięta, czajnik nie wyłączy się, jeśli przełącznik jest zablokowany lub jeśli pokrywa się otwiera.
7. Podnieś czajnik z podstawy zasilającej, a następnie wlej wodę.
   Ostrożność:
   - Zachowaj ostrożność podczas nalewania wody z czajnika, ponieważ wrząca woda może spowodować poparzenie, poza tym nie otwieraj pokrywy, gdy woda w czajniku jest gorąca.

Ochrona przed gotowaniem na sucho

Ten czajnik jest wyposażony w zabezpieczenie przed przegotowaniem na sucho: wyłącza się automatycznie, jeśli przypadkowo włączysz go, gdy nie ma w nim wody lub jest w niej za mało. Pozwól czajnikowi ostygnąć przez 10 minut, a następnie zdejmij czajnik z podstawy. Następnie czajnik jest ponownie gotowy do użycia.

CZYSZCZENIE

1. Odłącz urządzenie.
2. Wyczyść zewnętrzną część czajnika i podstawę za pomocą adamp płótno.
    - Do czyszczenia urządzenia nie używaj rozpuszczalników ani produktów o kwaśnym lub zasadowym pH, takich jak wybielacze lub produkty ścierne.
    - Nigdy nie zanurzaj podstawy zasilającej w wodzie ani żadnym innym płynie ani nie umieszczaj jej pod bieżącą wodą.

ODWAPNIANIA

Z czasem wewnątrz czajnika może gromadzić się kamień i wpływać na wydajność czajnika. Regularne odkamienianie sprawia, że czajnik działa dłużej, zapewnia prawidłowe działanie i oszczędza energię. Gdy wewnątrz czajnika zacznie gromadzić się kamień, wykonaj poniższe czynności, aby usunąć kamień z czajnika:

1. Dodaj biały ocet lub plasterki świeżych cytryn do czajnika.
2. Napełnij czajnik wodą do maksymalnego poziomu wody.
3. Zagotuj mieszaninę.
4. Odczekaj 1,5 do 2 godzin (w zależności od nasilenia skali) przed wypłukaniem czajnika.
5. Użyj pędzla lub ściereczki do czyszczenia, aby usunąć wszelkie plamy.
6. Ponownie napełnij czajnik wodą i zagotuj ją dwa razy przed użyciem.

SKŁADOWANIE

1. Odłącz urządzenie i zdemontuj wszystkie części. Przewód zasilający może być nawinięty pod spodem podstawy zasilającej.
2. Upewnij się, że wszystkie części są czyste i suche przed przechowywaniem.

UTYLIZACJA PRZYJAZNA DLA ŚRODOWISKA

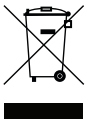

Ten symbol oznacza, że tego produktu nie należy wyrzucać wraz ze zwykłymi odpadami domowymi (2012/19/UE). Produkty oznaczone tym symbolem muszą być selektywnie zbierane i poddawane recyklingowi w wyznaczonych punktach zbiórki.
Obecność niebezpiecznych składników w urządzeniach może być potencjalnie szkodliwa dla środowiska, np. powodować zanieczyszczenie, a w efekcie stanowić zagrożenie dla zdrowia ludzkiego.
Prawidłowa segregacja odpadów w gospodarstwach domowych odgrywa ważną rolę w procesie recyklingu zużytego sprzętu elektronicznego. Przestrzeganie zasad selektywnej zbiórki zapewnia wystarczający poziom ochrony zdrowia ludzkiego i środowiska.

GWARANCJA

- Producent udziela gwarancji zgodnie z ustawodawstwem kraju zamieszkania klienta, na minimum 1 rok, licząc od daty sprzedaży urządzenia użytkownikowi końcowemu.
- Gwarancja obejmuje wyłącznie wady materiałowe lub wykonawcze.
- Przy składaniu reklamacji z tytułu rękojmi należy przedłożyć oryginał dowodu zakupu (z datą zakupu).
- Gwarancja nie obowiązuje w przypadku:
    - Normalne zużycie.
    - Nieprawidłowe użytkowanie, np. przeciążenie urządzenia, używanie niezatwierdzonych akcesoriów
    - Użycie siły, uszkodzenia spowodowane wpływami zewnętrznymi.
    - Uszkodzeń spowodowanych nieprzestrzeganiem instrukcji obsługi lub nieprzestrzeganiem instrukcji instalacji.
    - Częściowo lub całkowicie zdemontowane urządzenia.

DEKLARACJA ZGODNOŚCI

To urządzenie zostało zaprojektowane, skonstruowane i dystrybuowane zgodnie z wymogami bezpieczeństwa dyrektyw WE: Dyrektywa RoHS 2 2011/65/UE, Produkty związane z energią w zakresie ekoprojektu (ERP) 2009/125/WE, Dyrektywa w sprawie kompatybilności elektromagnetycznej (EMC) 2014/30/UE, LVD Low Voltage Dyrektywa 2014/35/UE i późniejsze zmiany.
To urządzenie jest zgodne z odpowiednimi wymogami prawnymi Unii Europejskiej.
Deklaracja zgodności produktu jest dostępna online pod adresem www.arovo.com/manuals.

Zgodnie z naszą polityką ciągłego ulepszania produktów zastrzegamy sobie prawo do wprowadzania zmian technicznych i optycznych bez uprzedzenia. Aktualną wersję tej instrukcji obsługi można znaleźć w Internecie pod adresem www.arovo.com/manuals.

EL – ΒΡΑΣΤΉΡΑΣ ΝΕΡΟΎ 1.7L

ΣΗΜΑΝΤΙΚΈΣ ΠΡΟΦΥΛΆΞΕΙΣ ΑΣΦΑΛΕΊΑΣ
Πριν χρησιμοποιήσετε το προϊόν, διαβάστε προσεκτικά αυτό το εγχειρίδιο και εξοικειωθείτε με όλες τις συστάσεις ασφάλειας και σωστής χρήσης για τη συσκευή. Φυλάξτε το εγχειρίδιο για μελλοντική αναφορά.

Όταν χρησιμοποιείτε ηλεκτρικές συσκευές, πρέπει πάντα να ακολουθείτε βασικές προφυλάξεις ασφαλείας. Αυτά περιλαμβάνουν τα εξής:

- Πριν χρησιμοποιήσετε το προϊόν, διαβάστε προσεκτικά αυτό το εγχειρίδιο και εξοικειωθείτε με όλες τις συστάσεις ασφάλειας και σωστής χρήσης για τη συσκευή. Φυλάξτε το εγχειρίδιο για μελλοντική αναφορά.
- Εάν το προϊόν μεταβιβαστεί ή μεταπωληθεί σε άλλο χρήστη, είναι απαραίτητο να συμπεριληφθεί το εγχειρίδιο χρήσης καθώς αποτελεί αναπόσπαστο μέρος του προϊόντος.
- Η συσκευή πρέπει να χρησιμοποιείται σε επίπεδη, επίπεδη και σταθερή ανθεκτική στη θερμότητα επιφάνεια. Μην χρησιμοποιείτε το προϊόν κοντά σε νεροχύτες ή σε υγρούς χώρους.
- Πάντα να απενεργοποιείτε τη συσκευή και να αποσυνδέεστε από την παροχή εάν αφεθεί χωρίς επίβλεψη.
- Εάν η σύνδεση με το δίκτυο έχει υποστεί ζημιά, πρέπει να αντικατασταθεί, μεταφέρετε τη συσκευή σε εξουσιοδοτημένο κέντρο τεχνικής υποστήριξης.
- Βεβαιωθείτε ότι η τάση που αναγράφεται στην ετικέτα αξιολόγησης ταιριάζει με την τάση δικτύου πριν από τη χρήση.
- Συνδέστε τη συσκευή σε γειωμένη πρίζα και βεβαιωθείτε ότι έχει τοποθετηθεί σωστά.
- Μην χρησιμοποιείτε προσαρμογείς βύσματος.
- Μην χρησιμοποιείτε τη συσκευή εάν το καλώδιο ή το βύσμα έχει υποστεί ζημιά.
- Εάν κάποιο από τα περιβλήματα της συσκευής σπάσει, αποσυνδέστε αμέσως τη συσκευή από το δίκτυο για να αποφύγετε την πιθανότητα ηλεκτροπληξίας.
- Μην πιέζετε το καλώδιο τροφοδοσίας και μην το χρησιμοποιείτε για να σηκώσετε, να μεταφέρετε ή να αποσυνδέσετε τη συσκευή.
- Ελέγξτε την κατάσταση του καλωδίου τροφοδοσίας. Κατεστραμμένα ή μπερδεμένα καλώδια αυξάνουν τον κίνδυνο ηλεκτροπληξίας. Εάν το καλώδιο έχει υποστεί ζημιά, πρέπει να αντικατασταθεί από τον κατασκευαστή ή από εξουσιοδοτημένη τεχνική υπηρεσία για να αποφευχθεί ο κίνδυνος.
- Για την αποφυγή επικίνδυνων καταστάσεων, η αντικατάσταση ή η επισκευή εξαρτημάτων του προϊόντος μπορεί να πραγματοποιείται μόνο από τον κατασκευαστή, εξουσιοδοτημένο κέντρο σέρβις ή πρόσωπο με παρόμοια προσόντα.
- Η αποσυναρμολόγηση ή η προσπάθεια επισκευής της συσκευής μόνοι σας ενέχει κίνδυνο ηλεκτροπληξίας.
- Βεβαιωθείτε ότι το καλώδιο τροφοδοσίας βρίσκεται μακριά από αιχμηρές άκρες ή πηγές θερμότητας που θα μπορούσαν να το βλάψουν.
- Το καλώδιο τροφοδοσίας δεν πρέπει να κρέμεται από την άκρη του τραπεζιού ή του πάγκου.
- Για να αφαιρέσετε το βύσμα από την πρίζα, πιάστε πάντα το βύσμα. Μην αφαιρείτε το φις τραβώντας το καλώδιο τροφοδοσίας.
- Δεν πρέπει να ρέει υγρό στο βύσμα και τη σύνδεση.
- Μην βυθίζετε τη συσκευή ή το καλώδιο τροφοδοσίας σε νερό ή άλλα υγρά και μην τα τοποθετείτε κάτω από τρεχούμενο νερό. Υπάρχει κίνδυνος απώλειας ζωής λόγω ηλεκτροπληξίας.
- Μην χειρίζεστε ή χειρίζεστε τη συσκευή με βρεγμένα χέρια ή ενώ στέκεστε σε υγρό δάπεδο.
- Η συσκευή δεν είναι κατάλληλη για εξωτερική χρήση.
- Με την επιφύλαξη κατάλληλης επίβλεψης, οδηγιών σχετικά με την ασφαλή χρήση και διασφάλισης ότι οι κίνδυνοι είναι κατανοητοί, αυτή η συσκευή μπορεί να χρησιμοποιηθεί από άτομα με μειωμένες σωματικές, αισθητηριακές ή διανοητικές ικανότητες ή έλλειψη εμπειρίας και γνώσης, εάν τους έχει δοθεί επίβλεψη ή οδηγίες σχετικά με τη χρήση της συσκευής με ασφαλή τρόπο και κατανοούν τους σχετικούς κινδύνους.
- Η συσκευή δεν πρέπει να λειτουργεί ή να καθαρίζεται από παιδιά.
- Τα παιδιά δεν πρέπει να παίζουν με τη συσκευή.
- Τα παιδιά θα πρέπει να παραμένουν υπό την επίβλεψη ενηλίκου για να μην παίζουν με τη συσκευή.
- Κρατήστε τη συσκευή και το καλώδιο τροφοδοσίας μακριά από παιδιά.
- Ο βραστήρας δεν πρέπει να χρησιμοποιείται για μαγείρεμα χυλοπίτες, επειδή το λάδι μπορεί να κάνει τον δείκτη στάθμης νερού να σπάσει.
- Χρησιμοποιείτε το βραστήρα μόνο σε συνδυασμό με την αρχική του βάση.
- Ο βραστήρας προορίζεται μόνο για θέρμανση και βραστό νερό.

- Ποτέ μην γεμίζετε το βραστήρα πέρα από την ένδειξη μέγιστης στάθμης. Εάν ο βραστήρας έχει γεμίσει, το βραστό νερό μπορεί να εξαχθεί από το στόμιο και να προκαλέσει ζεμάτισμα.
- Προσέξτε: το εξωτερικό του βραστήρα και το νερό σε αυτό ζεσταίνονται κατά τη διάρκεια και λίγο μετά τη χρήση. Σηκώστε μόνο το βραστήρα από τη λαβή του. Προσέξτε επίσης τον ζεστό ατμό που βγαίνει από το βραστήρα.

Προειδοποίηση

- Η εσφαλμένη χρήση μπορεί να οδηγήσει σε σωματική βλάβη. Χρησιμοποιείτε αυτό το προϊόν μόνο σύμφωνα με αυτό το εγχειρίδιο. Ποτέ μην επιχειρήσετε να τροποποιήσετε το προϊόν με οποιονδήποτε τρόπο.
- Ποτέ μην βυθίζετε τη βάση του βραστήρα σε νερό ή οποιοδήποτε άλλο υγρό, ούτε το ξεπλένετε κάτω από τη βρύση. Χρησιμοποιήστε μόνο ένα υγρό πανί για να καθαρίσετε τη βάση.
- Κίνδυνος τραυματισμού σε περίπτωση ακατάλληλης χρήσης! Οι λεπίδες κοπής είναι πολύ αιχμηρές · Να είστε ιδιαίτερα προσεκτικοί και να αποφεύγετε την άμεση επαφή με τις λεπίδες κοπής.

Προσοχή

Η συσκευή προορίζεται για οικιακές και παρόμοιες εφαρμογές, όπως αγροικίες, περιβάλλοντα τύπου bed and breakfast, χώρους κουζίνας προσωπικού σε καταστήματα, γραφεία και σε άλλα εργασιακά περιβάλλοντα και από πελάτες σε ξενοδοχεία, μοτέλ και άλλα περιβάλλοντα οικιακού τύπου. Το προϊόν δεν προορίζεται για εμπορική χρήση.

ΕΠΕΞΉΓΗΣΗ ΣΥΜΒΌΛΩΝ

	Διαβάστε το εγχειρίδιο χρήσης.		Η συσκευασία μπορεί να επαναχρησιμοποιηθεί ή να ανακυκλωθεί. Απορρίψτε σωστά τυχόν υλικά συσκευασίας που δεν χρειάζονται πλέον.
	Η συσκευασία μπορεί να επαναχρησιμοποιηθεί ή να ανακυκλωθεί. Απορρίψτε σωστά τυχόν υλικά συσκευασίας που δεν χρειάζονται πλέον.		Αυτό το προϊόν είναι ασφαλές για χρήση σε επαφή με τρόφιμα.
	Εάν παρατηρήσετε οποιαδήποτε ζημιά κατά τη μεταφορά κατά την αποσυσκευασία του προϊόντος, επικοινωνήστε με τον αντιπρόσωπό σας χωρίς καθυστέρηση.		Η συσκευασία μπορεί να επαναχρησιμοποιηθεί ή να ανακυκλωθεί. Απορρίψτε σωστά τυχόν υλικά συσκευασίας που δεν χρειάζονται πλέον.
	Δήλωση συμμόρφωσης. Τα προϊόντα που επισημαίνονται με αυτό το σύμβολο συμμορφώνονται εντός του Ευρωπαϊκού Οικονομικού Χώρου (ΕΟΧ). Η δήλωση συμμόρφωσης ΕΕ μπορεί να ζητηθεί από τον κατασκευαστή.		Αυτή η συσκευή είναι εξοπλισμένη με CEE 7/7 "Schuko" (Type F) και είναι κατάλληλη για χρήση με τις ακόλουθες υποδοχές: CEE 7/3 και CEE 7/5.

ΓΕΝΙΚΑ ΧΑΡΑΚΤΗΡΙΣΤΙΚΑ

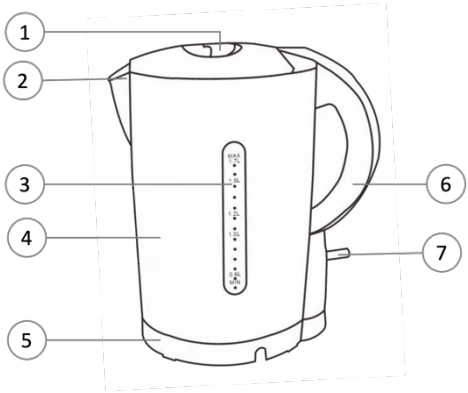

1. Κλείδωμα καπακιού
2. Φίλτρο
3. Μετρητής νερού
4. Σώμα
5. Βάση ισχύος
6. Λαβή
7. Διακόπτης ενεργοποίησης/απενεργοποίησης

Περιλαμβάνεται στο κουτί:

- 1 x Βάση ισχύος
- 1 x Σώμα βραστήρα
- 1 x Εγχειρίδιο χρήστη

ΤΕΧΝΙΚΑ ΧΑΡΑΚΤΗΡΙΣΤΙΚΑ

- Τροφοδοσία: 220-240V, 50/60Hz
- Δύναμη εισαγωγής: 2000W
- Διαστάσεις προϊόντος: 17 x 12 x 24 cm
- Βάρος προϊόντος: 735 g

ΠΡΙΝ ΤΗΝ ΠΡΩΤΗ ΧΡΗΣΗ

- Βεβαιωθείτε ότι έχει αφαιρεθεί όλη η συσκευασία του προϊόντος.
- Εκτελέστε έναν κύκλο καθαρισμού πριν από τη χρήση βράζοντας τη μέγιστη χωρητικότητα (1,7 λίτρα) νερού μία φορά και στη συνέχεια απορρίπτοντας το νερό δύο φορές.

ΠΡΟΕΤΟΙΜΑΣΊΑ ΓΙΑ ΧΡΉΣΗ

- Ξετυλίξτε εντελώς το καλώδιο τροφοδοσίας και συναρμολογήστε σωστά τη συσκευή πριν τοποθετήσετε το βύσμα στον τοίχο.

ΧΡΗΣΗ ΤΗΣ ΣΥΣΚΕΥΗΣ

1. Τοποθετήστε τη συσκευή σε επίπεδη επιφάνεια.
2. Για να γεμίσετε το βραστήρα, αφαιρέστε το από τη βάση τροφοδοσίας και ανοίξτε το καπάκι πατώντας το κουμπί απελευθέρωσης στο καπάκι και, στη συνέχεια, γεμίστε το βραστήρα με την επιθυμητή ποσότητα νερού και κλείστε το καπάκι. Η στάθμη του νερού πρέπει να βρίσκεται εντός του ελάχιστου και του μέγιστου επιπέδου.
   Σημείωση:
   - Μην γεμίζετε το νερό πάνω από το μέγιστο επίπεδο.
3. Τοποθετήστε το βραστήρα πίσω στη βάση.
4. Πιέστε προς τα κάτω το διακόπτη τροφοδοσίας. Η ενδεικτική λυχνία θα ανάψει και ο βραστήρας θα αρχίσει να βράζει το νερό.
5. Ο βραστήρας θα σβήσει αυτόματα μόλις βράσει το νερό.
6. Εάν είναι απαραίτητο, θα πρέπει να περιμένετε 30 δευτερόλεπτα για να μπορέσετε να πατήσετε ξανά το διακόπτη λειτουργίας για να βράσετε ξανά το νερό. Μπορείτε να διακόψετε την τροφοδοσία ανά πάσα στιγμή ανυψώνοντας το διακόπτη ή σηκώνοντας απευθείας το βραστήρα από τη βάση ισχύος για να σταματήσετε τη διαδικασία βρασμού.
   Σημείωση:
   - Βεβαιωθείτε ότι ο διακόπτης είναι απαλλαγμένος από εμπόδια και ότι το καπάκι είναι καλά κλειστό, ο βραστήρας δεν θα σβήσει εάν ο διακόπτης είναι περιορισμένος ή εάν το καπάκι ανοίγει.
7. Σηκώστε το βραστήρα από τη βάση ισχύος και στη συνέχεια ρίξτε το νερό.
   Προσοχή:
   - Λειτουργήστε προσεκτικά όταν ρίχνετε το νερό από το βραστήρα σας, καθώς το βραστό νερό μπορεί να οδηγήσει σε ζεμάτισμα, εκτός από το ότι μην ανοίγετε το καπάκι ενώ το νερό στο βραστήρα είναι ζεστό.

Προστασία από βρασμό-στέγνωμα
Αυτός ο βραστήρας είναι εξοπλισμένος με προστασία από στέγνωμα βρασμού: απενεργοποιείται αυτόματα εάν τον ενεργοποιήσετε κατά λάθος χωρίς ή χωρίς αρκετό νερό. Αφήστε το βραστήρα να κρυώσει για 10 λεπτά και στη συνέχεια σηκώστε το βραστήρα από τη βάση του. Στη συνέχεια, ο βραστήρας είναι έτοιμος για χρήση ξανά.

ΚΑΘΆΡΙΣΜΑ

1. Αποσυνδέστε τη συσκευή.
2. Καθαρίστε το εξωτερικό του βραστήρα και τη βάση με ένα υγρό πανί.
    - Μην χρησιμοποιείτε διαλύτες ή προϊόντα με όξινο ή βασικό pH, όπως λευκαντικό ή λειαντικά προϊόντα, για τον καθαρισμό της συσκευής.
    - Ποτέ μην βυθίζετε τη βάση ισχύος σε νερό ή οποιοδήποτε άλλο υγρό και μην την τοποθετείτε κάτω από τρεχούμενο νερό.

ΑΦΑΛΆΤΩΣΗΣ

Η κλίμακα μπορεί να συσσωρευτεί μέσα στο βραστήρα με την πάροδο του χρόνου και να επηρεάσει την απόδοση του βραστήρα. Η τακτική αφαλάτωση κάνει τον βραστήρα σας να διαρκεί περισσότερο, εξασφαλίζει τη σωστή λειτουργία και εξοικονομεί ενέργεια. Όταν η κλίμακα αρχίσει να συσσωρεύεται μέσα στο βραστήρα, ακολουθήστε τα παρακάτω βήματα για να αφαιρέσετε τα άλατα του βραστήρα σας:

1. Προσθέστε λευκό ξύδι ή φέτες φρέσκων λεμονιών στο βραστήρα.
2. Γεμίστε το βραστήρα με νερό μέχρι τη μέγιστη στάθμη νερού.
3. Βράζουμε το μείγμα.
4. Περιμένετε 1,5 έως 2 ώρες (ανάλογα με τη σοβαρότητα της κλίμακας) πριν ξεπλύνετε το βραστήρα.
5. Χρησιμοποιήστε μια βούρτσα ή ένα πανί καθαρισμού για να αφαιρέσετε τυχόν λεκέδες.
6. Γεμίστε ξανά το βραστήρα με νερό και βράστε το δύο φορές πριν το χρησιμοποιήσετε.

ΑΠΟΘΉΚΕΥΣΗ

1. Αποσυνδέστε τη συσκευή και αποσυναρμολογήστε όλα τα μέρη. Το καλώδιο τροφοδοσίας μπορεί να είναι άνεμος κάτω από το κάτω μέρος της βάσης τροφοδοσίας.
2. Βεβαιωθείτε ότι όλα τα μέρη είναι καθαρά και στεγνά πριν από την αποθήκευση.

ΦΙΛΙΚΉ ΠΡΟΣ ΤΟ ΠΕΡΙΒΆΛΛΟΝ ΔΙΆΘΕΣΗ

Το σύμβολο αυτό σημαίνει ότι το προϊόν αυτό δεν πρέπει να απορρίπτεται μαζί με τα συνήθη οικιακά απορρίμματα (2012/19/ΕΕ). Τα προϊόντα που φέρουν αυτό το σύμβολο πρέπει να συλλέγονται χωριστά και να ανακυκλώνονται σε καθορισμένα σημεία συλλογής.
Η παρουσία επικίνδυνων κατασκευαστικών στοιχείων στον εξοπλισμό ενδέχεται να είναι επιβλαβής για το περιβάλλον, π.χ. να προκαλέσει μόλυνση και, ως εκ τούτου, να θέσει σε κίνδυνο την ανθρώπινη υγεία.
Η ορθή διαλογή των αποβλήτων στα νοικοκυριά διαδραματίζει σημαντικό ρόλο στη διαδικασία ανακύκλωσης των αποβλήτων ηλεκτρονικού εξοπλισμού. Η τήρηση των κανόνων χωριστής συλλογής εξασφαλίζει επαρκές επίπεδο προστασίας της ανθρώπινης υγείας και του περιβάλλοντος.

ΕΓΓΎΗΣΗ

- Ο κατασκευαστής παρέχει εγγύηση σύμφωνα με τη νομοθεσία της χώρας διαμονής του πελάτη, με ελάχιστο χρονικό διάστημα 1 έτους, αρχής γενομένης από την ημερομηνία πώλησης της συσκευής στον τελικό χρήστη.
- Η εγγύηση καλύπτει μόνο ελαττώματα υλικού ή κατασκευής.
- Κατά την υποβολή αξίωσης βάσει της εγγύησης, πρέπει να υποβληθεί ο αρχικός λογαριασμός αγοράς (με ημερομηνία αγοράς).
- Η εγγύηση δεν ισχύει σε περιπτώσεις:
    - Φυσιολογική φθορά.
    - Λανθασμένη χρήση, π.χ. υπερφόρτωση της συσκευής, χρήση μη εγκεκριμένων εξαρτημάτων
    - Χρήση βίας, ζημιά που προκαλείται από εξωτερικές επιρροές.
    - Ζημιές που προκλήθηκαν από μη τήρηση του εγχειριδίου χρήσης ή μη συμμόρφωση με τις οδηγίες εγκατάστασης.
    - Μερικώς ή πλήρως αποσυναρμολογημένες συσκευές.

ΔΗΛΩΣΗ ΣΥΜΜΟΡΦΩΣΗΣ

Αυτή η συσκευή έχει σχεδιαστεί, κατασκευαστεί και διανεμηθεί σύμφωνα με τις απαιτήσεις ασφαλείας των οδηγιών της ΕΚ: οδηγία RoHS 2 2011/65 / ΕΕ, οικολογικός σχεδιασμός Συνδεόμενα με την ενέργεια προϊόντα (ERP) 2009/125 / ΕΚ, οδηγία ηλεκτρομαγνητικής συμβατότητας (EMC) 2014/30 / ΕΕ, οδηγία χαμηλής τάσης LVD 2014/35 / ΕΕ και ακόλουθες τροποποιήσεις.
Αυτή η συσκευή συμμορφώνεται με τις σχετικές νομικές απαιτήσεις της Ευρωπαϊκής Ένωσης. Η δήλωση συμμόρφωσης του προϊόντος είναι διαθέσιμη στο διαδίκτυο στη διεύθυνση www.arovo.com/manuals.

Σύμφωνα με την πολιτική μας για συνεχή βελτίωση των προϊόντων, διατηρούμε το δικαίωμα να κάνουμε τεχνικές και οπτικές αλλαγές χωρίς προειδοποίηση. Μπορείτε να βρείτε την τρέχουσα έκδοση αυτού του εγχειριδίου χρήσης στο διαδίκτυο στη διεύθυνση www.arovo.com/manuals.

BG – КАНА ЗА ВОДА 1.7L

ВАЖНИ ПРЕДПАЗНИ МЕРКИ ЗА БЕЗОПАСНОСТ

Преди да използвате продукта, прочетете внимателно това ръководство и се запознайте с всички препоръки за безопасност и правилна употреба на уреда. Запазете ръководството за бъдещи справки.

Когато използвате електрически уреди, винаги трябва да се спазват основните предпазни мерки. Те включват следното:

- Преди да използвате продукта, прочетете внимателно това ръководство и се запознайте с всички препоръки за безопасност и правилна употреба на уреда. Запазете ръководството за бъдещи справки.
- Ако продуктът бъде прехвърлен или препродаден на друг потребител, е необходимо да включите ръководството за потребителя, тъй като то е неразделна част от продукта.
- Уредът трябва да се използва на равна, равна и стабилна топлоустойчива повърхност. Не използвайте продукта в близост до мивки или в damp помещения.
- Винаги изключвайте уреда и изключвайте от захранването, ако е оставен без надзор.
- Ако връзката към електрическата мрежа е повредена, тя трябва да бъде сменена, занесете уреда в оторизиран център за техническа поддръжка.
- Уверете се, че обtage, посочено на етикета с данни, съвпада с мрежовия обемtage преди употреба.
- Свържете уреда към заземен контакт и се уверете, че е поставен правилно.
- Не използвайте щепселни адаптери.
- Не използвайте уреда, ако кабелът или щепселът са повредени.
- Ако някой от корпусите на уреда се счупи, незабавно изключете уреда от електрическата мрежа, за да предотвратите възможността от токов удар.
- Не насилвайте захранващия кабел и не го използвайте за повдигане, носене или изключване на уреда от контакта.
- Проверете състоянието на захранващия кабел. Повредените или заплетени кабели увеличават риска от токов удар. Ако кабелът е повреден, той трябва да бъде заменен от производителя или от оторизиран технически сервиз, за да се избегне опасност.
- За да се избегнат опасни ситуации, подмяната или ремонтът на компонентите на продукта може да се извършва само от производителя, оторизиран сервизен център или лице с подобна квалификация.
- Разглобяването или опитът за самостоятелен ремонт на уреда носи риск от токов удар.
- Уверете се, че захранващият кабел е разположен далеч от остри ръбове или източници на топлина, които могат да го повредят.
- Захранващият кабел не трябва да виси от ръба на масата или плота.
- За да извадите щепсела от контакта, винаги хващайте щепсела; Не изваждайте щепсела, като дърпате захранващия кабел.
- Не трябва да тече течност върху щепсела и връзката.
- Не потапяйте уреда или захранващия кабел във вода или други течности и не ги поставяйте под течаща вода. Съществува риск от загуба на живот поради токов удар.
- Не боравете и не работете с уреда с мокри ръце или докато стоите на мокър под.
- Уредът не е подходящ за използване на открито.
- При подходящ надзор, инструкции за безопасна употреба и гарантиране, че опасностите са разбрани, този уред може да се използва от лица с намалени физически, сетивни или умствени способности или липса на опит и знания, ако са били наблюдавани или инструктирани относно използването на уреда по безопасен начин и разбират свързаните с това опасности.
- Уредът не трябва да се използва или почиства от деца.
- Децата не трябва да си играят с уреда.
- Децата трябва да останат под наблюдението на възрастни, за да не могат да си играят с уреда.
- Съхранявайте уреда и захранващия кабел на място, недостъпно за деца.
- Чайникът не трябва да се използва за готвене на юфка, тъй като маслото може да напука индикатора за нивото на водата.
- Използвайте чайника само в комбинация с оригиналната му основа.
- Чайникът е предназначен само за загряване и вряща вода.
- Никога не пълнете чайника над индикацията за максимално ниво. Ако чайникът е препълнен, вряща вода може да се изхвърли от чучура и да причини изгаряне.

- Внимавайте: външната страна на чайника и водата в него се нагряват по време и известно време след употреба. Повдигнете чайника само за дръжката. Пазете се и от горещата пара, която излиза от чайника.

Предупреждение

- Неправилната употреба може да доведе до телесна повреда. Използвайте този продукт само в съответствие с това ръководство. Никога не се опитвайте да модифицирате продукта по никакъв начин.
- Никога не потапяйте основата на чайника във вода или друга течност, нито я изплаквайте под течаща вода. Използвайте само влажна кърпа за почистване на основата.
- Опасност от нараняване в случай на неправилна употреба! Режещите остриета са много остри; Бъдете изключително внимателни и избягвайте директен контакт с режещите остриета.

Предпазливост

Уредът е предназначен за битови и подобни приложения като фермерски къщи, нощувки със закуска, кухненски зони за персонал в магазини, офиси и други работни среди и от клиенти в хотели, мотели и други жилищни среди. Продуктът не е предназначен за търговска употреба.

ОБЯСНЕНИЕ НА СИМВОЛИТЕ

	Прочетете ръководството за потребителя.		Опаковката може да се използва повторно или рециклирана. Моля, изхвърлете правилно всички опаковъчни материали, които вече не са необходими.
RECICLA	Опаковката може да се използва повторно или рециклирана. Моля, изхвърлете правилно всички опаковъчни материали, които вече не са необходими.		Този продукт е безопасен за използване при контакт с храна.
	Ако забележите някакви транспортни повреди при разопаковане на продукта, моля, свържете се с вашия дилър незабавно.		Опаковката може да се използва повторно или рециклирана. Моля, изхвърлете правилно всички опаковъчни материали, които вече не са необходими.
CE	Декларация за съответствие. Продуктите, маркирани с този символ, отговарят на изискванията на Европейското икономическо пространство (ЕИП). Декларацията за съответствие на ЕС може да бъде поискана от производителя.		Този уред е оборудван с CEE 7/7 "Schuko" (тип F) и е подходящ за използване със следните гнезда: CEE 7/3 и CEE 7/5.

ОБЩИ ХАРАКТЕРИСТИКИ

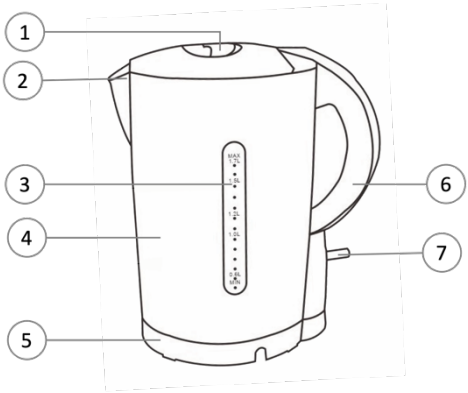

1. Заключване на капака
2. Филтър
3. Водомер
4. Тяло
5. Захранваща основа
6. Дръжка
7. Превключвател за включване/изключване

Включени в кутията:

- 1 x Захранваща основа
- 1 x тяло за чайник
- 1 x Ръководство за потребителя

ТЕХНИЧЕСКИ ДАННИ

- Захранване: 220-240V, 50/60Hz
- Входна мощност: 2000W
- Размери на продукта: 17 x 12 x 24 см
- Тегло на продукта: 735 гр

ПРЕДИ ПЪРВА УПОТРЕБА

- Уверете се, че цялата опаковка на продукта е премахната.
- Стартирайте цикъл на почистване преди употреба, като закипнете веднъж максималния капацитет (1.7 л) вода и след това изхвърлете водата два пъти.

ПОДГОТОВКА ЗА УПОТРЕБА

- Развийте напълно захранващия кабел и сглобете уреда правилно, преди да поставите щепсела в стената.

ИЗПОЛЗВАНЕ НА УРЕДА

1. Поставете уреда върху равна повърхност.
2. За да напълните чайника, извадете го от захранващата основа и отворете капака, като натиснете бутона за освобождаване на капака, след това напълнете чайника с желаното количество вода и затворете капака. Нивото на водата трябва да бъде в рамките на минималното и максималното ниво.
   Бележка:
   - Не пълнете водата над максималното ниво.
3. Поставете чайника обратно върху основата.
4. Натиснете надолу превключвателя на захранването. Светлинният индикатор ще светне и чайникът ще започне да кипи водата.
5. Чайникът ще се изключи автоматично, след като водата заври.
6. Ако е необходимо, ще трябва да изчакате 30 секунди, преди да можете да натиснете отново превключвателя на захранването, за да заври отново водата. Можете да изключите захранването по всяко време, като повдигнете превключвателя нагоре или директно повдигнете чайника от захранващата основа, за да спрете процеса на кипене.
   Бележка:
   - Уверете се, че превключвателят е без препятствия и капакът е плътно затворен, чайникът няма да се изключи, ако превключвателят е ограничен или ако капакът се отваря.
7. Повдигнете чайника от захранващата основа и след това налейте водата.
   Предпазливост:
   - Работете внимателно, когато наливате водата от чайника си, тъй като врящата вода може да доведе до изгаряне, освен това не отваряйте капака, докато водата в чайника е гореща.

Защита от варене и сухо
Тази кана е оборудвана със защита от кипене: изключва се автоматично, ако случайно я включите без или недостатъчно вода в нея. Оставете чайника да се охлади за 10 минути и след това повдигнете чайника от основата му. След това чайникът отново е готов за употреба.

ЧИСТЕНЕ

1. Изключете уреда от контакта.
2. Почистете външната страна на чайника и основата с влажна кърпа.
    - Не използвайте разтворители или продукти с киселинно или алкално pH като белина или абразивни продукти за почистване на уреда.
    - Никога не потапяйте захранващата основа във вода или друга течност и не я поставяйте под течаща вода.

ОТСТРАНЯВАНЕ НА КОТЛЕН КАМЪК

С течение на времето в чайника може да се натрупа котлен камък и да повлияе на работата на чайника. Редовното отстраняване на котлен камък прави чайника ви по-дълготраен, осигурява правилна работа и спестява енергия. Когато котлен камък започне да се натрупва вътре в чайника, следвайте стъпките по-долу, за да премахнете котлен камък от чайника:

1. Добавете бял оцет или резенчета пресни лимони в чайника.
2. Напълнете чайника с вода до максимално ниво на водата.
3. Сварете сместа.
4. Изчакайте 1,5 до 2 часа (в зависимост от тежестта на кантара), преди да изплакнете чайника.
5. Използвайте четка или кърпа за почистване, за да премахнете петното.
6. Напълнете чайника отново с вода и го сварете два пъти преди употреба.

СЪХРАНЕНИЕ

1. Изключете уреда от контакта и разглобете всички части. Захранващият кабел може да се навива под дъното на захранващата основа.
2. Уверете се, че всички части са чисти и сухи, преди да ги приберете.

ЕКОЛОГИЧНО ИЗХВЪРЛЯНЕ

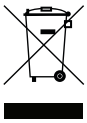

Този символ означава, че този продукт не трябва да се изхвърля с обикновените битови отпадъци (2012/19/ЕС). Продуктите, маркирани с този символ, трябва да се събират отделно и рециклират в определени пунктове за събиране.
Наличието на опасни компоненти в оборудването може потенциално да бъде вредно за околната среда, например да причини замърсяване и в резултат на това да представлява риск за човешкото здраве.
Правилното сортиране на отпадъците в домакинствата играе основна роля в процеса на рециклиране на отпадъчно електронно оборудване. Спазването на правилата за разделно събиране гарантира достатъчно ниво на опазване на човешкото здраве и околната среда.

ГАРАНЦИЯ

- Производителят предоставя гаранция в съответствие със законодателството на собствената страна на пребиваване на клиента, с минимум 1 година, считано от датата, на която уредът е продаден на крайния потребител.
- Гаранцията покрива само дефекти в материала или изработката.
- При предявяване на рекламация по гаранцията трябва да се представи оригиналната сметка за покупка (с дата на покупка).
- Гаранцията няма да важи в случаи на:
    - Нормално износване.
    - Неправилна употреба, например претоварване на уреда, използване на неодобрени аксесоари
    - Използване на сила, щети, причинени от външни влияния.
    - Повреди, причинени от неспазване на ръководството за потребителя или неспазване на инструкциите за монтаж.
    - Частично или напълно демонтирани уреди.

ДЕКЛАРАЦИЯ ЗА СЪОТВЕТСТВИЕ

Този уред е проектиран, конструиран и разпространен в съответствие с изискванията за безопасност на директивите на ЕО: RoHS 2 Директива 2011/65/ЕС, Екодизайн продукти, свързани с енергията (ERP) 2009/125/ЕО, Директива за електромагнитна съвместимост (EMC) 2014/30/ЕС, LVD Low Voltage Директива 2014/35/ЕС и следващите изменения. Този уред е в съответствие със съответните законови изисквания на Европейския съюз. Декларацията за съответствие на продукта е достъпна онлайн на www.arovo.com/manuals.

В съответствие с нашата политика за непрекъснато подобряване на продуктите, ние си запазваме правото да правим технически и оптични промени без предизвестие. Текущата версия на това ръководство за потребителя може да бъде намерена онлайн на www.arovo.com/manuals.

MasterChef
THE TV SERIES

IMPORTED & DISTRIBUTED BY:
SOLER HISPANIA, S.L.U.
CIF. B-96947916
P.I. El Carrascot. Av. del Plàstic, 17, 46850 L'Olleria, Valencia, Spain.

Made in China
Item No: SOL919103126
Batch No: 2023-10698

©2024 Shine TV Limited. MasterChef and the MasterChef logo are registered trademarks of Shine TV Limited and its affiliates. Licensed by Banijay Group. All Rights Reserved.