MasterChef
THE TV SERIES

TOASTER
USER MANUAL

ITEM NO: SOL919103121
SPANISH - PORTUGUESE - ENGLISH - GERMAN - DUTCH - FRENCH - ITALIAN - DANISH - SWEDISH - SLOVENIAN - CROATIAN - POLISH - GREEK - BULGARIAN

ES – TOSTADORA

PRECAUCIONES DE SEGURIDAD IMPORTANTES

Antes de utilizar el producto, lea atentamente este manual y familiarícese con todas las recomendaciones de seguridad y uso adecuado del aparato. Guarde el manual para futuras consultas.

Al usar aparatos eléctricos, siempre se deben seguir las precauciones básicas de seguridad. Entre ellas se encuentran las siguientes:

- Antes de utilizar el producto, lea atentamente este manual y familiarícese con todas las recomendaciones de seguridad y uso adecuado del aparato. Guarde el manual para futuras consultas.
- Si el producto se transfiere o revende a otro usuario, es necesario incluir el manual del usuario, ya que es una parte integral del producto.
- El aparato debe usarse sobre una superficie nivelada, plana y estable resistente al calor. No utilice el producto cerca de lavabos o en habitaciones húmedas.
- Apague siempre el aparato y desconéctelo del suministro si se deja desatendido.
- Si la conexión a la red eléctrica se ha dañado, debe reemplazarse, lleve el aparato a un centro de soporte técnico autorizado.
- Asegúrese de que el voltaje indicado en la etiqueta de clasificación coincida con el voltaje de red antes de usar.
- Conecte el aparato a una toma de corriente con conexión a tierra y asegúrese de que esté insertado correctamente.
- No utilice adaptadores de enchufe.
- No utilice el aparato si el cable o el enchufe están dañados.
- Si alguna de las carcasas del aparato se rompe, desconecte inmediatamente el aparato de la red eléctrica para evitar la posibilidad de una descarga eléctrica.
- No fuerce el cable de alimentación ni lo utilice para levantar, transportar o desenchufar el aparato.
- Compruebe el estado del cable de alimentación. Los cables dañados o enredados aumentan el riesgo de descarga eléctrica. Si el cable está dañado, debe ser reemplazado por el fabricante o por un servicio técnico autorizado para evitar un peligro.
- Con el fin de evitar situaciones peligrosas, la sustitución o reparación de los componentes del producto solo puede ser realizada por el fabricante, un centro de servicio autorizado o una persona con cualificaciones similares.
- Desmontar o intentar reparar el electrodoméstico usted mismo conlleva el riesgo de descarga eléctrica.
- Asegúrese de que el cable de alimentación esté ubicado lejos de bordes afilados o fuentes de calor que puedan dañarlo.
- El cable de alimentación no debe colgar del borde de la mesa o encimera.
- Para quitar el enchufe de la toma de corriente, sujete siempre el enchufe; No retire el enchufe tirando del cable de alimentación.
- No debe fluir líquido sobre el enchufe y la conexión.
- No sumerja el aparato o el cable de alimentación en agua u otros líquidos ni los ponga bajo agua corriente. Existe el riesgo de pérdida de vidas debido a una descarga eléctrica.
- No manipule ni opere el aparato con las manos mojadas o mientras esté parado sobre un piso mojado.
- El aparato no es apto para uso en exteriores.
- Sujeto a la supervisión adecuada, instrucciones sobre el uso seguro y asegurándose de que se comprendan los peligros, este electrodoméstico puede ser utilizado por personas con capacidades físicas, sensoriales o mentales reducidas o con falta de experiencia y conocimiento si han recibido supervisión o instrucciones sobre el uso del electrodoméstico de manera segura y comprenden los peligros involucrados.
- El aparato no debe ser operado ni limpiado por niños.
- Los niños no deben jugar con el aparato.
- Los niños deben permanecer bajo la supervisión de un adulto para evitar que jueguen con el aparato.
- Mantenga el aparato y el cable de alimentación fuera del alcance de los niños.

- Antes del primer uso, la tostadora debe usarse durante unos minutos sin pan. Habrá algo de humo al principio; Esto es completamente normal.
- Use solo pan precortado.
- No inserte alimentos de gran tamaño, paquetes de papel de aluminio o utensilios de metal en la tostadora. Esto puede resultar en una descarga eléctrica.
- No use la tostadora cerca de cortinas, tapicería u otras telas decorativas, ya que pueden incendiarse fácilmente y causar un peligro para la seguridad.
- No retire los alimentos de la tostadora mientras el émbolo esté abajo.
- No retire la bandeja para migas mientras la tostadora esté enchufada. Desconéctelo de la fuente de alimentación, espere a que se enfríe y luego retire la bandeja para migas.
- El pan puede quemarse. Por lo tanto, las tostadoras no deben usarse cerca o debajo de cortinas y otros materiales combustibles. Hay que vigilarlos.
- La temperatura de las superficies accesibles puede ser alta cuando el aparato está en funcionamiento.

Advertencia: No toque la superficie mientras esté en uso. La temperatura de la superficie accesible puede ser alta cuando el aparato está funcionando.

Cautela
El aparato está diseñado para aplicaciones domésticas y similares, como granjas, entornos de tipo bed and breakfast, áreas de cocina para el personal en tiendas, oficinas y otros entornos de trabajo y por clientes en hoteles, moteles y otros entornos de tipo residencial. El producto no está diseñado para uso comercial.

EXPLICACIÓN DE LOS SÍMBOLOS

	Lea el manual del usuario.		El envase se puede reutilizar o reciclar. Deseche adecuadamente cualquier material de embalaje que ya no sea necesario.
	El fabricante del envase contribuye a los costes del sistema de separación y reciclaje de residuos "Green Dot".		Este producto es seguro para ser utilizado en contacto con alimentos.
	Si observa algún daño durante el transporte al desembalar el producto, póngase en contacto con su distribuidor sin demora.		El envase se puede reutilizar o reciclar. Deseche adecuadamente cualquier material de embalaje que ya no sea necesario.
	Declaración de conformidad. Los productos marcados con este símbolo cumplen dentro del Espacio Económico Europeo (EEE). La declaración UE de conformidad se puede solicitar al fabricante.		Este aparato está equipado con un CEE 7/7 "Schuko" (Tipo F) y es adecuado para su uso con los siguientes enchufes: CEE 7/3 y CEE 7/5.

CARACTERÍSTICAS GENERALES

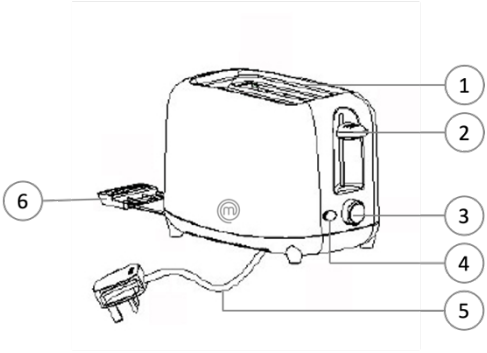

1. Tragaperras de pan
2. Nivel de tostado
3. Perilla de control de dorado
4. Botón de cancelación/parada
5. Cuerda
6. Bandeja para migas

Incluido en la caja:

- 1 x Tostadora
- 1 x Manual de usuario

DATOS TÉCNICOS

- Fuente de alimentación: 220-240V, 50/60Hz
- Potencia de entrada: 700W
- Dimensiones del producto: 240 x 138 x 165 mm
- Peso bruto: 730 g

ANTES DEL PRIMER USO

1. Asegúrese de que se haya retirado todo el embalaje del producto.
2. Coloque la tostadora en una habitación con ventilación adecuada y seleccione la configuración de dorado más alta. Deje que la tostadora complete algunos ciclos de tostado sin pan. Esto quema el polvo y evita los olores desagradables.

PREPARACIÓN PARA EL USO

3. Desenrolle el cable de alimentación por completo y ensamble el aparato correctamente antes de colocar el enchufe en la pared.

USO DEL APARATO

1. Coloque el aparato sobre una superficie plana.
2. Enchufe la tostadora y ajústela al tiempo de tostado requerido, usando la perilla de control.
3. Coloque su pan en las ranuras, luego presione hacia abajo la palanca del nivel de tostado. Permanecerá abajo hasta que el pan esté tostado.
   Nota:
   - Seleccione una configuración baja para pan ligeramente tostado.
   - Seleccione un ajuste alto para pan tostado oscuro.
4. Si desea detener el proceso de tostado, presione el botón Cancelar/Detener. Esto expulsará automáticamente la tostada y apagará los elementos calefactores.
5. Si el pan se pega en la tostadora, desconéctela, espere a que se enfríe y luego retire el pan.
   Cautela:
   - Nunca use utensilios de metal para quitar el pan.
6. Después de su uso, limpie las migas con un paño seco.
7. Siempre permita al menos 1 minuto de tiempo de enfriamiento entre ciclos si la tostadora se usa más de una vez a la vez.

LIMPIEZA

1. Desenchufe el aparato.
2. Deje que la tostadora se enfríe durante 30 minutos después de usarla antes de limpiarla.
3. Limpie el exterior de la tostadora con un paño húmedo.
   - No utilice disolventes, ni productos con un pH ácido o base, como lejía, ni productos abrasivos, para la limpieza del aparato.
   - Nunca sumerja el aparato en agua o cualquier otro líquido ni lo coloque bajo agua corriente.

ALMACENAMIENTO

1. Desenchufe el aparato y asegúrese de que todas las piezas estén limpias y secas antes de guardarlo.

ELIMINACIÓN RESPETUOSA CON EL MEDIO AMBIENTE

Este símbolo significa que este producto no debe desecharse con la basura doméstica normal (2012/19/UE). Los productos marcados con este símbolo deben recogerse y reciclarse por separado en los puntos de recogida designados.
La presencia de componentes peligrosos en el equipo puede ser potencialmente perjudicial para el medio ambiente, por ejemplo, causar contaminación y, como resultado, representar un riesgo para la salud humana.
La clasificación adecuada de los residuos en los hogares desempeña un papel importante en el proceso de reciclaje de los residuos de aparatos electrónicos. El cumplimiento de las normas de recogida selectiva garantiza un nivel suficiente de protección de la salud humana y del medio ambiente.

GARANTÍA

- El fabricante ofrece una garantía de acuerdo con la legislación del propio país de residencia del cliente, con un mínimo de 1 año, a partir de la fecha en que el aparato se vende al usuario final.
- La garantía solo cubre defectos de material o mano de obra.
- Al hacer una reclamación en virtud de la garantía, se debe presentar la factura de compra original (con la fecha de compra).
- La garantía no se aplicará en los casos de:
    - Desgaste normal.
    - Uso incorrecto, por ejemplo, sobrecarga del aparato, uso de accesorios no homologados.
    - Uso de la fuerza, daños causados por influencias externas.
    - Daños causados por la inobservancia del manual de usuario o el incumplimiento de las instrucciones de instalación.
    - Electrodomésticos parcial o totalmente desmontados.

DECLARACIÓN DE CONFORMIDAD

Este aparato ha sido diseñado, construido y distribuido de acuerdo con los requisitos de seguridad de las Directivas de la CE: Directiva RoHS 2 2011/65/UE, Directiva de Compatibilidad Electromagnética (EMC) 2014/30/UE, Directiva de Baja Tensión LVD 2014/35/UE y enmiendas posteriores.
Este aparato cumple con los requisitos legales pertinentes de la Unión Europea. La declaración de conformidad del producto está disponible en línea en www.arovo.com/manuals.

De acuerdo con nuestra política de mejora continua del producto, nos reservamos el derecho de realizar cambios técnicos y ópticos sin previo aviso. La versión actual de este manual del usuario se puede encontrar en línea en www.arovo.com/manuals.

PRECAUÇÕES DE SEGURANÇA IMPORTANTES

Antes de utilizar o produto, leia atentamente este manual e familiarize-se com todas as recomendações de segurança e utilização adequada do aparelho. Guarde o manual para referência futura.

Ao utilizar aparelhos elétricos, as precauções básicas de segurança devem ser sempre seguidas. Estes incluem o seguinte:

- Antes de utilizar o produto, leia atentamente este manual e familiarize-se com todas as recomendações de segurança e utilização adequada do aparelho. Guarde o manual para referência futura.
- Se o produto for transferido ou revendido a outro utilizador, é necessário incluir o manual do utilizador, uma vez que é parte integrante do produto.
- O aparelho deve ser utilizado numa superfície plana, plana e estável, resistente ao calor. Não utilize o produto perto de lavatórios ou em locais húmidos.
- Desligue sempre o aparelho e desligue-o do fornecimento se este for deixado sem vigilância.
- Se a ligação à rede estiver danificada, deve ser substituída, leve o aparelho a um centro de apoio técnico autorizado.
- Certifique-se de que a tensão indicada na etiqueta de classificação corresponde à tensão da rede antes da utilização.
- Ligue o aparelho a uma tomada ligada à terra e certifique-se de que está inserido corretamente.
- Não utilize adaptadores de ficha.
- Não utilize o aparelho se o cabo ou ficha estiver danificado.
- Se algum dos invólucros do aparelho se partir, desligue imediatamente o aparelho da rede para evitar a possibilidade de um choque elétrico.
- Não force o cabo de alimentação nem o utilize para levantar, transportar ou desligar o aparelho.
- Verifique o estado do cabo de alimentação. Cabos danificados ou emaranhados aumentam o risco de choque elétrico. Se o cabo estiver danificado, deve ser substituído pelo fabricante ou por um serviço técnico autorizado, a fim de evitar qualquer perigo.
- A fim de evitar situações perigosas, a substituição ou reparação de componentes do produto só pode ser efetuada pelo fabricante, por um centro de assistência autorizado ou por uma pessoa com qualificações semelhantes.
- Desmontar ou tentar reparar o aparelho por conta própria acarreta um risco de choque elétrico.
- Certifique-se de que o cabo de alimentação está localizado longe de arestas vivas ou fontes de calor que possam danificá-lo.
- O cabo de alimentação não deve ficar pendurado no bordo da mesa ou da bancada.
- Para retirar a ficha da tomada, segure sempre na ficha; Não remova a ficha puxando o cabo de alimentação.
- Nenhum líquido deve fluir para o plugue e conexão.
- Não mergulhe o aparelho ou o cabo de alimentação em água ou outros líquidos nem os coloque em água corrente. Existe um risco de perda de vidas devido a choque elétrico.
- Não manuseie nem utilize o aparelho com as mãos molhadas ou em pé sobre o chão molhado.
- O aparelho não é adequado para utilização no exterior.
- Sob reserva de supervisão adequada, instruções sobre a utilização segura e garantia de que os perigos são compreendidos, este aparelho pode ser utilizado por pessoas com capacidades físicas, sensoriais ou mentais reduzidas ou com falta de experiência e conhecimentos, desde que tenham recebido supervisão ou instruções sobre a utilização do aparelho de forma segura e compreendam os perigos envolvidos.
- O aparelho não deve ser acionado nem limpo por crianças.
- As crianças não devem brincar com o aparelho.
- As crianças devem permanecer sob a supervisão de um adulto para evitar que brinquem com o aparelho.
- Mantenha o aparelho e o cabo de alimentação fora do alcance das crianças.
- Antes do primeiro uso, a torradeira deve ser usada por alguns minutos sem pão. Haverá alguma fumaça no início; Isto é perfeitamente normal.
- Use apenas pão pré-fatiado.

- Não insira alimentos de grandes dimensões, embalagens de folha metálica ou utensílios de metal na torradeira. Isto pode resultar em choque elétrico.
- Não use a torradeira perto de cortinas, estofos ou outros tecidos decorativos, pois eles podem facilmente pegar fogo e causar um risco à segurança.
- Não retire os alimentos da torradeira enquanto o êmbolo estiver para baixo.
- Não retire a bandeja de migalhas enquanto a torradeira estiver ligada. Desligue da fonte de alimentação, espere arrefecer e, em seguida, remova a bandeja de migalhas.
- O pão pode queimar. Portanto, torradeiras não devem ser usadas perto ou abaixo de cortinas e outros materiais combustíveis. Têm de ser vigiados.
- A temperatura das superfícies acessíveis pode ser elevada quando o aparelho está a funcionar.

Aviso: Por favor, não toque na superfície durante a utilização. A temperatura da superfície acessível pode ser elevada quando o aparelho está a funcionar.

Atenção
O aparelho é destinado a aplicações domésticas e similares, como fazendas, ambientes tipo cama e café da manhã, áreas de cozinha de funcionários em lojas, em escritórios e em outros ambientes de trabalho e por clientes em hotéis, motéis e outros ambientes do tipo residencial. O produto não se destina a uso comercial.

EXPLICAÇÃO DOS SÍMBOLOS

	Leia o manual do utilizador.		As embalagens podem ser reutilizadas ou recicladas. Por favor, elimine adequadamente qualquer material de embalagem que já não seja necessário.
	O fabricante da embalagem contribui para os custos do sistema de separação e reciclagem de resíduos "Ponto Verde".		Este produto é seguro para ser utilizado em contacto com alimentos.
	Se você notar algum dano de transporte ao desembalar o produto, entre em contato com seu revendedor sem demora.		As embalagens podem ser reutilizadas ou recicladas. Por favor, elimine adequadamente qualquer material de embalagem que já não seja necessário.
	Declaração de Conformidade. Os produtos marcados com este símbolo estão em conformidade com o Espaço Económico Europeu (EEE). A Declaração UE de Conformidade pode ser solicitada ao fabricante.		Este aparelho está equipado com um CEE 7/7 "Schuko" (Tipo F) e é adequado para utilização com as seguintes tomadas: CEE 7/3 e CEE 7/5.

CARACTERÍSTICAS GERAIS

1. Ranhuras para Pão
2. Nível de torrefação
3. Botão de controle de escurecimento
4. Botão Cancelar/Parar
5. Cordão
6. Bandeja de migalhas

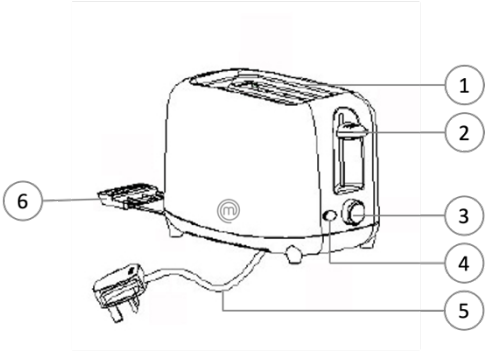

Incluído na caixa:

- 1 x Torradeira
- 1 x Manual do Utilizador

FICHA TÉCNICA

- Fonte de alimentação: 220-240V, 50/60Hz
- Potência de entrada: 700W
- Dimensões do produto: 240 x 138 x 165 mm
- Peso bruto: 730 g

ANTES DA PRIMEIRA UTILIZAÇÃO

1. Certifique-se de que todas as embalagens do produto foram removidas.
2. Coloque a torradeira em uma sala devidamente ventilada e selecione a configuração de escurecimento mais alta. Deixe a torradeira completar alguns ciclos de torrada sem pão. Isso queima qualquer poeira e evita cheiros desagradáveis.

PREPARAÇÃO PARA UTILIZAÇÃO

1. Desenrole completamente o cabo de alimentação e monte o aparelho corretamente antes de colocar a ficha na parede.

UTILIZAÇÃO DO APARELHO

1. Coloque o aparelho numa superfície plana.
2. Ligue a torradeira e ajuste-a ao tempo de torrefação necessário, utilizando o botão de controlo.
3. Coloque o pão nas ranhuras e, em seguida, pressione a alavanca de nível de torra. Permanecerá até que o pão seja torrado.
   Observação:
   - Selecione uma configuração baixa para pão levemente torrado.
   - Selecione uma configuração alta para pão torrado escuro.
4. Se desejar parar o processo de brinde, pressione o botão Cancelar/Parar. Isso ejetará automaticamente a notificação do sistema e desligará os elementos de aquecimento.
5. Se o pão grudar na torradeira, desligue-o, espere arrefecer e, em seguida, retire o pão.
   Atenção:
   - Nunca utilize utensílios de metal para retirar o pão.
6. Após a utilização, limpe as migalhas com um pano seco.
7. Aguarde sempre pelo menos 1 minuto de arrefecimento entre os ciclos se a torradeira estiver a ser utilizada mais do que uma vez de cada vez.

LIMPEZA

1. Desligue o aparelho da tomada.
2. Deixe a torradeira arrefecer durante 30 minutos após a utilização antes de limpar a torradeira.
3. Limpe o exterior da torradeira com um pano húmido.
   - Não utilize solventes ou produtos com pH ácido ou base, tais como lixívia, ou produtos abrasivos, para a limpeza do aparelho.
   - Nunca submerja o aparelho em água ou qualquer outro líquido ou coloque-o em água corrente.

ARMAZENAGEM

1. Desligue o aparelho da tomada e certifique-se de que todas as peças estão limpas e secas antes de armazenar.

ELIMINAÇÃO AMIGA DO AMBIENTE

Este símbolo significa que este produto não pode ser eliminado juntamente com resíduos domésticos normais (2012/19/UE). Os produtos marcados com este símbolo devem ser recolhidos separadamente e reciclados em pontos de recolha designados.
A presença de componentes perigosos no equipamento pode ser potencialmente nociva para o ambiente, por exemplo, causar contaminação e, consequentemente, representar um risco para a saúde humana.
A triagem adequada dos resíduos domésticos desempenha um papel importante no processo de reciclagem dos resíduos de equipamentos eletrónicos. Seguir as regras da recolha seletiva garante um nível suficiente de proteção da saúde humana e do ambiente.

GARANTIA

- O fabricante fornece garantia de acordo com a legislação do próprio país de residência do cliente, com um mínimo de 1 ano, a partir da data em que o aparelho é vendido ao utilizador final.
- A garantia cobre apenas defeitos de material ou de fabrico.
- Ao fazer uma reclamação ao abrigo da garantia, a fatura de compra original (com data de compra) deve ser enviada.
- A garantia não se aplicará em casos de:
    - Desgaste normal.
    - Utilização incorreta, por exemplo, sobrecarga do aparelho, utilização de acessórios não aprovados.
    - Uso da força, danos causados por influências externas.
    - Danos causados pela inobservância do manual do utilizador ou pelo incumprimento das instruções de instalação.
    - Aparelhos parcial ou totalmente desmontados.

DECLARAÇÃO DE CONFORMIDADE

Este aparelho foi projetado, construído e distribuído em conformidade com os requisitos de segurança das Diretivas CE: Diretiva RoHS 2 2011/65/EU, Diretiva de Compatibilidade Eletromagnética (EMC) 2014/30/EU, Diretiva LVD de Baixa Tensão 2014/35/UE e alterações seguintes.
Este aparelho está em conformidade com os requisitos legais relevantes da União Europeia. A declaração de conformidade do produto está disponível online em www.arovo.com/manuals.

De acordo com a nossa política de melhoria contínua do produto, reservamo-nos o direito de fazer alterações técnicas e óticas sem aviso prévio. A versão atual deste manual do usuário pode ser encontrada on-line em www.arovo.com/manuals.

IMPORTANT SAFETY CAUTIONS

Before using the product, read this manual carefully and familiarize yourself with all the safety and proper usage recommendations for the appliance. Keep the manual for future reference.

When using electrical appliances, basic safety precautions should always be followed. These include the following:

- Before using the product, read this manual carefully and familiarize yourself with all the safety and proper usage recommendations for the appliance. Keep the manual for future reference.
- If the product is transferred or resold to another user, it is necessary to include the user manual as it is an integral part of the product.
- The appliance should be used on a level, flat and stable heat-resistant surface. Do not use the product near sinks or in damp rooms.
- Always switch off the appliance and disconnect from supply if it is left unattended.
- If the connection to the mains has been damaged, it must be replaced, take the appliance to an authorised technical support centre.
- Ensure that the voltage indicated on the rating label matches the mains voltage before use.
- Connect the appliance to a grounded socket and make sure that it is inserted correctly.
- Do not use plug adaptors.
- Do not use the appliance if the cable or plug is damaged.
- If any of the appliance casings break, immediately disconnect the appliance from the mains to prevent the possibility of an electric shock.
- Do not force the power cord or use it to lift, carry or unplug the appliance.
- Check the state of the power cord. Damaged or tangled cables increase the risk of electric shock. If the cord is damaged, it must be replaced by the manufacturer or by an authorized technical service in order to avoid a hazard.
- In order to avoid dangerous situations, replacement or repair of product components may only be carried out by the manufacturer, an authorized service centre or a person with similar qualifications.
- Disassembling or attempting to repair the appliance yourself carries a risk of electric shock.
- Make sure that the power cord is located away from sharp edges or heat sources that could damage it.
- The power cord must not hang off the edge of the table or countertop.
- To remove the plug from the power outlet, always grasp the plug; do not remove the plug by pulling on the power cord.
- No liquid should flow onto the plug and connection.
- Do not immerse the appliance or power cord in water or other liquids or put them under running water. There is a risk of loss of life due to electric shock.
- Do not handle or operate the appliance with wet hands or while standing on a wet floor.
- The appliance is not suitable for outdoor use.
- Subject to appropriate supervision, instruction on safe use, and ensuring that the hazards are understood, this appliance can be used by persons with reduced physical, sensory, or mental capabilities or lack of experience and knowledge if they have been given supervision or instruction concerning use of the appliance in a safe way and understand the hazards involved.
- The appliance must not be operated or cleaned by children.
- Children must not play with the appliance.
- Children should remain under adult supervision to prevent them from playing with the appliance.
- Keep the appliance and power cord out of reach of children.
- Prior to first use, the toaster should be used for a few minutes without bread in it. There will be some smoke at first; this is entirely normal.
- Use only pre-sliced bread.
- Do not insert oversized foods, metal foil packages, or metal utensils into the toaster. This may result in electric shock.
- Do not use the toaster near curtains, upholstery, or other decorative fabrics, as they can easily catch fire and cause a safety hazard.
- Do not remove food from the toaster while the plunger is down.

- Do not remove the crumb tray while the toaster is plugged in. Disconnect from power supply, wait for it to cool, then remove the crumb tray.
- Bread may burn. Therefore, toasters must not be used near or below curtains and other combustible materials. They must be watched.
- The temperature of accessible surfaces may be high when the appliance is operating.

	Warning: Please do not touch surface while in use. The temperature of accessible surface may be high when the appliance is operating.

Caution
The appliance is intended for domestic and similar applications such as farmhouses, bed and breakfast type environments, staff kitchen areas in shops, in offices and in other working environments and by clients in hotels, motels and other residential type environments. The product is not intended for commercial use.

EXPLANATION OF SYMBOLS

	Read the user manual.		The packaging can be reused or recycled. Please dispose properly of any packaging material no longer required.
	The manufacturer of the packaging contributes to the costs of the waste separation and recycling system “Green Dot”.		This product is safe to be used in contact with food.
	If you notice any transport damage when unpacking the product, please contact you dealer without delay.		The packaging can be reused or recycled. Please dispose properly of any packaging material no longer required.
	Declaration of Conformity. Products marked with this symbol comply within the European Economic Area (EEA). The EU Declaration of Conformity can be requested from the manufacturer.		This appliance is fitted with a CEE 7/7 “Schuko” (Type F) and suitable for use with the following sockets: CEE 7/3 and CEE 7/5.

GENERAL FEATURES

1. Bread Slots
2. Toasting Level
3. Browning Control Knob
4. Cancel/Stop Button
5. Cord
6. Crumb Tray

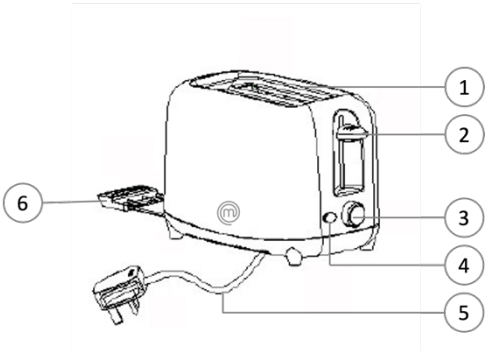

Included in the box:
- 1 x Toaster
- 1 x User Manual

TECHNICAL DATA
- Power Supply: 220-240V, 50/60Hz
- Input Power: 700W

- Product Dimensions: 240 x 138 x 165 mm
- Gross Weight: 730 g

BEFORE FIRST USE

1. Make sure that all the product's packaging has been removed.
2. Put the toaster in a properly ventilated room and select the highest browning setting. Let the toaster complete a few toasting cycles without bread in it. This burns off any dust and prevents unpleasant smells.

PREPARING FOR USE

Unwind the power cord completely and assemble the appliance properly before you put the plug in the wall.

USING THE APPLIANCE

1. Place the appliance on a flat surface.
2. Plug the toaster in, and adjust it to your required toasting time, using the control knob.
3. Place your bread into the slots, then press down the toasting level lever. It will remain down until the bread is toasted.
   Note:
   - Select a low setting for lightly toasted bread.
   - Select a high setting for darkly toasted bread.
4. If you wish to stop the toasting process, press the Cancel/Stop button. This will automatically eject the toast and switch off the heating elements.
5. If the bread sticks in the toaster, unplug it, wait for it to cool, and then remove the bread.
   Caution:
   - Never use metal utensils to remove the bread.
6. After use, wipe away crumbs using a dry cloth.
7. Always allow at least 1 minute's cooling time between cycles if toaster is being used more than once at a time.

CLEANING

1. Unplug the appliance.
2. Allow toaster to cool down for 30 minutes after use before cleaning the toaster.
3. Clean the outside of the toaster with a damp cloth.
   - Do not use solvents, or products with an acid or base pH such as bleach, or abrasive products, for cleaning the appliance.
   - Never submerge the appliance in water or any other liquid or place it under running water.

STORAGE

1. Unplug the appliance and make sure all parts are clean and dry before storing.

ENVIRONMENT FRIENDLY DISPOSAL

This symbol means that this product shall not be disposed of with normal household waste (2012/19/EU). Products marked with this symbol must be separately collected and recycled in designated collection points.
The presence of hazardous components in the equipment may potentially be harmful to the environment, e.g. cause contamination, and as a result pose a risk to human health.
Proper sorting of waste in households plays a major role in the recycling process of waste electronic equipment. Following the rules of separate collection ensures a sufficient level of human health and environmental protection.

WARRANTY

- The manufacturer provides warranty in accordance with the legislation of the customer's own country of residence, with a minimum of 1 year, starting from the date on which the appliance is sold to the end user.
- The warranty only covers defects in material or workmanship.
- When making a claim under the warranty, the original bill of purchase (with purchase date) must be submitted.
- The warranty will not apply in cases of:
    - Normal wear and tear.
    - Incorrect use, e.g. overloading of the appliance, use of non-approved accessories.
    - Use of force, damage caused by external influences.
    - Damage caused by non-observance of the user manual or non-compliance with the installation instructions.
    - Partially or completely dismantled appliances.

DECLARATION OF CONFORMITY

This appliance has been designed, constructed, and distributed in compliance with the safety requirements of EC Directives: RoHS 2 Directive 2011/65/EU, Electromagnetic Compatibility (EMC) Directive 2014/30/EU, LVD Low Voltage Directive 2014/35/EU and following amendments.
This appliance is in conformity with the relevant legal requirements of the European Union. The declaration of conformity of the product is available online at www.arovo.com/manuals.

In accordance with our policy of continual product improvement, we reserve the right to make technical and optical changes without notice. The current version of this user manual can be found online at www.arovo.com/manuals.

WICHTIGE SICHERHEITSHINWEISE

Bevor Sie das Produkt verwenden, lesen Sie dieses Handbuch sorgfältig durch und machen Sie sich mit allen Sicherheits- und Verwendungsempfehlungen für das Gerät vertraut. Bewahren Sie das Handbuch zum späteren Nachschlagen auf.

Bei der Verwendung von Elektrogeräten sollten immer grundlegende Sicherheitsvorkehrungen getroffen werden. Dazu gehören unter anderem:

- Bevor Sie das Produkt verwenden, lesen Sie dieses Handbuch sorgfältig durch und machen Sie sich mit allen Sicherheits- und Verwendungsempfehlungen für das Gerät vertraut. Bewahren Sie das Handbuch zum späteren Nachschlagen auf.
- Wenn das Produkt an einen anderen Benutzer übertragen oder weiterverkauft wird, ist es notwendig, das Benutzerhandbuch beizufügen, da es ein integraler Bestandteil des Produkts ist.
- Das Gerät sollte auf einer ebenen, ebenen und stabilen hitzebeständigen Oberfläche verwendet werden. Verwenden Sie das Produkt nicht in der Nähe von Waschbecken oder in feuchten Räumen.
- Schalten Sie das Gerät immer aus und trennen Sie es von der Stromversorgung, wenn es unbeaufsichtigt bleibt.
- Wenn der Netzanschluss beschädigt ist und ausgetauscht werden muss, bringen Sie das Gerät zu einem autorisierten technischen Support-Center.
- Stellen Sie vor der Verwendung sicher, dass die auf dem Typenschild angegebene Spannung mit der Netzspannung übereinstimmt.
- Schließen Sie das Gerät an eine geerdete Steckdose an und vergewissern Sie sich, dass es richtig eingesteckt ist.
- Verwenden Sie keine Steckeradapter.
- Verwenden Sie das Gerät nicht, wenn das Kabel oder der Stecker beschädigt ist.
- Wenn eines der Gerätegehäuse kaputt geht, trennen Sie das Gerät sofort vom Stromnetz, um die Möglichkeit eines Stromschlags zu vermeiden.
- Hebeln Sie das Netzkabel nicht mit Gewalt und verwenden Sie es nicht zum Heben, Tragen oder Trennen des Netzsteckers.
- Überprüfen Sie den Zustand des Netzkabels. Beschädigte oder verhedderte Kabel erhöhen das Risiko eines Stromschlags. Wenn das Kabel beschädigt ist, muss es vom Hersteller oder von einem autorisierten technischen Dienst ausgetauscht werden, um Gefahren zu vermeiden.
- Um gefährliche Situationen zu vermeiden, darf der Austausch oder die Reparatur von Produktkomponenten nur vom Hersteller, einem autorisierten Service-Center oder einer Person mit ähnlichen Qualifikationen durchgeführt werden.
- Wenn Sie das Gerät zerlegen oder versuchen, es selbst zu reparieren, besteht die Gefahr eines Stromschlags.
- Stellen Sie sicher, dass sich das Netzkabel nicht in der Nähe von scharfen Kanten oder Wärmequellen befindet, die es beschädigen könnten.
- Das Netzkabel darf nicht von der Kante des Tisches oder der Arbeitsplatte abhängen.
- Um den Stecker aus der Steckdose zu ziehen, fassen Sie immer den Stecker. Ziehen Sie den Netzstecker nicht durch Ziehen am Netzkabel.
- Es sollte keine Flüssigkeit auf den Stecker und den Anschluss fließen.
- Tauchen Sie das Gerät oder das Netzkabel nicht in Wasser oder andere Flüssigkeiten und halten Sie es nicht unter fließendes Wasser. Es besteht die Gefahr, dass durch einen elektrischen Schlag das Leben verloren geht.
- Fassen oder bedienen Sie das Gerät nicht mit nassen Händen oder während Sie auf einem nassen Boden stehen.
- Das Gerät ist nicht für den Außenbereich geeignet.
- Vorbehaltlich einer angemessenen Aufsicht, einer Unterweisung in die sichere Verwendung und der Sicherstellung, dass die Gefahren verstanden werden, kann dieses Gerät von Personen mit eingeschränkten körperlichen, sensorischen oder geistigen Fähigkeiten oder Mangel an Erfahrung und Wissen verwendet werden, wenn sie beaufsichtigt oder in die sichere Verwendung des Geräts eingewiesen wurden und die damit verbundenen Gefahren verstehen.
- Das Gerät darf nicht von Kindern bedient oder gereinigt werden.

- Kinder dürfen nicht mit dem Gerät spielen.
- Kinder sollten unter Aufsicht von Erwachsenen bleiben, um zu verhindern, dass sie mit dem Gerät spielen.
- Bewahren Sie das Gerät und das Netzkabel außerhalb der Reichweite von Kindern auf.
- Vor dem ersten Gebrauch sollte der Toaster einige Minuten ohne Brot verwendet werden. Zuerst wird es etwas Rauch geben; Das ist völlig normal.
- Verwenden Sie nur vorgeschnittenes Brot.
- Legen Sie keine übergroßen Lebensmittel, Metallfolienverpackungen oder Metallbestecke in den Toaster. Dies kann zu einem Stromschlag führen.
- Verwenden Sie den Toaster nicht in der Nähe von Vorhängen, Polstern oder anderen Dekorationsstoffen, da diese leicht Feuer fangen und ein Sicherheitsrisiko darstellen können.
- Nehmen Sie keine Lebensmittel aus dem Toaster, während der Kolben unten ist.
- Entfernen Sie die Krümelschublade nicht, während der Toaster angeschlossen ist. Trennen Sie die Stromversorgung, warten Sie, bis sie abgekühlt ist, und entfernen Sie dann die Krümelschublade.
- Brot kann anbrennen. Daher dürfen Toaster nicht in der Nähe oder unter Vorhängen und anderen brennbaren Materialien verwendet werden. Sie müssen beobachtet werden.
- Die Temperatur zugänglicher Oberflächen kann während des Betriebs des Geräts hoch sein.

Warnung: Bitte berühren Sie während des Gebrauchs nicht die Oberfläche. Die Temperatur der zugänglichen Oberfläche kann während des Betriebs des Geräts hoch sein.

Vorsicht
Das Gerät ist für häusliche und ähnliche Anwendungen bestimmt, wie z. B. Bauernhäuser, Bed & Breakfast-Umgebungen, Personalküchen in Geschäften, in Büros und in anderen Arbeitsumgebungen sowie von Kunden in Hotels, Motels und anderen Wohnumgebungen. Das Produkt ist nicht für den kommerziellen Gebrauch bestimmt.

ERKLÄRUNG DER SYMBOLE

	Lesen Sie die Bedienungsanleitung.		Die Verpackung kann wiederverwendet oder recycelt werden. Nicht mehr benötigtes Verpackungsmaterial entsorgen Sie bitte ordnungsgemäß.
	Der Hersteller der Verpackung beteiligt sich an den Kosten des Mülltrennungs- und Recyclingsystems "Grüner Punkt".		Dieses Produkt kann sicher im Kontakt mit Lebensmitteln verwendet werden.
	Sollten Sie beim Auspacken des Produktes Transportschäden feststellen, wenden Sie sich bitte unverzüglich an Ihren Händler.		Die Verpackung kann wiederverwendet oder recycelt werden. Nicht mehr benötigtes Verpackungsmaterial entsorgen Sie bitte ordnungsgemäß.
	Konformitätserklärung. Produkte, die mit diesem Symbol gekennzeichnet sind, entsprechen dem Europäischen Wirtschaftsraum (EWR). Die EU-Konformitätserklärung kann beim Hersteller angefordert werden.		Dieses Gerät ist mit einer CEE 7/7 "Schuko" (Typ F) ausgestattet und für die Verwendung mit folgenden Steckdosen geeignet: CEE 7/3 und CEE 7/5.

ALLGEMEINE MERKMALE

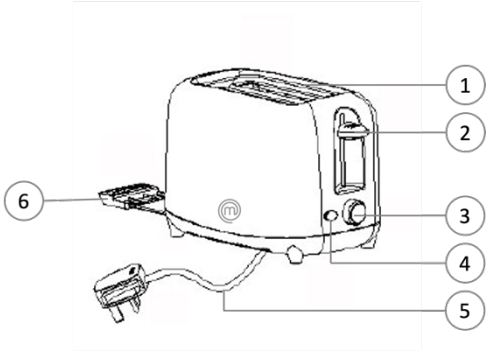

1. Brot-Schlitze
2. Toast-Stufe
3. Browning-Bedienknopf
4. Abbrechen/Stopp-Taste
5. Schnur
6. Krümelschublade

Im Lieferumfang enthalten:

- 1 x Toaster
- 1 x Benutzerhandbuch

TECHNISCHE DATEN

- Stromversorgung: 220-240V, 50/60Hz
- Eingangsleistung: 700W
- Abmessungen des Produkts: 240 x 138 x 165 mm
- Bruttogewicht: 730 g

VOR DEM ERSTEN GEBRAUCH

1. Stellen Sie sicher, dass alle Verpackungen des Produkts entfernt wurden.
2. Stellen Sie den Toaster in einen gut belüfteten Raum und wählen Sie die höchste Bräunungsstufe. Lassen Sie den Toaster einige Toastzyklen ohne Brot absolvieren. Dadurch wird jeglicher Staub verbrannt und unangenehme Gerüche werden vermieden.

VORBEREITUNG FÜR DEN GEBRAUCH

1. Wickeln Sie das Netzkabel vollständig ab und montieren Sie das Gerät ordnungsgemäß, bevor Sie den Stecker in die Steckdose stecken.

VERWENDEN DES GERÄTS

1. Stellen Sie das Gerät auf eine ebene Fläche.
2. Schließen Sie den Toaster an und stellen Sie ihn mit dem Bedienknopf auf die gewünschte Toastzeit ein.
3. Legen Sie Ihr Brot in die Schlitze und drücken Sie dann den Toaststufenhebel nach unten. Es bleibt unten, bis das Brot getoastet ist.
   Anmerkung:
   - Wählen Sie eine niedrige Einstellung für leicht geröstetes Brot.
   - Wählen Sie eine hohe Einstellung für dunkel geröstetes Brot.
2. Wenn Sie den Toastvorgang stoppen möchten, drücken Sie die Taste Abbrechen/Stopp. Dadurch wird der Toast automatisch ausgeworfen und die Heizelemente ausgeschaltet.
3. Wenn das Brot im Toaster stecken bleibt, ziehen Sie den Netzstecker, warten Sie, bis es abgekühlt ist, und entfernen Sie dann das Brot.
   Vorsicht:
   - Verwenden Sie niemals Metallutensilien, um das Brot zu entfernen.
4. Wischen Sie die Krümel nach Gebrauch mit einem trockenen Tuch ab.
5. Lassen Sie zwischen den Zyklen immer mindestens 1 Minute Abkühlzeit, wenn der Toaster mehr als einmal gleichzeitig verwendet wird.

REINIGUNG

1. Trennen Sie das Gerät vom Stromnetz.
2. Lassen Sie den Toaster nach Gebrauch 30 Minuten abkühlen, bevor Sie den Toaster reinigen.
3. Reinigen Sie die Außenseite des Toasters mit einem feuchten Tuch.
   - Verwenden Sie zur Reinigung des Geräts keine Lösungsmittel oder Produkte mit einem sauren oder basischen pH-Wert wie Bleichmittel oder Scheuermittel.
   - Tauchen Sie das Gerät niemals in Wasser oder andere Flüssigkeiten und stellen Sie es nicht unter fließendes Wasser.

LAGERUNG

1. Trennen Sie das Gerät vom Stromnetz und stellen Sie sicher, dass alle Teile sauber und trocken sind, bevor Sie es lagern.

UMWELTFREUNDLICHE ENTSORGUNG

Dieses Symbol bedeutet, dass dieses Produkt nicht mit dem normalen Hausmüll entsorgt werden darf (2012/19/EU). Produkte, die mit diesem Symbol gekennzeichnet sind, müssen in den dafür vorgesehenen Sammelstellen getrennt gesammelt und recycelt werden.
Das Vorhandensein gefährlicher Bestandteile in den Geräten kann potenziell schädlich für die Umwelt sein, z. B. eine Kontamination verursachen, und somit ein Risiko für die menschliche Gesundheit darstellen.
Die richtige Mülltrennung in Haushalten spielt eine wichtige Rolle beim Recycling von Elektroaltgeräten. Die Einhaltung der Regeln der getrennten Sammlung gewährleistet ein ausreichendes Schutzniveau für die menschliche Gesundheit und die Umwelt.

GARANTIE

- Der Hersteller gewährt eine Garantie gemäß der Gesetzgebung des eigenen Wohnsitzlandes des Kunden mit mindestens 1 Jahr, beginnend mit dem Datum, an dem das Gerät an den Endverbraucher verkauft wird.
- Die Garantie erstreckt sich nur auf Material- oder Verarbeitungsfehler.
- Bei der Geltendmachung eines Garantieanspruchs muss der Originalkaufbeleg (mit Kaufdatum) vorgelegt werden.
- Die Garantie gilt nicht in folgenden Fällen:
    - Normaler Verschleiß.
    - Unsachgemäße Verwendung, z. B. Überlastung des Geräts, Verwendung von nicht zugelassenem Zubehör.
    - Gewaltanwendung, Beschädigung durch äußere Einwirkungen.
    - Schäden, die durch Nichtbeachtung der Bedienungsanleitung oder Nichtbeachtung der Installationsanleitung verursacht wurden.
    - Teilweise oder vollständig demontierte Geräte.

KONFORMITÄTSERKLÄRUNG

Dieses Gerät wurde in Übereinstimmung mit den Sicherheitsanforderungen der EG-Richtlinien entwickelt, gebaut und vertrieben: RoHS 2-Richtlinie 2011/65/EU, Richtlinie 2014/30/EU über elektromagnetische Verträglichkeit (EMV), LVD-Niederspannungsrichtlinie 2014/35/EU und nachfolgende Änderungen.
Dieses Gerät entspricht den einschlägigen gesetzlichen Anforderungen der Europäischen Union. Die Konformitätserklärung des Produkts ist online unter www.arovo.com/manuals verfügbar.

In Übereinstimmung mit unserer Politik der kontinuierlichen Produktverbesserung behalten wir uns das Recht vor, technische und optische Änderungen ohne vorherige Ankündigung vorzunehmen. Die aktuelle Version dieses Benutzerhandbuchs finden Sie online unter www.arovo.com/manuals.

BELANGRIJKE VEILIGHEIDSWAARSCHUWINGEN

Lees deze handleiding aandachtig door voordat u het product gebruikt en maak uzelf vertrouwd met alle veiligheids- en juiste gebruiksaanbevelingen voor het apparaat. Bewaar de handleiding voor toekomstig gebruik.

Bij het gebruik van elektrische apparaten moeten altijd de basisveiligheidsmaatregelen worden gevolgd. Deze omvatten het volgende:

- Lees deze handleiding aandachtig door voordat u het product gebruikt en maak uzelf vertrouwd met alle veiligheids- en juiste gebruiksaanbevelingen voor het apparaat. Bewaar de handleiding voor toekomstig gebruik.
- Als het product wordt overgedragen of doorverkocht aan een andere gebruiker, is het noodzakelijk om de gebruikershandleiding bij te voegen, aangezien deze een integraal onderdeel van het product is.
- Het apparaat moet worden gebruikt op een vlakke, vlakke en stabiele, hittebestendige ondergrond. Gebruik het product niet in de buurt van gootstenen of in damp ruimtes.
- Schakel het apparaat altijd uit en trek de stekker uit het stopcontact als het onbeheerd wordt achtergelaten.
- Als de aansluiting op het lichtnet beschadigd is, moet deze worden vervangen, breng het apparaat naar een geautoriseerd technisch ondersteuningscentrum.
- Zorg ervoor dat de voltage aangegeven op het typeplaatje komt overeen met de netvoltage voor gebruik.
- Sluit het apparaat aan op een geaard stopcontact en zorg ervoor dat het correct is aangesloten.
- Gebruik geen stekkeradapters.
- Gebruik het apparaat niet als het snoer of de stekker beschadigd is.
- Als een van de behuizingen van het apparaat breekt, trek dan onmiddellijk de stekker uit het stopcontact om de mogelijkheid van een elektrische schok te voorkomen.
- Forceer het netsnoer niet en gebruik het niet om het apparaat op te tillen, te dragen of de stekker uit het stopcontact te halen.
- Controleer de staat van het netsnoer. Beschadigde of verwarde kabels verhogen het risico op een elektrische schok. Als het snoer beschadigd is, moet het worden vervangen door de fabrikant of door een geautoriseerde technische dienst om gevaar te voorkomen.
- Om gevaarlijke situaties te voorkomen, mag vervanging of reparatie van productonderdelen alleen worden uitgevoerd door de fabrikant, een geautoriseerd servicecentrum of een persoon met vergelijkbare kwalificaties.
- Als u het apparaat zelf demonteert of probeert te repareren, bestaat het risico op een elektrische schok.
- Zorg ervoor dat het netsnoer uit de buurt van scherpe randen of warmtebronnen ligt die het kunnen beschadigen.
- Het netsnoer mag niet aan de rand van de tafel of het aanrecht hangen.
- Om de stekker uit het stopcontact te halen, moet u altijd de stekker vastpakken; Haal de stekker niet uit het stopcontact door aan het netsnoer te trekken.
- Er mag geen vloeistof op de stekker en aansluiting stromen.
- Dompel het apparaat of het netsnoer niet onder in water of andere vloeistoffen en plaats ze niet onder stromend water. Er bestaat gevaar voor overlijden als gevolg van een elektrische schok.
- Hanteer of bedien het apparaat niet met natte handen of terwijl u op een natte vloer staat.
- Het apparaat is niet geschikt voor gebruik buitenshuis.
- Onder passend toezicht, instructies over veilig gebruik en ervoor zorgen dat de gevaren worden begrepen, kan dit apparaat worden gebruikt door personen met verminderde fysieke, zintuiglijke of mentale vermogens of gebrek aan ervaring en kennis als ze onder toezicht staan of instructies hebben gekregen over het veilige gebruik van het apparaat en de gevaren begrijpen.
- Het apparaat mag niet door kinderen worden bediend of schoongemaakt.
- Kinderen mogen niet met het apparaat spelen.
- Kinderen moeten onder toezicht van een volwassene blijven om te voorkomen dat ze met het apparaat spelen.
- Houd het apparaat en het netsnoer buiten het bereik van kinderen.

- Voor het eerste gebruik moet de broodrooster een paar minuten worden gebruikt zonder brood erin. In het begin zal er wat rook zijn; Dit is volkomen normaal.
- Gebruik alleen voorgesneden brood.
- Plaats geen te grote etenswaren, verpakkingen van metaalfolie of metalen keukengerei in de broodrooster. Dit kan een elektrische schok tot gevolg hebben.
- Gebruik de broodrooster niet in de buurt van gordijnen, stoffering of andere decoratieve stoffen, aangezien deze gemakkelijk vlam kunnen vatten en een veiligheidsrisico kunnen vormen.
- Verwijder geen voedsel uit de broodrooster terwijl de zuiger naar beneden is.
- Verwijder de kruimellade niet terwijl de stekker van de broodrooster in het stopcontact zit. Haal de stekker uit het stopcontact, wacht tot het is afgekoeld en verwijder vervolgens de kruimellade.
- Brood kan verbranden. Daarom mogen broodroosters niet in de buurt van of onder gordijnen en andere brandbare materialen worden gebruikt. Ze moeten in de gaten worden gehouden.
- De temperatuur van toegankelijke oppervlakken kan hoog zijn wanneer het apparaat in werking is.

Waarschuwing: Raak het oppervlak niet aan tijdens gebruik. De temperatuur van het toegankelijke oppervlak kan hoog zijn wanneer het apparaat in werking is.

Voorzichtigheid
Het apparaat is bedoeld voor huishoudelijke en soortgelijke toepassingen zoals boerderijen, bed & breakfast-achtige omgevingen, personeelskeukens in winkels, in kantoren en in andere werkomgevingen en door klanten in hotels, motels en andere residentiële omgevingen. Het product is niet bedoeld voor commercieel gebruik.

VERKLARING VAN SYMBOLEN

	Lees de gebruikershandleiding.		De verpakking kan worden hergebruikt of gerecycled. Gooi al het verpakkingsmateriaal dat niet langer nodig is op de juiste manier weg.
	De fabrikant van de verpakking draagt bij aan de kosten van het afvalscheidings- en recyclingsysteem "Groene Punt".		Dit product is veilig te gebruiken in contact met voedsel.
	Als u bij het uitpakken van het product transportschade opmerkt, neem dan onmiddellijk contact op met uw dealer.		De verpakking kan worden hergebruikt of gerecycled. Gooi al het verpakkingsmateriaal dat niet langer nodig is op de juiste manier weg.
	Verklaring van overeenstemming. Producten die met dit symbool zijn gemarkeerd, voldoen binnen de Europese Economische Ruimte (EER). De EU-conformiteitsverklaring kan worden opgevraagd bij de fabrikant.		Dit apparaat is voorzien van een CEE 7/7 "Schuko" (Type F) en geschikt voor gebruik met de volgende stopcontacten: CEE 7/3 en CEE 7/5.

ALGEMENE KENMERKEN

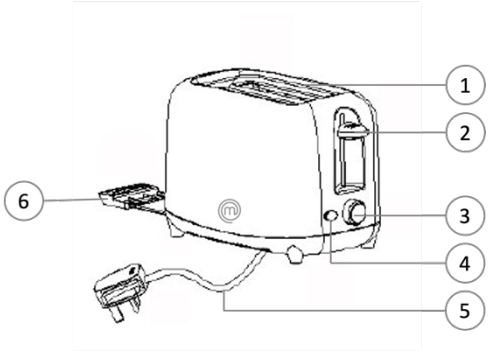

1. Brood Slots
2. Roosteren Niveau
3. Browning-bedieningsknop
4. Knop Annuleren/Stoppen
5. Koord
6. Kruimel lade

Inbegrepen in de doos:

- 1 x broodrooster
- 1 x Gebruikershandleiding

TECHNISCHE GEGEVENS

- Voeding: 220-240V, 50/60Hz
- Ingangsvermogen: 700W
- Afmetingen product: 240 x 138 x 165 mm
- Bruto gewicht: 730 g

VOOR HET EERSTE GEBRUIK

1. Zorg ervoor dat alle verpakking van het product is verwijderd.
2. Zet de broodrooster in een goed geventileerde ruimte en selecteer de hoogste bruiningsstand. Laat de broodrooster een paar roostercycli voltooien zonder brood erin. Dit verbrandt eventueel stof en voorkomt onaangename geuren.

KLAARMAKEN VOOR GEBRUIK

1. Wikkel het netsnoer volledig af en monteer het apparaat op de juiste manier voordat u de stekker in het stopcontact steekt.

GEBRUIK VAN HET APPARAAT

1. Plaats het apparaat op een vlakke ondergrond.
2. Steek de stekker van de broodrooster in het stopcontact en stel deze met behulp van de bedieningsknop in op de gewenste roostertijd.
3. Plaats uw brood in de sleuven en druk vervolgens de roosterniveauhendel naar beneden. Het blijft liggen totdat het brood geroosterd is.
   Notitie:
   - Kies een lage stand voor licht geroosterd brood.
   - Kies een hoge stand voor donker geroosterd brood.
2. Als u het roosteren wilt stoppen, drukt u op de knop Annuleren/Stoppen. Hierdoor wordt de toast automatisch uitgeworpen en worden de verwarmingselementen uitgeschakeld.
3. Als het brood in de broodrooster blijft plakken, haal dan de stekker uit het stopcontact, wacht tot het is afgekoeld en verwijder het brood.
   Voorzichtigheid:
   - Gebruik nooit metalen keukengerei om het brood te verwijderen.
4. Veeg de kruimels na gebruik weg met een droge doek.
5. Laat altijd minimaal 1 minuut afkoelen tussen de cycli als de broodrooster meer dan eens tegelijk wordt gebruikt.

REINIGING

1. Haal de stekker uit het stopcontact.
2. Laat de broodrooster na gebruik 30 minuten afkoelen voordat u de broodrooster schoonmaakt.
3. Reinig de buitenkant van de broodrooster met adamp kleding.
   - Gebruik geen oplosmiddelen of producten met een zure of basische pH-waarde, zoals bleekmiddel, of schurende producten, voor het reinigen van het apparaat.
   - Dompel het apparaat nooit onder in water of een andere vloeistof en plaats het nooit onder stromend water.

OPSLAG

1. Haal de stekker uit het stopcontact en zorg ervoor dat alle onderdelen schoon en droog zijn voordat u het opbergt.

MILIEUVRIENDELIJKE AFVOER

Dit symbool betekent dat dit product niet met het normale huisvuil mag worden weggegooid (2012/19/EU). Producten die met dit symbool zijn gemarkeerd, moeten gescheiden worden ingezameld en gerecycled in daarvoor bestemde inzamelpunten. De aanwezigheid van gevaarlijke componenten in de apparatuur kan mogelijk schadelijk zijn voor het milieu, bijv. verontreiniging veroorzaken, en als gevolg daarvan een risico vormen voor de menselijke gezondheid.
Het goed sorteren van afval in huishoudens speelt een belangrijke rol in het recyclingproces van afgedankte elektronische apparatuur. Het volgen van de regels voor gescheiden inzameling zorgt voor een voldoende niveau van bescherming van de menselijke gezondheid en het milieu.

GARANTIE

- De fabrikant geeft garantie in overeenstemming met de wetgeving van het eigen land waar de klant woont, met een minimum van 1 jaar, ingaande op de datum waarop het apparaat aan de eindgebruiker is verkocht.
- De garantie dekt alleen defecten in materiaal of vakmanschap.
- Bij het indienen van een beroep op de garantie dient de originele aankoopfactuur (met aankoopdatum) te worden overlegd.
- De garantie is niet van toepassing in gevallen van:
    - Normale slijtage.
    - Onjuist gebruik, bijv. overbelasting van het apparaat, gebruik van niet-goedgekeurde accessoires.
    - Gebruik van geweld, schade veroorzaakt door invloeden van buitenaf.
    - Schade veroorzaakt door het niet naleven van de gebruikershandleiding of het niet naleven van de installatie-instructies.
    - Gedeeltelijk of volledig gedemonteerde apparaten.

VERKLARING VAN OVEREENSTEMMING

Dit apparaat is ontworpen, gebouwd en gedistribueerd in overeenstemming met de veiligheidseisen van de EG-richtlijnen: RoHS 2-richtlijn 2011/65/EU, richtlijn elektromagnetische compatibiliteit (EMC) 2014/30/EU, LVD-laagspanningsrichtlijn 2014/35/EU en volgende wijzigingen.
Dit apparaat is in overeenstemming met de relevante wettelijke vereisten van de Europese Unie. De conformiteitsverklaring van het product is online beschikbaar op www.arovo.com/manuals.

In overeenstemming met ons beleid van voortdurende productverbetering, behouden wij ons het recht voor om zonder voorafgaande kennisgeving technische en optische wijzigingen aan te brengen. De huidige versie van deze gebruikershandleiding is online te vinden op www.arovo.com/manuals.

PRÉCAUTIONS DE SÉCURITÉ IMPORTANTES

Avant d'utiliser le produit, lisez attentivement ce manuel et familiarisez-vous avec toutes les recommandations de sécurité et d'utilisation appropriée de l'appareil. Conservez le manuel pour référence future.

Lors de l'utilisation d'appareils électriques, des précautions de sécurité de base doivent toujours être suivies. Il s'agit notamment des éléments suivants :

- Avant d'utiliser le produit, lisez attentivement ce manuel et familiarisez-vous avec toutes les recommandations de sécurité et d'utilisation appropriée de l'appareil. Conservez le manuel pour référence future.
- Si le produit est transféré ou revendu à un autre utilisateur, il est nécessaire d'inclure le manuel d'utilisation car il fait partie intégrante du produit.
- L'appareil doit être utilisé sur une surface plane, plane et stable résistante à la chaleur. N'utilisez pas le produit à proximité d'éviers ou dans damp pièces.
- Éteignez toujours l'appareil et débranchez-le de l'alimentation s'il est laissé sans surveillance.
- Si la connexion au secteur a été endommagée, elle doit être remplacée, apportez l'appareil à un centre d'assistance technique agréé.
- Assurez-vous que le voltage indiqué sur la plaque signalétique correspond au vol secteur avant utilisation.
- Branchez l'appareil sur une prise mise à la terre et assurez-vous qu'il est correctement inséré.
- N'utilisez pas d'adaptateurs de prise.
- N'utilisez pas l'appareil si le câble ou la fiche est endommagé.
- Si l'un des boîtiers de l'appareil se brise, débranchez immédiatement l'appareil du secteur pour éviter tout risque de choc électrique.
- Ne forcez pas le cordon d'alimentation et ne l'utilisez pas pour soulever, transporter ou débrancher l'appareil.
- Vérifiez l'état du cordon d'alimentation. Les câbles endommagés ou emmêlés augmentent le risque de choc électrique. Si le cordon est endommagé, il doit être remplacé par le fabricant ou par un service technique agréé afin d'éviter tout danger.
- Afin d'éviter des situations dangereuses, le remplacement ou la réparation des composants du produit ne peut être effectué que par le fabricant, un centre de service agréé ou une personne ayant des qualifications similaires.
- Démonter ou tenter de réparer l'appareil vous-même comporte un risque d'électrocution.
- Assurez-vous que le cordon d'alimentation est situé à l'écart des arêtes vives ou des sources de chaleur qui pourraient l'endommager.
- Le cordon d'alimentation ne doit pas pendre du bord de la table ou du comptoir.
- Pour retirer la fiche de la prise de courant, saisissez toujours la fiche ; Ne débranchez pas la fiche en tirant sur le cordon d'alimentation.
- Aucun liquide ne doit s'écouler sur la fiche et la connexion.
- Ne plongez pas l'appareil ou le cordon d'alimentation dans l'eau ou d'autres liquides et ne les mettez pas sous l'eau courante. Il existe un risque de perte de vie en raison d'un choc électrique.
- Ne manipulez pas ou n'utilisez pas l'appareil avec les mains mouillées ou en vous tenant debout sur un sol mouillé.
- L'appareil n'est pas adapté à une utilisation en extérieur.
- Sous réserve d'une supervision appropriée, d'instructions sur l'utilisation en toute sécurité et de la compréhension des dangers, cet appareil peut être utilisé par des personnes ayant des capacités physiques, sensorielles ou mentales réduites ou un manque d'expérience et de connaissances si elles ont reçu une supervision ou des instructions concernant l'utilisation de l'appareil en toute sécurité et comprennent les dangers impliqués.
- L'appareil ne doit pas être utilisé ou nettoyé par des enfants.
- Les enfants ne doivent pas jouer avec l'appareil.
- Les enfants doivent rester sous la surveillance d'un adulte pour les empêcher de jouer avec l'appareil.
- Gardez l'appareil et le cordon d'alimentation hors de portée des enfants.

- Avant la première utilisation, le grille-pain doit être utilisé pendant quelques minutes sans pain dedans. Il y aura un peu de fumée au début ; C'est tout à fait normal.
- N'utilisez que du pain pré-tranché.
- N'insérez pas d'aliments surdimensionnés, d'emballages en papier d'aluminium ou d'ustensiles en métal dans le grille-pain. Cela peut entraîner un choc électrique.
- N'utilisez pas le grille-pain à proximité de rideaux, de tissus d'ameublement ou d'autres tissus décoratifs, car ils peuvent facilement prendre feu et présenter un risque pour la sécurité.
- Ne retirez pas d'aliments du grille-pain lorsque le piston est abaissé.
- Ne retirez pas le ramasse-miettes lorsque le grille-pain est branché. Débranchez l'alimentation électrique, attendez qu'il refroidisse, puis retirez le ramasse-miettes.
- Le pain peut brûler. Par conséquent, les grille-pain ne doivent pas être utilisés à proximité ou en dessous de rideaux et d'autres matériaux combustibles. Ils doivent être surveillés.
- La température des surfaces accessibles peut être élevée lorsque l'appareil fonctionne.

Avertissement : Veuillez ne pas toucher la surface pendant l'utilisation. La température de la surface accessible peut être élevée lorsque l'appareil fonctionne.

Prudence
L'appareil est destiné à des applications domestiques et similaires telles que les fermes, les environnements de type chambres d'hôtes, les cuisines du personnel dans les magasins, dans les bureaux et dans d'autres environnements de travail et par les clients dans les hôtels, motels et autres environnements de type résidentiel. Le produit n'est pas destiné à un usage commercial.

EXPLICATION DES SYMBOLES

	Lisez le manuel d'utilisation.		L'emballage peut être réutilisé ou recyclé. Veuillez éliminer correctement tout matériau d'emballage dont vous n'avez plus besoin.
	Le fabricant de l'emballage participe aux coûts du système de tri et de recyclage des déchets « Green Dot ».		Ce produit peut être utilisé en toute sécurité au contact des aliments.
	Si vous constatez des dommages de transport lors du déballage du produit, veuillez contacter votre revendeur sans délai.		L'emballage peut être réutilisé ou recyclé. Veuillez éliminer correctement tout matériau d'emballage dont vous n'avez plus besoin.
	Déclaration de conformité. Les produits marqués de ce symbole sont conformes à l'Espace économique européen (EEE). La déclaration UE de conformité peut être demandée au fabricant.		Cet appareil est équipé d'un CEE 7/7 « Schuko » (Type F) et peut être utilisé avec les prises suivantes : CEE 7/3 et CEE 7/5.

CARACTÉRISTIQUES GÉNÉRALES

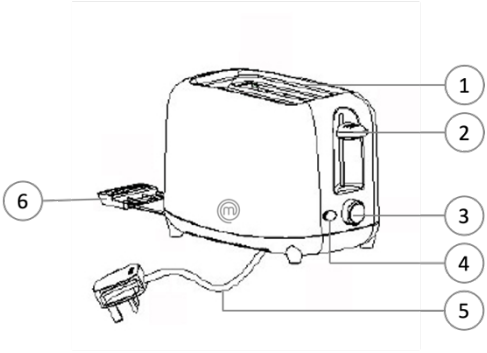

1. Fentes à pain
2. Niveau de chauffe
3. Bouton de commande de brunissage
4. Bouton d'annulation/d'arrêt
5. Corde
6. Ramasse-miettes

Inclus dans la boîte :

- 1 x grille-pain
- 1 x manuel d'utilisation

DONNÉES TECHNIQUES

- Alimentation : 220-240V, 50/60Hz
- Puissance d'entrée : 700 W
- Dimensions du produit : 240 x 138 x 165 mm
- Poids brut : 730 g

AVANT LA PREMIÈRE UTILISATION

1. Assurez-vous que tout l'emballage du produit a été retiré.
2. Placez le grille-pain dans une pièce correctement ventilée et sélectionnez le réglage de brunissage le plus élevé. Laissez le grille-pain effectuer quelques cycles de grillage sans pain dedans. Cela brûle la poussière et évite les odeurs désagréables.

PRÉPARATION À L'UTILISATION

1. Déroulez complètement le cordon d'alimentation et assemblez correctement l'appareil avant de mettre la fiche dans le mur.

UTILISATION DE L'APPAREIL

1. Placez l'appareil sur une surface plane.
2. Branchez le grille-pain et ajustez-le à votre temps de grillage requis à l'aide du bouton de commande.
3. Placez votre pain dans les fentes, puis appuyez sur le levier de niveau de grillage. Il restera jusqu'à ce que le pain soit grillé.
   Note:
   - Sélectionnez un réglage bas pour le pain légèrement grillé.
   - Sélectionnez un réglage élevé pour le pain grillé foncé.
2. Si vous souhaitez arrêter le processus de grillage, appuyez sur le bouton Annuler/Arrêter. Cela éjectera automatiquement le pain grillé et éteindra les éléments chauffants.
3. Si le pain colle dans le grille-pain, débranchez-le, attendez qu'il refroidisse, puis retirez le pain.
   Prudence:
   - N'utilisez jamais d'ustensiles en métal pour retirer le pain.
4. Après utilisation, essuyez les miettes à l'aide d'un chiffon sec.
5. Prévoyez toujours au moins 1 minute de refroidissement entre les cycles si le grille-pain est utilisé plus d'une fois à la fois.

NETTOYAGE

1. Débranchez l'appareil.
2. Laissez le grille-pain refroidir pendant 30 minutes après utilisation avant de nettoyer le grille-pain.
3. Nettoyez l'extérieur du grille-pain avec adamp chiffon.
   - N'utilisez pas de solvants ou de produits à pH acide ou basique tels que de l'eau de Javel ou des produits abrasifs pour nettoyer l'appareil.
   - Ne plongez jamais l'appareil dans l'eau ou tout autre liquide et ne le placez jamais sous l'eau courante.

STOCKAGE

1. Débranchez l'appareil et assurez-vous que toutes les pièces sont propres et sèches avant de le ranger.

ÉLIMINATION RESPECTUEUSE DE L'ENVIRONNEMENT

Ce symbole signifie que ce produit ne doit pas être jeté avec les ordures ménagères normales (2012/19/UE). Les produits marqués de ce symbole doivent être collectés séparément et recyclés dans des points de collecte désignés.
La présence de composants dangereux dans l'équipement peut être potentiellement nocive pour l'environnement, par exemple provoquer une contamination et, par conséquent, présenter un risque pour la santé humaine.
Le bon tri des déchets dans les ménages joue un rôle majeur dans le processus de recyclage des déchets d'équipements électroniques. Le respect des règles de collecte séparée garantit un niveau suffisant de protection de la santé humaine et de l'environnement.

GARANTIE

- Le fabricant fournit une garantie conformément à la législation du pays de résidence du client, avec un minimum de 1 an, à compter de la date à laquelle l'appareil est vendu à l'utilisateur final.
- La garantie ne couvre que les défauts de matériaux ou de fabrication.
- Lors d'une réclamation au titre de la garantie, la facture d'achat originale (avec la date d'achat) doit être soumise.
- La garantie ne s'appliquera pas en cas de :
    - Usure normale.
    - Utilisation incorrecte, par exemple surcharge de l'appareil, utilisation d'accessoires non approuvés.
    - Usage de la force, dommages causés par des influences extérieures.
    - Dommages causés par le non-respect du manuel d'utilisation ou le non-respect des instructions d'installation.
    - Appareils partiellement ou complètement démontés.

DÉCLARATION DE CONFORMITÉ

Cet appareil a été conçu, construit et distribué conformément aux exigences de sécurité des directives CE : Directive RoHS 2 2011/65/UE, Directive sur la compatibilité électromagnétique (CEM) 2014/30/UE, Directive LVD basse tension 2014/35/UE et modifications ultérieures.
Cet appareil est conforme aux exigences légales pertinentes de l'Union européenne. La déclaration de conformité du produit est disponible en ligne à l'adresse www.arovo.com/manuals.

Conformément à notre politique d'amélioration continue des produits, nous nous réservons le droit d'apporter des modifications techniques et optiques sans préavis. La version actuelle de ce manuel d'utilisation peut être consultée en ligne à l'adresse www.arovo.com/manuals.

IMPORTANTI PRECAUZIONI DI SICUREZZA

Prima di utilizzare il prodotto, leggere attentamente questo manuale e familiarizzare con tutte le raccomandazioni di sicurezza e di uso corretto dell'apparecchio. Conservare il manuale per future consultazioni.

Quando si utilizzano apparecchi elettrici, è necessario seguire sempre le precauzioni di sicurezza di base. Questi includono quanto segue:

- Prima di utilizzare il prodotto, leggere attentamente questo manuale e familiarizzare con tutte le raccomandazioni di sicurezza e di uso corretto dell'apparecchio. Conservare il manuale per future consultazioni.
- Se il prodotto viene ceduto o rivenduto ad un altro utente, è necessario allegare il manuale d'uso in quanto parte integrante del prodotto.
- L'apparecchio deve essere utilizzato su una superficie piana, piana e stabile resistente al calore. Non utilizzare il prodotto vicino a lavandini o in ambienti umidi.
- Spegnere sempre l'apparecchio e scollegarlo dall'alimentazione se lasciato incustodito.
- Se il collegamento alla rete elettrica è stato danneggiato, è necessario sostituirlo, portare l'apparecchio presso un centro di assistenza tecnica autorizzato.
- Assicurarsi che il volumetage indicato sulla targhetta di identificazione corrisponde alla rete voltage prima dell'uso.
- Collegare l'apparecchio a una presa con messa a terra e assicurarsi che sia inserito correttamente.
- Non utilizzare adattatori per spine.
- Non utilizzare l'apparecchio se il cavo o la spina sono danneggiati.
- In caso di rottura di uno degli involucri dell'apparecchio, scollegare immediatamente l'apparecchio dalla rete per evitare la possibilità di scosse elettriche.
- Non forzare il cavo di alimentazione né utilizzarlo per sollevare, trasportare o scollegare l'apparecchio.
- Controllare lo stato del cavo di alimentazione. I cavi danneggiati o aggrovigliati aumentano il rischio di scosse elettriche. Se il cavo è danneggiato, deve essere sostituito dal produttore o da un servizio tecnico autorizzato per evitare rischi.
- Al fine di evitare situazioni pericolose, la sostituzione o la riparazione dei componenti del prodotto può essere eseguita solo dal produttore, da un centro di assistenza autorizzato o da una persona con qualifiche simili.
- Lo smontaggio o il tentativo di riparare l'apparecchio da soli comporta il rischio di scosse elettriche.
- Assicurarsi che il cavo di alimentazione sia posizionato lontano da spigoli vivi o fonti di calore che potrebbero danneggiarlo.
- Il cavo di alimentazione non deve pendere dal bordo del tavolo o del piano di lavoro.
- Per rimuovere la spina dalla presa di corrente, afferrare sempre la spina; Non rimuovere la spina tirando il cavo di alimentazione.
- Nessun liquido deve fluire sulla spina e sulla connessione.
- Non immergere l'apparecchio o il cavo di alimentazione in acqua o altri liquidi né metterli sotto l'acqua corrente. Esiste il rischio di morte a causa di scosse elettriche.
- Non maneggiare o utilizzare l'apparecchio con le mani bagnate o stando in piedi su un pavimento bagnato.
- L'apparecchio non è adatto per l'uso all'aperto.
- Fatta salva un'adeguata supervisione, istruzioni sull'uso sicuro e garanzia di comprensione dei pericoli, questo apparecchio può essere utilizzato da persone con ridotte capacità fisiche, sensoriali o mentali o prive di esperienza e conoscenza se sono state supervisionate o istruite sull'uso dell'apparecchio in modo sicuro e se ne comprendono i rischi.
- L'apparecchio non deve essere utilizzato o pulito da bambini.
- I bambini non devono giocare con l'apparecchio.
- I bambini devono rimanere sotto la supervisione di un adulto per evitare che giochino con l'apparecchio.
- Tenere l'apparecchio e il cavo di alimentazione fuori dalla portata dei bambini.

- Prima del primo utilizzo, il tostapane deve essere utilizzato per alcuni minuti senza pane. All'inizio ci sarà un po' di fumo; Questo è del tutto normale.
- Utilizzare solo pane preaffettato.
- Non inserire cibi di grandi dimensioni, confezioni di fogli di metallo o utensili di metallo nel tostapane. Ciò potrebbe causare scosse elettriche.
- Non utilizzare il tostapane vicino a tende, tappezzeria o altri tessuti decorativi, poiché possono facilmente prendere fuoco e causare un pericolo per la sicurezza.
- Non rimuovere il cibo dal tostapane mentre lo stantuffo è abbassato.
- Non rimuovere il vassoio raccoglibriciole mentre il tostapane è collegato. Scollegare dall'alimentazione, attendere che si raffreddi, quindi rimuovere il vassoio raccoglibriciole.
- Il pane può bruciare. Pertanto, i tostapane non devono essere utilizzati vicino o sotto tende e altri materiali combustibili. Devono essere osservati.
- La temperatura delle superfici accessibili può essere elevata quando l'apparecchio è in funzione.

Attenzione: Si prega di non toccare la superficie durante l'uso. La temperatura della superficie accessibile può essere elevata quando l'apparecchio è in funzione.

Cautela
L'apparecchio è destinato ad applicazioni domestiche e similari come agriturismi, ambienti di tipo bed and breakfast, cucine per il personale in negozi, uffici e altri ambienti di lavoro e da clienti in hotel, motel e altri ambienti di tipo residenziale. Il prodotto non è destinato all'uso commerciale.

SPIEGAZIONE DEI SIMBOLI

	Leggere il manuale utente.		L'imballaggio può essere riutilizzato o riciclato. Si prega di smaltire correttamente il materiale di imballaggio non più necessario.
	Il produttore dell'imballaggio contribuisce ai costi del sistema di raccolta differenziata e riciclaggio "Green Dot".		Questo prodotto è sicuro da usare a contatto con gli alimenti.
	Se si notano danni durante il trasporto durante il disimballaggio del prodotto, contattare immediatamente il rivenditore.		L'imballaggio può essere riutilizzato o riciclato. Si prega di smaltire correttamente il materiale di imballaggio non più necessario.
	Dichiarazione di conformità. I prodotti contrassegnati con questo simbolo sono conformi allo Spazio economico europeo (SEE). La Dichiarazione di conformità UE può essere richiesta al produttore.		Questo apparecchio è dotato di una "Schuko" CEE 7/7 (Tipo F) ed è adatto per l'uso con le seguenti prese: CEE 7/3 e CEE 7/5.

CARATTERISTICHE GENERALI

1. Slot per il pane
2. Livello di tostatura
3. Manopola di controllo della doratura
4. Pulsante Annulla/Interrompi
5. Spago
6. Vassoio raccoglibriciole

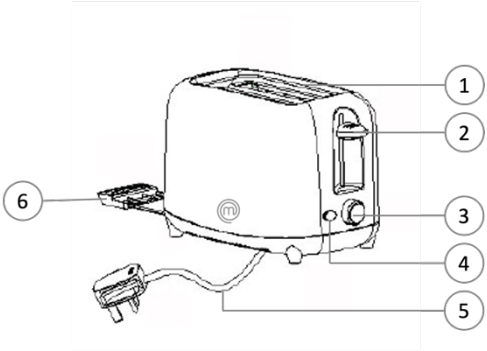

Incluso nella confezione:

- 1 x Tostapane
- 1 x Manuale dell'utente

DATI TECNICI

- Alimentazione: 220-240 V, 50/60 Hz
- Potenza in ingresso: 700 W
- Dimensioni del prodotto: 240 x 138 x 165 mm
- Peso lordo: 730 g

PRIMA DEL PRIMO UTILIZZO

1. Assicurarsi che tutto l'imballaggio del prodotto sia stato rimosso.
2. Metti il tostapane in una stanza adeguatamente ventilata e seleziona l'impostazione di doratura più alta. Lascia che il tostapane completi alcuni cicli di tostatura senza pane. Questo brucia la polvere e previene gli odori sgradevoli.

PREPARAZIONE PER L'USO

1. Srotolare completamente il cavo di alimentazione e assemblare correttamente l'apparecchio prima di inserire la spina nel muro.

UTILIZZO DELL'APPARECCHIO

1. Posizionare l'apparecchio su una superficie piana.
2. Collegare il tostapane e regolarlo in base al tempo di tostatura richiesto, utilizzando la manopola di controllo.
3. Metti il pane nelle fessure, quindi premi la leva del livello di tostatura. Rimarrà giù fino a quando il pane non sarà tostato.
   Nota:
   - Selezionare un'impostazione bassa per il pane leggermente tostato.
   - Selezionare un'impostazione alta per il pane tostato scuro.
2. Se si desidera interrompere il processo di tostatura, premere il pulsante Annulla/Stop. Questo espellerà automaticamente il toast e spegnerà gli elementi riscaldanti.
3. Se il pane si attacca al tostapane, scollegalo, attendi che si raffreddi, quindi rimuovi il pane.
   Cautela:
   - Non utilizzare mai utensili di metallo per rimuovere il pane.
4. Dopo l'uso, rimuovere le briciole con un panno asciutto.
5. Attendere sempre almeno 1 minuto di raffreddamento tra i cicli se il tostapane viene utilizzato più di una volta alla volta.

PULITURA

1. Scollegare l'apparecchio.
2. Lasciare raffreddare il tostapane per 30 minuti dopo l'uso prima di pulirlo.
3. Pulisci l'esterno del tostapane con adamp stoffa.
   - Non utilizzare solventi, o prodotti con pH acido o basico come candeggina, o prodotti abrasivi, per la pulizia dell'apparecchio.
   - Non immergere mai l'apparecchio in acqua o altri liquidi né metterlo sotto l'acqua corrente.

IMMAGAZZINAMENTO

1. Scollegare l'apparecchio e assicurarsi che tutte le parti siano pulite e asciutte prima di riporlo.

SMALTIMENTO RISPETTOSO DELL'AMBIENTE

Questo simbolo significa che questo prodotto non deve essere smaltito con i normali rifiuti domestici (2012/19/UE). I prodotti contrassegnati da questo simbolo devono essere raccolti separatamente e riciclati nei punti di raccolta designati.
La presenza di componenti pericolosi nell'apparecchiatura può essere potenzialmente dannosa per l'ambiente, ad esempio causare contaminazione, e di conseguenza rappresentare un rischio per la salute umana.
La corretta raccolta differenziata dei rifiuti domestici svolge un ruolo importante nel processo di riciclaggio dei rifiuti di apparecchiature elettroniche. Seguire le regole della raccolta differenziata garantisce un livello sufficiente di protezione della salute umana e dell'ambiente.

GARANZIA

- Il produttore fornisce una garanzia in conformità con la legislazione del paese di residenza del cliente, con un minimo di 1 anno, a partire dalla data in cui l'apparecchio viene venduto all'utente finale.
- La garanzia copre solo i difetti di materiale o di lavorazione.
- In caso di reclamo in garanzia, è necessario presentare la fattura di acquisto originale (con la data di acquisto).
- La garanzia non si applica in caso di:
    - Normale usura.
    - Uso improprio, ad es. sovraccarico dell'apparecchio, utilizzo di accessori non approvati.
    - Uso della forza, danni causati da influenze esterne.
    - Danni causati dalla mancata osservanza del manuale d'uso o dal mancato rispetto delle istruzioni di installazione.
    - Elettrodomestici parzialmente o completamente smontati.

DICHIARAZIONE DI CONFORMITÀ

Questo apparecchio è stato progettato, costruito e distribuito in conformità con i requisiti di sicurezza delle Direttive CE: Direttiva RoHS 2 2011/65/UE, Direttiva sulla compatibilità elettromagnetica (EMC) 2014/30/UE, LVD Low Voltage Direttiva 2014/35/UE e successive modifiche.
Questo apparecchio è conforme ai requisiti legali pertinenti dell'Unione Europea. La dichiarazione di conformità del prodotto è disponibile online all'indirizzo www.arovo.com/manuals.

In conformità con la nostra politica di miglioramento continuo del prodotto, ci riserviamo il diritto di apportare modifiche tecniche e ottiche senza preavviso. La versione attuale di questo manuale utente è disponibile online all'indirizzo www.arovo.com/manuals.

DA – BRØDRISTER

VIGTIGE SIKKERHEDSFORANSTALTNINGER

Før du bruger produktet, skal du læse denne vejledning omhyggeligt og gøre dig bekendt med alle sikkerheds- og korrekte brugsanbefalinger til apparatet. Gem manualen til fremtidig reference.

Ved brug af elektriske apparater skal grundlæggende sikkerhedsforanstaltninger altid følges. Disse omfatter følgende:

- Før du bruger produktet, skal du læse denne vejledning omhyggeligt og gøre dig bekendt med alle sikkerheds- og korrekte brugsanbefalinger til apparatet. Gem manualen til fremtidig reference.
- Hvis produktet overdrages eller videresælges til en anden bruger, er det nødvendigt at inkludere brugervejledningen, da den er en integreret del af produktet.
- Apparatet skal bruges på en plan, flad og stabil varmebestandig overflade. Brug ikke produktet i nærheden af håndvaske eller i damp rum.
- Sluk altid for apparatet, og afbryd strømforsyningen, hvis det efterlades uden opsyn.
- Hvis tilslutningen til lysnettet er blevet beskadiget, skal den udskiftes, tag apparatet til et autoriseret teknisk supportcenter.
- Sørg for, at voltage angivet på typeskiltet matcher lysnettet voltage før brug.
- Tilslut apparatet til en jordet stikkontakt, og sørg for, at det er sat korrekt i.
- Brug ikke stikadaptere.
- Brug ikke apparatet, hvis kablet eller stikket er beskadiget.
- Hvis nogen af apparatets kabinetter går i stykker, skal du straks tage stikket ud af stikkontakten for at forhindre muligheden for elektrisk stød.
- Tving ikke netledningen eller brug den til at løfte, bære eller tage stikket ud af apparatet.
- Kontroller netledningens tilstand. Beskadigede eller sammenfiltrede kabler øger risikoen for elektrisk stød. Hvis ledningen er beskadiget, skal den udskiftes af producenten eller af en autoriseret teknisk service for at undgå fare.
- For at undgå farlige situationer må udskiftning eller reparation af produktkomponenter kun udføres af producenten, et autoriseret servicecenter eller en person med lignende kvalifikationer.
- Adskillelse eller forsøg på selv at reparere apparatet medfører risiko for elektrisk stød.
- Sørg for, at netledningen er placeret væk fra skarpe kanter eller varmekilder, der kan beskadige den.
- Netledningen må ikke hænge ud over kanten af bordet eller bordpladen.
- For at tage stikket ud af stikkontakten skal du altid tage fat i stikket; Fjern ikke stikket ved at trække i netledningen.
- Ingen væske må strømme ind i stikket og tilslutningen.
- Nedsænk ikke apparatet eller netledningen i vand eller andre væsker eller læg dem under rindende vand. Der er risiko for tab af menneskeliv på grund af elektrisk stød.
- Håndter eller betjen ikke apparatet med våde hænder eller mens du står på et vådt gulv.
- Apparatet er ikke egnet til udendørs brug.
- Med forbehold for passende opsyn, instruktion i sikker brug og sikring af, at farerne forstås, kan dette apparat bruges af personer med nedsatte fysiske, sensoriske eller mentale evner eller mangel på erfaring og viden, hvis de har fået opsyn eller instruktion i brugen af apparatet på en sikker måde og forstår de involverede farer.
- Apparatet må ikke betjenes eller rengøres af børn.
- Børn må ikke lege med apparatet.
- Børn bør forblive under opsyn af voksne for at forhindre dem i at lege med apparatet.
- Opbevar apparatet og netledningen utilgængeligt for børn.
- Før første brug skal brødristeren bruges i et par minutter uden brød i. Der vil være noget røg i starten; Dette er helt normalt.
- Brug kun færdigskåret brød.
- Indsæt ikke overdimensionerede fødevarer, metalfoliepakker eller metalredskaber i brødristeren. Dette kan resultere i elektrisk stød.
- Brug ikke brødristeren i nærheden af gardiner, polstring eller andre dekorative stoffer, da de let kan antænde og forårsage en sikkerhedsrisiko.
- Fjern ikke mad fra brødristeren, mens stemplet er nede.

- Fjern ikke krummebakken, mens brødristeren er tilsluttet. Afbryd strømforsyningen, vent på, at den er kølet af, og fjern derefter krummebakken.
- Brød kan brænde. Derfor må brødristere ikke bruges i nærheden af eller under gardiner og andre brændbare materialer. De skal overvåges.
- Temperaturen på tilgængelige overflader kan være høj, når apparatet er i drift.

Advarsel: Rør ikke ved overfladen, mens den er i brug. Temperaturen på den tilgængelige overflade kan være høj, når apparatet er i drift.

Forsigtighed
Apparatet er beregnet til husholdningsbrug og lignende applikationer såsom bondegårde, bed and breakfast-miljøer, personalekøkkenområder i butikker, på kontorer og i andre arbejdsmiljøer og af kunder på hoteller, moteller og andre boligmiljøer. Produktet er ikke beregnet til kommerciel brug.

FORKLARING AF SYMBOLER

	Læs brugervejledningen.		Emballagen kan genbruges eller genbruges. Bortskaf venligst emballagemateriale, der ikke længere er nødvendigt.
	Producenten af emballagen bidrager til omkostningerne ved affaldssorterings- og genanvendelsessystemet "Green Dot".		Dette produkt er sikkert at bruge i kontakt med fødevarer.
	Hvis du bemærker transportskader, når du pakker produktet ud, bedes du kontakte din forhandler uden forsinkelse.		Emballagen kan genbruges eller genbruges. Bortskaf venligst emballagemateriale, der ikke længere er nødvendigt.
	Erklæring om overensstemmelse. Produkter mærket med dette symbol overholder Det Europæiske Økonomiske Samarbejdsområde (EØS). EU-overensstemmelseserklæringen kan rekvireres fra producenten.		Dette apparat er udstyret med en CEE 7/7 "Schuko" (Type F) og er egnet til brug med følgende stikkontakter: CEE 7/3 og CEE 7/5.

GENERELLE EGENSKABER

1. Brød Slots
2. Ristning niveau
3. Browning kontrolknap
4. Annuller/stop-knap
5. Ledning
6. Krumme bakke

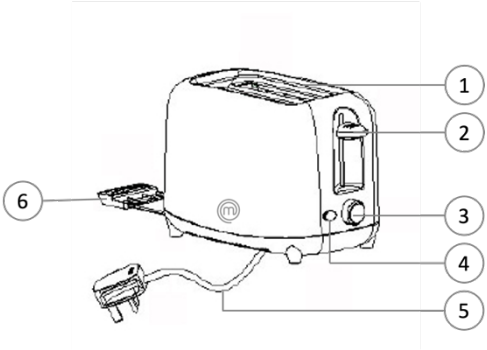

Inkluderet i æsken:
- 1 x brødrister
- 1 x Brugervejledning

TEKNISKE DATA
- Strømforsyning: 220-240V, 50 / 60Hz

- Indgangseffekt: 700W
- Produkt Dimensioner: 240 x 138 x 165 mm
- Bruttovægt: 730 g

FØR FØRSTE BRUG

1. Sørg for, at al produktets emballage er blevet fjernet.
2. Sæt brødristeren i et ordentligt ventileret rum, og vælg den højeste bruningsindstilling. Lad brødristeren gennemføre et par ristecyklusser uden brød i. Dette brænder støv af og forhindrer ubehagelige lugte.

FORBEREDELSE TIL BRUG

1. Rul netledningen helt ud, og saml apparatet korrekt, før du sætter stikket i væggen.

BRUG AF APPARATET

1. Placer apparatet på en flad overflade.
2. Tilslut brødristeren, og juster den til den ønskede ristetid ved hjælp af kontrolknappen.
3. Læg dit brød i åbningerne, og tryk derefter ristehåndtaget ned. Det forbliver nede, indtil brødet er ristet.
   Seddel:
   - Vælg en lav indstilling til let ristet brød.
   - Vælg en høj indstilling til mørkt ristet brød.
2. Hvis du ønsker at stoppe ristningsprocessen, skal du trykke på knappen Annuller/Stop. Dette vil automatisk skubbe toasten ud og slukke for varmeelementerne.
3. Hvis brødet sidder fast i brødristeren, skal du tage stikket ud, vente på, at det er afkølet, og derefter fjerne brødet.
   Forsigtighed:
   - Brug aldrig metalredskaber til at fjerne brødet.
4. Efter brug tørres krummer af med en tør klud.
5. Tillad altid mindst 1 minuts afkølingstid mellem cyklusser, hvis brødristeren bruges mere end én gang ad gangen.

RENSNING

1. Tag stikket ud af stikkontakten.
2. Lad brødristeren køle af i 30 minutter efter brug, før du rengør brødristeren.
3. Rengør ydersiden af brødristeren med adamp klud.
   - Brug ikke opløsningsmidler eller produkter med en sur eller base pH, såsom blegemiddel eller slibende produkter, til rengøring af apparatet.
   - Nedsænk aldrig apparatet i vand eller anden væske eller anbring det under rindende vand.

OPLAGRING

1. Tag stikket ud af stikkontakten, og sørg for, at alle dele er rene og tørre, før de opbevares.

MILJØVENLIG BORTSKAFFELSE

Dette symbol betyder, at dette produkt ikke må bortskaffes sammen med almindeligt husholdningsaffald (2012/19/EU). Produkter mærket med dette symbol skal indsamles separat og genbruges på udpegede indsamlingssteder.
Tilstedeværelsen af farlige komponenter i udstyret kan potentielt være skadeligt for miljøet, f.eks. forårsage kontaminering og som følge heraf udgøre en risiko for menneskers sundhed.
Korrekt sortering af affald i husholdningerne spiller en vigtig rolle i genanvendelsesprocessen for affald af elektronisk udstyr. Overholdelse af reglerne for særskilt indsamling sikrer et tilstrækkeligt niveau af beskyttelse af menneskers sundhed og miljøet.

GARANTI

- Producenten yder garanti i overensstemmelse med lovgivningen i kundens eget bopælsland, med minimum 1 år, regnet fra den dato, hvor apparatet sælges til slutbrugeren.
- Garantien dækker kun fejl i materiale eller udførelse.
- Når du fremsætter et krav under garantien, skal den originale købsregning (med købsdato) indsendes.
- Garantien gælder ikke i tilfælde af:
    - Normal slitage.
    - Forkert brug, f.eks. overbelastning af apparatet, brug af ikke-godkendt tilbehør.
    - Brug af magt, skader forårsaget af ydre påvirkninger.
    - Skader forårsaget af manglende overholdelse af brugervejledningen eller manglende overholdelse af installationsvejledningen.
    - Helt eller delvist demonterede apparater.

ERKLÆRING OM OVERENSSTEMMELSE

Dette apparat er designet, konstrueret og distribueret i overensstemmelse med sikkerhedskravene i EU-direktiver: RoHS 2-direktiv 2011/65/EU, direktiv om elektromagnetisk kompatibilitet (EMC) 2014/30/EU, LVD Low Voltage Direktiv 2014/35/EU og følgende ændringer.
Dette apparat er i overensstemmelse med de relevante lovkrav i EU. Produktets overensstemmelseserklæring er tilgængelig online på www.arovo.com/manuals.

I overensstemmelse med vores politik om løbende produktforbedringer forbeholder vi os retten til at foretage tekniske og optiske ændringer uden varsel. Den aktuelle version af denne brugervejledning kan findes online på www.arovo.com/manuals.

VIKTIGA SÄKERHETSFÖRESKRIFTER

Innan du använder produkten, läs denna bruksanvisning noggrant och bekanta dig med alla säkerhets- och korrekta användningsrekommendationer för apparaten. Spara manualen för framtida referens.

Vid användning av elektriska apparater ska grundläggande säkerhetsåtgärder alltid följas. Dessa inkluderar följande:

- Innan du använder produkten, läs denna bruksanvisning noggrant och bekanta dig med alla säkerhets- och korrekta användningsrekommendationer för apparaten. Spara manualen för framtida referens.
- Om produkten överförs eller säljs vidare till en annan användare är det nödvändigt att inkludera användarmanualen eftersom den är en integrerad del av produkten.
- Apparaten ska användas på en jämn, plan och stabil värmebeständig yta. Använd inte produkten nära handfat eller i damp rum.
- Stäng alltid av apparaten och koppla bort den från elnätet om den lämnas utan uppsikt.
- Om anslutningen till elnätet har skadats måste den bytas ut, ta med apparaten till ett auktoriserat tekniskt supportcenter.
- Se till att voltage som anges på märkningsetiketten matchar elnätet voltage före användning.
- Anslut apparaten till ett jordat uttag och se till att den är korrekt isatt.
- Använd inte kontaktadaptrar.
- Använd inte apparaten om sladden eller kontakten är skadad.
- Om något av apparatens höljen går sönder, koppla omedelbart bort apparaten från elnätet för att förhindra risken för elektriska stötar.
- Tvinga inte nätsladden och använd den inte för att lyfta, bära eller koppla ur apparaten.
- Kontrollera nätsladdens tillstånd. Skadade eller trassliga kablar ökar risken för elektriska stötar. Om sladden är skadad måste den bytas ut av tillverkaren eller av en auktoriserad teknisk tjänst för att undvika fara.
- För att undvika farliga situationer får byte eller reparation av produktkomponenter endast utföras av tillverkaren, ett auktoriserat servicecenter eller en person med liknande kvalifikationer.
- Att demontera eller försöka reparera apparaten själv innebär risk för elektriska stötar.
- Se till att nätsladden är placerad på avstånd från vassa kanter eller värmekällor som kan skada den.
- Nätsladden får inte hänga från kanten på bordet eller bänkskivan.
- För att ta bort kontakten från eluttaget, ta alltid tag i kontakten; Ta inte bort kontakten genom att dra i nätsladden.
- Ingen vätska får rinna ut på kontakten och anslutningen.
- Sänk inte ner apparaten eller nätsladden i vatten eller andra vätskor och lägg dem inte under rinnande vatten. Det finns risk för förlust av liv på grund av elektriska stötar.
- Hantera eller använd inte apparaten med våta händer eller när du står på ett vått golv.
- Apparaten är inte lämplig för utomhusbruk.
- Under förutsättning att lämplig övervakning, instruktioner om säker användning och säkerställande av att farorna förstås, kan denna apparat användas av personer med nedsatt fysisk, sensorisk eller mental förmåga eller bristande erfarenhet och kunskap om de har fått övervakning eller instruktioner om hur man använder apparaten på ett säkert sätt och förstår de risker som är involverade.
- Apparaten får inte användas eller rengöras av barn.
- Barn får inte leka med apparaten.
- Barn bör förbli under uppsikt av vuxen för att förhindra att de leker med apparaten.
- Förvara apparaten och nätsladden utom räckhåll för barn.
- Innan brödrosten används första gången bör den användas i några minuter utan bröd i den. Det kommer att komma lite rök till en början; Detta är helt normalt.
- Använd endast färdigskivat bröd.
- Sätt inte in överdimensionerade livsmedel, metallfolieförpackningar eller metallredskap i brödrosten. Detta kan resultera i elektriska stötar.
- Använd inte brödrosten nära gardiner, klädsel eller andra dekorativa tyger, eftersom de lätt kan fatta eld och orsaka en säkerhetsrisk.

- Ta inte bort mat från brödrosten medan kolven är nere.
- Ta inte bort smulbrickan medan brödrosten är inkopplad. Koppla bort strömförsörjningen, vänta tills den har svalnat och ta sedan bort smulbrickan.
- Bröd kan brinna. Därför får brödrostar inte användas nära eller under gardiner och andra brännbara material. De måste bevakas.
- Temperaturen på tillgängliga ytor kan vara hög när apparaten är i drift.

Varning: Rör inte vid ytan när den används. Temperaturen på den tillgängliga ytan kan vara hög när apparaten är i drift.

Försiktighet
Apparaten är avsedd för hushåll och liknande applikationer som bondgårdar, bed and breakfast-miljöer, personalkök i butiker, på kontor och i andra arbetsmiljöer och av kunder på hotell, motell och andra bostadsmiljöer. Produkten är inte avsedd för kommersiellt bruk.

FÖRKLARING AV SYMBOLER

	Läs bruksanvisningen.		Förpackningen kan återanvändas eller återvinnas. Kassera allt förpackningsmaterial som inte längre behövs på rätt sätt.
	Tillverkaren av förpackningen bidrar till kostnaderna för avfallssorterings- och återvinningssystemet "Green Dot".		Denna produkt är säker att använda i kontakt med livsmedel.
	Om du märker några transportskador när du packar upp produkten, vänligen kontakta din återförsäljare utan dröjsmål.		Förpackningen kan återanvändas eller återvinnas. Kassera allt förpackningsmaterial som inte längre behövs på rätt sätt.
	Försäkran om överensstämmelse. Produkter märkta med denna symbol överensstämmer inom Europeiska ekonomiska samarbetsområdet (EES). EU-försäkran om överensstämmelse kan begäras från tillverkaren.		Denna apparat är utrustad med en CEE 7/7 "Schuko" (typ F) och lämplig för användning med följande uttag: CEE 7/3 och CEE 7/5.

ALLMÄNNA EGENSKAPER

1. Bröd Spelautomater
2. Rostning Nivå
3. Kontrollratt för bryning
4. Avbryt/Stopp-knapp
5. Snöre
6. Smula bricka

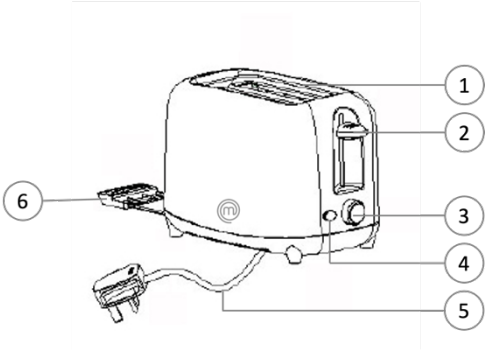

Ingår i lådan:
- 1 x Brödrost
- 1 x Bruksanvisning

TEKNISKA DATA

- Strömförsörjning: 220-240V, 50/60Hz
- Tillförd effekt: 700W
- Produktens mått: 240 x 138 x 165 mm
- Brutto vikt: 730 g

INNAN FÖRSTA ANVÄNDNINGEN

1. Se till att all produktens förpackning har tagits bort.
2. Ställ brödrosten i ett ordentligt ventilerat rum och välj den högsta bryningsinställningen. Låt brödrosten slutföra några rostningscykler utan bröd i den. Detta bränner bort eventuellt damm och förhindrar obehaglig lukt.

FÖRBEREDELSE FÖR ANVÄNDNING

1. Rulla ut nätsladden helt och montera apparaten ordentligt innan du sätter i kontakten i väggen.

ANVÄNDA APPARATEN

1. Placera apparaten på en plan yta.
2. Koppla in brödrosten och justera den till önskad rostningstid med hjälp av kontrollratten.
3. Placera ditt bröd i skårorna och tryck sedan ner rostningsnivåspaken. Den förblir nere tills brödet är rostat.
   Not:
   - Välj en låg inställning för lättrostat bröd.
   - Välj en hög inställning för mörkrostat bröd.
2. Om du vill stoppa rostningsprocessen, tryck på knappen Avbryt/Stopp. Detta kommer automatiskt att mata ut rostat bröd och stänga av värmeelementen.
3. Om brödet fastnar i brödrosten, koppla ur den, vänta tills den har svalnat och ta sedan bort brödet.
   Försiktighet:
   - Använd aldrig metallredskap för att ta bort brödet.
4. Efter användning, torka bort smulor med en torr trasa.
5. Tillåt alltid minst 1 minuts kylningstid mellan cyklerna om brödrosten används mer än en gång åt gången.

RENGÖRING

1. Koppla ur apparaten.
2. Låt brödrosten svalna i 30 minuter efter användning innan du rengör brödrosten.
3. Rengör utsidan av brödrosten med adamp trasa.
   - Använd inte lösningsmedel eller produkter med ett surt eller basiskt pH som blekmedel eller slipande produkter för att rengöra apparaten.
   - Sänk aldrig ner apparaten i vatten eller någon annan vätska och placera den aldrig under rinnande vatten.

LAGRING

1. Koppla ur apparaten och se till att alla delar är rena och torra innan du förvarar den.

MILJÖVÄNLIG AVFALLSHANTERING

Denna symbol betyder att denna produkt inte får slängas med vanligt hushållsavfall (2012/19/EU). Produkter märkta med denna symbol måste samlas in separat och återvinnas på utsedda insamlingsställen.
Närvaron av farliga komponenter i utrustningen kan potentiellt vara skadliga för miljön, t.ex. orsaka kontaminering, och som ett resultat utgöra en risk för människors hälsa.
Korrekt sortering av avfall i hushållen spelar en viktig roll i återvinningsprocessen för avfall från elektronisk utrustning. Att följa reglerna för separat insamling säkerställer en tillräcklig nivå av skydd för människors hälsa och miljön.

GARANTI

- Tillverkaren tillhandahåller garanti i enlighet med lagstiftningen i kundens eget hemland, med minst 1 år, från och med det datum då apparaten säljs till slutanvändaren.
- Garantin täcker endast defekter i material eller utförande.
- När du gör ett anspråk under garantin måste den ursprungliga inköpsräkningen (med inköpsdatum) skickas in.
- Garantin gäller inte i fall av:
    - Normalt slitage.
    - Felaktig användning, t.ex. överbelastning av apparaten, användning av icke godkända tillbehör.
    - Användning av våld, skador orsakade av yttre påverkan.
    - Skador orsakade av att användarmanualen inte följts eller att installationsanvisningarna inte följts.
    - Delvis eller helt demonterade apparater.

FÖRKLARING OM ÖVERENSSTÄMMELSE

Denna apparat har designats, konstruerats och distribuerats i enlighet med säkerhetskraven i EG-direktiven: RoHS 2-direktivet 2011/65/EU, direktivet om elektromagnetisk kompatibilitet (EMC) 2014/30/EU, LVD Low Voltage Direktiv 2014/35/EU och följande ändringar.
Denna apparat är i överensstämmelse med relevanta lagkrav i Europeiska unionen.
Produktens försäkran om överensstämmelse finns tillgänglig online på www.arovo.com/manuals.

I enlighet med vår policy för ständiga produktförbättringar förbehåller vi oss rätten att göra tekniska och optiska ändringar utan föregående meddelande. Den aktuella versionen av denna bruksanvisning finns online på www.arovo.com/manuals.

POMEMBNI VARNOSTNI UKREPI

Pred uporabo izdelka natančno preberite ta priročnik in se seznanite z vsemi varnostnimi in pravilnimi priporočili za uporabo naprave. Priročnik shranite za nadaljnjo uporabo.

Pri uporabi električnih naprav je treba vedno upoštevati osnovne varnostne ukrepe. Ti vključujejo naslednje:

- Pred uporabo izdelka natančno preberite ta priročnik in se seznanite z vsemi varnostnimi in pravilnimi priporočili za uporabo naprave. Priročnik shranite za nadaljnjo uporabo.
- Če se izdelek prenese ali preproda drugemu uporabniku, je treba priložiti navodila za uporabo, saj je sestavni del izdelka.
- Napravo je treba uporabljati na ravni, ravni in stabilni toplotno odporni površini. Izdelka ne uporabljajte v bližini umivalnikov ali v vlažnih prostorih.
- Napravo vedno izklopite in odklopite iz napajanja, če jo pustite brez nadzora.
- Če je priključek na električno omrežje poškodovan, ga je treba zamenjati in napravo odnesti v pooblaščeni center za tehnično podporo.
- Pred uporabo se prepričajte, da se napetost, navedena na nalepki, ujema z omrežno napetostjo.
- Napravo priključite na ozemljeno vtičnico in se prepričajte, da je pravilno vstavljena.
- Ne uporabljajte adapterjev za vtičnice.
- Naprave ne uporabljajte, če je kabel ali vtič poškodovan.
- Če se katero od ohišij naprave zlomi, napravo takoj odklopite iz električnega omrežja, da preprečite možnost električnega udara.
- Napajalnega kabla ne silite in ga ne uporabljajte za dvigovanje, prenašanje ali odklop naprave.
- Preverite stanje napajalnega kabla. Poškodovani ali zapleteni kabli povečajo tveganje za električni udar. Če je kabel poškodovan, ga mora zamenjati proizvajalec ali pooblaščena tehnična služba, da se izognete nevarnosti.
- Da bi se izognili nevarnim situacijam, lahko zamenjavo ali popravilo sestavnih delov izdelka opravi samo proizvajalec, pooblaščeni servisni center ali oseba s podobnimi kvalifikacijami.
- Če sami razstavite ali poskušate popraviti napravo, lahko pride do električnega udara.
- Prepričajte se, da je napajalni kabel stran od ostrih robov ali virov toplote, ki bi ga lahko poškodovali.
- Napajalni kabel ne sme viseti z roba mize ali pulta.
- Če želite odstraniti vtič iz električne vtičnice, vedno primite vtič; Ne odstranjujte vtiča tako, da vlečete napajalni kabel.
- Nobena tekočina ne sme teči na vtič in priključek.
- Naprave ali napajalnega kabla ne potapljajte v vodo ali druge tekočine in jih ne puščajte pod tekočo vodo. Obstaja nevarnost izgube življenja zaradi električnega udara.
- Z napravo ne ravnajte z mokrimi rokami ali ko stojite na mokrih tleh.
- Naprava ni primerna za zunanjo uporabo.
- Ob ustreznem nadzoru, navodilih o varni uporabi in zagotavljanju, da so nevarnosti razumljene, lahko to napravo uporabljajo osebe z zmanjšanimi fizičnimi, senzoričnimi ali duševnimi sposobnostmi ali pomanjkanjem izkušenj in znanja, če so bile nadzorovane ali poučene o varni uporabi naprave in razumejo nevarnosti.
- Naprave ne smejo upravljati ali čistiti otroci.
- Otroci se ne smejo igrati z napravo.
- Otroci morajo ostati pod nadzorom odraslih, da se preprečijo igranje z napravo.
- Napravo in napajalni kabel hranite izven dosega otrok.
- Pred prvo uporabo je treba toaster uporabljati nekaj minut brez kruha. Sprva bo nekaj dima; To je povsem normalno.
- Uporabljajte samo predhodno narezan kruh.
- V opekač kruha ne vstavljajte prevelikih živil, embalaž iz kovinske folije ali kovinskih pripomočkov. To lahko povzroči električni udar.
- Ne uporabljajte toasterja v bližini zaves, oblazinjenja ali drugih okrasnih tkanin, saj se lahko zlahka vnamejo in povzročijo varnostno nevarnost.
- Ne jemljite hrane iz toasterja, ko je bat navzdol.
- Ne odstranjujte pladnja za drobtine, ko je opekač za kruh priključen. Odklopite iz napajanja, počakajte, da se ohladi, nato odstranite pladenj za drobtine.

- Kruh lahko gori. Zato se opekači ne smejo uporabljati v bližini ali pod zavesami in drugimi gorljivimi materiali. Treba jih je opazovati.
- Temperatura dostopnih površin je lahko visoka, ko naprava deluje.

Opozorilo: Med uporabo se ne dotikajte površine. Temperatura dostopne površine je lahko visoka, ko naprava deluje.

Previdnost
Naprava je namenjena za domače in podobne aplikacije, kot so kmečke hiše, nočitve z zajtrkom, kuhinjski prostori za osebje v trgovinah, pisarnah in drugih delovnih okoljih ter strankam v hotelih, motelih in drugih stanovanjskih okoljih. Izdelek ni namenjen komercialni uporabi.

RAZLAGA SIMBOLOV

	Preberite navodila za uporabo.		Embalažo je mogoče ponovno uporabiti ali reciklirati. Prosimo, da pravilno zavrzite embalažni material, ki ni več potreben.
	Proizvajalec embalaže prispeva k stroškom sistema ločevanja in recikliranja odpadkov "Green Dot".		Ta izdelek je varen za uporabo v stiku z živili.
	Če pri razpakiranju izdelka opazite poškodbe pri prevozu, se nemudoma obrnite na prodajalca.		Embalažo je mogoče ponovno uporabiti ali reciklirati. Prosimo, da pravilno zavrzite embalažni material, ki ni več potreben.
	Izjava o skladnosti. Izdelki, označeni s tem simbolom, so skladni z Evropskim gospodarskim prostorom (EGP). Izjavo EU o skladnosti lahko zahtevate od proizvajalca.		Ta naprava je opremljena z CEE 7/7 "Schuko" (tip F) in je primerna za uporabo z naslednjimi vtičnicami: CEE 7/3 in CEE 7/5.

SPLOŠNE ZNAČILNOSTI

1. Sloti za kruh
2. Raven opekanja
3. Gumb za nadzor porjavitve
4. Gumb za preklic/ustavitev
5. Vrv
6. Pladenj za drobtine

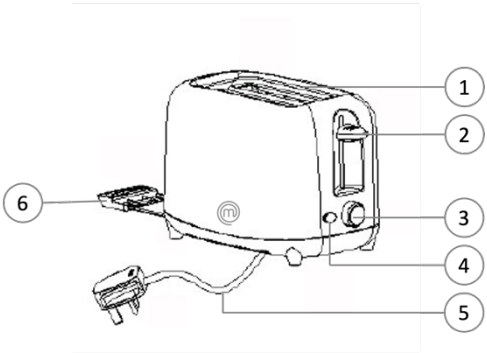

Vključeno v škatlo:
- 1 x opekač kruha
- 1 x uporabniški priročnik

TEHNIČNI PODATKI
- Napajanje: 220-240V, 50 / 60Hz
- Vhodna moč: 700W
- Dimenzije izdelka: 240 x 138 x 165 mm
- Bruto teža: 730 g

PRED PRVO UPORABO

1. Prepričajte se, da je bila vsa embalaža izdelka odstranjena.
2. Toaster postavite v ustrezno prezračevano sobo in izberite najvišjo nastavitev porjavitve. Pustite, da toaster dokonča nekaj ciklov opekanja brez kruha. To izgori prah in prepreči neprijetne vonjave.

PRIPRAVA NA UPORABO

1. Popolnoma odvijte napajalni kabel in pravilno sestavite napravo, preden vtič vstavite v steno.

UPORABA NAPRAVE

1. Napravo postavite na ravno površino.
2. Priključite opekač kruha in ga prilagodite zahtevanemu času opekanja s pomočjo krmilnega gumba.
3. Kruh položite v reže in nato pritisnite vzvod za opekanje. Ostal bo navzdol, dokler se kruh ne opeče.
   Opomba:
   - Izberite nizko nastavitev za rahlo opečen kruh.
   - Izberite visoko nastavitev za temno opečen kruh.
2. Če želite ustaviti postopek opekanja, pritisnite gumb Prekliči/Ustavi. To bo samodejno izvrglo toast in izklopilo grelne elemente.
3. Če se kruh drži v toasterju, ga odklopite, počakajte, da se ohladi, in nato odstranite kruh.
   Previdnost:
   - Za odstranjevanje kruha nikoli ne uporabljajte kovinskih pripomočkov.
4. Po uporabi obrišite drobtine s suho krpo.
5. Vedno počakajte vsaj 1 minuto časa hlajenja med cikli, če toaster uporabljate več kot enkrat naenkrat.

ČIŠČENJE

1. Odklopite napravo.
2. Po uporabi pustite, da se opekač ohladi 30 minut, preden ga očistite.
3. Zunanjo stran opekača očistite z vlažno krpo.
   - Za čiščenje naprave ne uporabljajte topil ali izdelkov s kislim ali bazičnim pH, kot so belila ali abrazivni izdelki.
   - Naprave nikoli ne potapljajte v vodo ali drugo tekočino ali je ne postavljajte pod tekočo vodo.

SKLADIŠČENJE

1. Pred shranjevanjem izklopite napravo in se prepričajte, da so vsi deli čisti in suhi.

OKOLJU PRIJAZNO ODSTRANJEVANJE

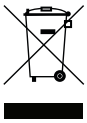

Ta simbol pomeni, da tega izdelka ne smete odlagati skupaj z običajnimi gospodinjskimi odpadki (2012/19/EU). Izdelke, označene s tem simbolom, je treba ločeno zbirati in reciklirati na določenih zbirnih mestih.
Prisotnost nevarnih sestavnih delov v opremi je lahko škodljiva za okolje, npr. povzroči kontaminacijo in posledično predstavlja tveganje za zdravje ljudi.
Pravilno sortiranje odpadkov v gospodinjstvih ima pomembno vlogo v procesu recikliranja odpadne elektronske opreme. Upoštevanje pravil ločenega zbiranja zagotavlja zadostno raven varovanja zdravja ljudi in okolja.

GARANCIJA

- Proizvajalec zagotavlja garancijo v skladu z zakonodajo države stalnega prebivališča kupca, najmanj 1 leto, od datuma, ko je naprava prodana končnemu uporabniku.
- Garancija zajema samo napake v materialu ali izdelavi.
- Pri vložitvi zahtevka v okviru garancije je treba predložiti originalni račun za nakup (z datumom nakupa).

- Garancija ne velja v primerih:
    - Običajna obraba.
    - Nepravilna uporaba, npr. preobremenitev naprave, uporaba neodobrene dodatne opreme.
    - Uporaba sile, poškodbe, ki jih povzročajo zunanji vplivi.
    - Škoda, ki nastane zaradi neupoštevanja navodil za uporabo ali neupoštevanja navodil za namestitev.
    - Delno ali popolnoma razstavljene naprave.

IZJAVA O SKLADNOSTI

Ta naprava je bila zasnovana, izdelana in distribuirana v skladu z varnostnimi zahtevami direktiv ES: Direktiva RoHS 2 2011/65/EU, Direktiva o elektromagnetni združljivosti (EMC) 2014/30/EU, Direktiva o nizki napetosti LVD 2014/35/EU in naslednje spremembe.
Ta naprava je v skladu z ustreznimi zakonskimi zahtevami Evropske unije. Izjava o skladnosti izdelka je na voljo na spletu na www.arovo.com/manuals.

V skladu z našo politiko nenehnega izboljševanja izdelkov si pridržujemo pravico do tehničnih in optičnih sprememb brez predhodnega obvestila. Trenutno različico tega uporabniškega priročnika lahko najdete na spletu na www.arovo.com/manuals.

VAŽNE SIGURNOSNE MJERE OPREZA

Prije upotrebe proizvoda pažljivo pročitajte ovaj priručnik i upoznajte se sa svim sigurnosnim i pravilnim preporukama za uporabu uređaja. Sačuvajte priručnik za buduću upotrebu.

Prilikom korištenja električnih uređaja uvijek se treba pridržavati osnovnih sigurnosnih mjera. To uključuje sljedeće:

- Prije upotrebe proizvoda pažljivo pročitajte ovaj priručnik i upoznajte se sa svim sigurnosnim i pravilnim preporukama za uporabu uređaja. Sačuvajte priručnik za buduću upotrebu.
- Ako se proizvod prenosi ili preprodaje drugom korisniku, potrebno je priložiti korisnički priručnik jer je on sastavni dio proizvoda.
- Uređaj treba koristiti na ravnoj, ravnoj i stabilnoj površini otpornoj na toplinu. Nemojte koristiti proizvod u blizini sudopera ili u vlažnim prostorijama.
- Uvijek isključite uređaj i isključite ga iz napajanja ako ga ostavite bez nadzora.
- Ako je priključak na električnu mrežu oštećen, mora se zamijeniti, odnesite uređaj u ovlašteni centar za tehničku podršku.
- Uvjerite se da voltage naznačeno na naljepnici s podacima odgovara mrežnom voltage prije upotrebe.
- Priključite uređaj u uzemljenu utičnicu i provjerite je li pravilno umetnut.
- Nemojte koristiti adaptere za utikače.
- Nemojte koristiti uređaj ako su kabel ili utikač oštećeni.
- Ako se bilo koje kućište uređaja pokvari, odmah isključite uređaj iz električne mreže kako biste spriječili mogućnost strujnog udara.
- Nemojte forsirati kabel za napajanje niti ga koristiti za podizanje, nošenje ili isključivanje uređaja.
- Provjerite stanje kabela za napajanje. Oštećeni ili zapetljani kabeli povećavaju rizik od strujnog udara. Ako je kabel oštećen, mora ga zamijeniti proizvođač ili ovlašteni tehnički servis kako bi se izbjegla opasnost.
- Kako bi se izbjegle opasne situacije, zamjenu ili popravak komponenti proizvoda smije izvoditi samo proizvođač, ovlašteni servisni centar ili osoba sa sličnim kvalifikacijama.
- Rastavljanje ili pokušaj samostalnog popravljanja uređaja nosi opasnost od strujnog udara.
- Provjerite je li kabel za napajanje udaljen od oštrih rubova ili izvora topline koji bi ga mogli oštetiti.
- Kabel za napajanje ne smije visjeti s ruba stola ili radne površine.
- Da biste izvadili utikač iz utičnice, uvijek uhvatite utikač; Ne izvlačite utikač povlačenjem kabela za napajanje.
- Nikakva tekućina ne smije teći na utikač i priključak.
- Ne uranjajte uređaj ili kabel za napajanje u vodu ili druge tekućine niti ih stavljajte pod tekuću vodu. Postoji opasnost od gubitka života zbog strujnog udara.
- Nemojte rukovati uređajem niti rukovati njime mokrim rukama ili dok stojite na mokrom podu.
- Uređaj nije prikladan za vanjsku upotrebu.
- Podložno odgovarajućem nadzoru, uputama o sigurnoj uporabi i osiguravanju razumijevanja opasnosti, ovaj uređaj mogu koristiti osobe sa smanjenim fizičkim, osjetilnim ili mentalnim sposobnostima ili nedostatkom iskustva i znanja ako su pod nadzorom ili upute o korištenju uređaja na siguran način i razumiju uključene opasnosti.
- Uređaj ne smiju koristiti niti čistiti djeca.
- Djeca se ne smiju igrati s uređajem.
- Djeca trebaju ostati pod nadzorom odrasle osobe kako bi se spriječilo da se igraju s uređajem.
- Uređaj i kabel za napajanje držite izvan dohvata djece.
- Prije prve upotrebe, toster treba koristiti nekoliko minuta bez kruha u njemu. U početku će biti malo dima; To je sasvim normalno.
- Koristite samo prethodno narezani kruh.
- Nemojte umetati preveliku hranu, pakete od metalne folije ili metalni pribor u toster. To može dovesti do strujnog udara.
- Nemojte koristiti toster u blizini zavjesa, presvlaka ili drugih ukrasnih tkanina jer se lako mogu zapaliti i uzrokovati sigurnosnu opasnost.
- Ne vadite hranu iz tostera dok je klip spušten.

- Nemojte uklanjati ladicu za mrvice dok je toster uključen. Isključite iz napajanja, pričekajte da se ohladi, a zatim izvadite ladicu za mrvice.
- Kruh može izgorjeti. Stoga se tosteri ne smiju koristiti blizu ili ispod zavjesa i drugih zapaljivih materijala. Moraju se promatrati.
- Temperatura dostupnih površina može biti visoka dok uređaj radi.

Upozorenje: Ne dodirujte površinu dok je u upotrebi. Temperatura dostupne površine može biti visoka dok uređaj radi.

Oprez
Uređaj je namijenjen za kućne i slične primjene kao što su seoske kuće, okruženja tipa noćenja s doručkom, kuhinjski prostori za osoblje u trgovinama, uredima i drugim radnim okruženjima te klijentima u hotelima, motelima i drugim stambenim okruženjima. Proizvod nije namijenjen za komercijalnu upotrebu.

OBJAŠNJENJE SIMBOLA

	Pročitajte korisnički priručnik.		Ambalaža se može ponovno upotrijebiti ili reciklirati. Molimo pravilno odložite sav materijal za pakiranje koji više nije potreban.
	Proizvođač ambalaže doprinosi troškovima sustava odvajanja i recikliranja otpada "Green Dot".		Ovaj proizvod je siguran za upotrebu u kontaktu s hranom.
	Ako primijetite bilo kakva oštećenja pri transportu prilikom raspakiranja proizvoda, obratite se svom prodavaču bez odgađanja.		Ambalaža se može ponovno upotrijebiti ili reciklirati. Molimo pravilno odložite sav materijal za pakiranje koji više nije potreban.
	Izjava o sukladnosti. Proizvodi označeni ovim simbolom u skladu su s Europskim gospodarskim prostorom (EGP). EU izjava o sukladnosti može se zatražiti od proizvođača.		Ovaj uređaj je opremljen CEE 7/7 "Schuko" (tip F) i prikladan je za upotrebu sa sljedećim utičnicama: CEE 7/3 i CEE 7/5.

OPĆE ZNAČAJKE

1. Utori za kruh
2. Razina tostiranja
3. Gumb za kontrolu smeđe boje
4. Gumb za otkazivanje/zaustavljanje
5. Uže
6. Ladica za mrvice

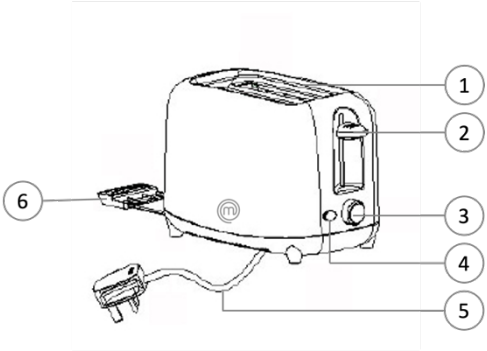

Uključeno u kutiju:
- 1 x toster
- 1 x korisnički priručnik

TEHNIČKI PODACI
- Napajanje: 220-240V, 50/60Hz
- Ulazna snaga: 700W
- Dimenzije proizvoda: 240 x 138 x 165 mm

- Bruto težina: 730 g

PRIJE PRVE UPOTREBE

1. Provjerite je li sva ambalaža proizvoda uklonjena.
2. Stavite toster u pravilno prozračenu prostoriju i odaberite najvišu postavku pečenja. Pustite da toster završi nekoliko ciklusa tostiranja bez kruha u njemu. To sagorijeva prašinu i sprječava neugodne mirise.

PRIPREMA ZA UPOTREBU

1. Potpuno odmotajte kabel za napajanje i pravilno sastavite uređaj prije nego što utikač stavite u zid.

KORIŠTENJE UREĐAJA

1. Postavite uređaj na ravnu površinu.
2. Uključite toster i podesite ga na željeno vrijeme tostiranja pomoću upravljačkog gumba.
3. Stavite kruh u otvore, a zatim pritisnite ručicu razine tostiranja. Ostat će dolje dok se kruh ne prepeče.
   Bilješka:
   - Odaberite nisku postavku za lagano prepečeni kruh.
   - Odaberite visoku postavku za tamno tostirani kruh.
2. Ako želite zaustaviti proces tostiranja, pritisnite tipku Odustani/Zaustavi. Ovo će automatski izbaciti tost i isključiti grijaće elemente.
3. Ako se kruh zalijepi u tosteru, isključite ga, pričekajte da se ohladi, a zatim izvadite kruh.
   Oprez:
   - Nikada nemojte koristiti metalni pribor za vađenje kruha.
4. Nakon upotrebe obrišite mrvice suhom krpom.
5. Uvijek ostavite najmanje 1 minutu vremena hlađenja između ciklusa ako se toster koristi više puta odjednom.

ČIŠĆENJE

1. Isključite uređaj iz utičnice.
2. Ostavite toster da se ohladi 30 minuta nakon upotrebe prije čišćenja tostera.
3. Očistite vanjsku stranu tostera oglasomamp krpom.
   - Za čišćenje uređaja nemojte koristiti otapala ili proizvode s kiselim ili baznim pH, poput izbjeljivača ili abrazivnih proizvoda.
   - Nikada nemojte uranjati uređaj u vodu ili bilo koju drugu tekućinu niti ga stavljati pod tekuću vodu.

USKLADIŠTENJE

1. Isključite uređaj iz utičnice i provjerite jesu li svi dijelovi čisti i suhi prije skladištenja.

EKOLOŠKI PRIHVATLJIVO ODLAGANJE

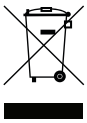

Ovaj simbol znači da se ovaj proizvod ne smije odlagati s uobičajenim kućnim otpadom (2012/19/EU). Proizvodi označeni ovim simbolom moraju se odvojeno sakupljati i reciklirati na određenim sabirnim mjestima.
Prisutnost opasnih komponenti u opremi može potencijalno biti štetna za okoliš, npr. uzrokovati kontaminaciju i kao rezultat toga predstavljati rizik za ljudsko zdravlje.
Pravilno razvrstavanje otpada u kućanstvima igra važnu ulogu u procesu recikliranja otpadne elektroničke opreme. Pridržavanje pravila odvojenog prikupljanja osigurava dovoljnu razinu zaštite zdravlja ljudi i okoliša.

JAMSTVO

- Proizvođač daje jamstvo u skladu sa zakonodavstvom zemlje prebivališta kupca, s najmanje 1 godinom, počevši od datuma prodaje uređaja krajnjem korisniku.
- Jamstvo pokriva samo nedostatke u materijalu ili izradi.
- Prilikom podnošenja zahtjeva prema jamstvu potrebno je dostaviti originalni račun za kupnju (s datumom kupnje).
- Jamstvo se neće primjenjivati u slučajevima:
    - Normalno trošenje.
    - Nepravilna uporaba, npr. preopterećenje uređaja, uporaba neodobrenog pribora.
    - Upotreba sile, oštećenja uzrokovana vanjskim utjecajima.
    - Oštećenja uzrokovana nepoštivanjem korisničkog priručnika ili nepoštivanjem uputa za instalaciju.
    - Djelomično ili potpuno demontirani uređaji.

IZJAVA O SUKLADNOSTI

Ovaj uređaj je dizajniran, konstruiran i distribuiran u skladu sa sigurnosnim zahtjevima direktiva EZ: RoHS 2 Direktiva 2011/65/EU, Direktiva o elektromagnetskoj kompatibilnosti (EMC) 2014/30/EU, LVD Low Voltage Direktiva 2014/35/EU i sljedeće izmjene.
Ovaj uređaj je u skladu s relevantnim zakonskim zahtjevima Europske unije. Izjava o sukladnosti proizvoda dostupna je na internetu na www.arovo.com/manuals.

U skladu s našom politikom stalnog poboljšanja proizvoda, zadržavamo pravo tehničkih i optičkih promjena bez prethodne najave. Trenutnu verziju ovog korisničkog priručnika možete pronaći na internetu na www.arovo.com/manuals.

WAŻNE ŚRODKI OSTROŻNOŚCI

Przed użyciem produktu należy uważnie przeczytać niniejszą instrukcję i zapoznać się ze wszystkimi zaleceniami dotyczącymi bezpieczeństwa i prawidłowego użytkowania urządzenia. Zachowaj instrukcję na przyszłość.

Podczas korzystania z urządzeń elektrycznych należy zawsze przestrzegać podstawowych środków ostrożności. Należą do nich:

- Przed użyciem produktu należy uważnie przeczytać niniejszą instrukcję i zapoznać się ze wszystkimi zaleceniami dotyczącymi bezpieczeństwa i prawidłowego użytkowania urządzenia. Zachowaj instrukcję na przyszłość.
- W przypadku przekazania lub odsprzedaży produktu innemu użytkownikowi konieczne jest dołączenie instrukcji obsługi, ponieważ jest ona integralną częścią produktu.
- Urządzenie powinno być używane na równej, płaskiej i stabilnej powierzchni żaroodpornej. Nie używaj produktu w pobliżu zlewów lub w damp pomieszczenia.
- Zawsze wyłączaj urządzenie i odłączaj od zasilania, jeśli jest pozostawione bez nadzoru.
- Jeśli połączenie z siecią zostało uszkodzone, należy je wymienić, zanieś urządzenie do autoryzowanego centrum pomocy technicznej.
- Upewnij się, że voltage wskazane na tabliczce znamionowej pasuje do objętości siecitage przed użyciem.
- Podłącz urządzenie do gniazdka z uziemieniem i upewnij się, że jest prawidłowo włożone.
- Nie używaj adapterów wtyczek.
- Nie używaj urządzenia, jeśli lub wtyczka są uszkodzone.
- Jeśli którakolwiek z obudów urządzenia pęknie, natychmiast odłącz urządzenie od sieci, aby zapobiec możliwości porażenia prądem.
- Nie używaj przewodu zasilającego na siłę ani nie używaj go do podnoszenia, przenoszenia lub odłączania urządzenia.
- Sprawdź stan przewodu zasilającego. Uszkodzone lub splątane zwiększają ryzyko porażenia prądem. Jeśli przewód jest uszkodzony, musi zostać wymieniony przez producenta lub autoryzowany serwis techniczny, aby uniknąć zagrożenia.
- Aby uniknąć niebezpiecznych sytuacji, wymiana lub naprawa elementów produktu może być wykonywana wyłącznie przez producenta, autoryzowane centrum serwisowe lub osobę o podobnych kwalifikacjach.
- Demontaż lub próba samodzielnej naprawy urządzenia niesie ze sobą ryzyko porażenia prądem.
- Upewnij się, że przewód zasilający znajduje się z dala od ostrych krawędzi lub źródeł ciepła, które mogłyby go uszkodzić.
- Przewód zasilający nie może zwisać z krawędzi stołu lub blatu.
- Aby wyjąć wtyczkę z gniazdka elektrycznego, zawsze chwyć za wtyczkę; Nie wyjmuj wtyczki, ciągnąc za przewód zasilający.
- Żaden płyn nie powinien spływać na wtyczkę i złącze.
- Nie zanurzaj urządzenia ani przewodu zasilającego w wodzie lub innych płynach ani nie umieszczaj ich pod bieżącą wodą. Istnieje ryzyko utraty życia w wyniku porażenia prądem.
- Nie dotykaj ani nie obsługuj urządzenia mokrymi rękami lub stojąc na mokrej podłodze.
- Urządzenie nie nadaje się do użytku na zewnątrz.
- Pod odpowiednim nadzorem, instrukcją bezpiecznego użytkowania i zapewnieniem, że zagrożenia są zrozumiałe, to urządzenie może być używane przez osoby o ograniczonych zdolnościach fizycznych, sensorycznych lub umysłowych lub bez doświadczenia i wiedzy, jeśli znajdują się pod nadzorem lub są poinstruowane w zakresie bezpiecznego korzystania z urządzenia i rozumieją związane z tym zagrożenia.
- Urządzenie nie może być obsługiwane ani czyszczone przez dzieci.
- Dzieci nie mogą bawić się urządzeniem.
- Dzieci powinny pozostawać pod nadzorem osoby dorosłej, aby uniemożliwić im zabawę urządzeniem.
- Przechowuj urządzenie i przewód zasilający w miejscu niedostępnym dla dzieci.
- Przed pierwszym użyciem toster powinien być używany przez kilka minut bez chleba. Na początku będzie trochę dymu; Jest to całkowicie normalne.

- Używaj tylko wstępnie pokrojonego chleba.
- Nie wkładaj do tostera zbyt dużych produktów spożywczych, opakowań z folii metalowej ani metalowych przyborów. Może to spowodować porażenie prądem.
- Nie używaj tostera w pobliżu zasłon, tapicerki lub innych tkanin dekoracyjnych, ponieważ mogą one łatwo się zapalić i spowodować zagrożenie bezpieczeństwa.
- Nie wyjmuj żywności z tostera, gdy tłok jest opuszczony.
- Nie wyjmuj tacki na okruchy, gdy toster jest podłączony. Odłącz od zasilania, poczekaj, aż ostygnie, a następnie wyjmij tackę na okruchy.
- Chleb może się przypalić. Dlatego tosterów nie wolno używać w pobliżu lub pod zasłonami i innymi łatwopalnymi materiałami. Trzeba ich pilnować.
- Temperatura dostępnych powierzchni może być wysoka podczas pracy urządzenia.

Ostrzeżenie: Proszę nie dotykać powierzchni podczas użytkowania. Temperatura dostępnej powierzchni może być wysoka podczas pracy urządzenia.

Ostrożność
Urządzenie jest przeznaczone do zastosowań domowych i podobnych, takich jak gospodarstwa rolne, środowiska typu bed and breakfast, kuchnie dla personelu w sklepach, biurach i innych środowiskach pracy oraz przez klientów w hotelach, motelach i innych środowiskach mieszkalnych. Produkt nie jest przeznaczony do użytku komercyjnego.

OBJAŚNIENIE SYMBOLI

	Przeczytaj instrukcję obsługi.		Opakowanie można ponownie wykorzystać lub poddać recyklingowi. Wszelkie materiały opakowaniowe, które nie są już potrzebne, należy zutylizować w odpowiedni sposób.
	Producent opakowania partycypuje w kosztach systemu segregacji i recyklingu odpadów "Green Dot".		Ten produkt jest bezpieczny do stosowania w kontakcie z żywnością.
	Jeśli zauważysz jakiekolwiek uszkodzenia transportowe podczas rozpakowywania produktu, skontaktuj się ze sprzedawcą jak najszybciej.		Opakowanie można ponownie wykorzystać lub poddać recyklingowi. Wszelkie materiały opakowaniowe, które nie są już potrzebne, należy zutylizować w odpowiedni sposób.
	Deklaracja zgodności. Produkty oznaczone tym symbolem są zgodne z wymogami Europejskiego Obszaru Gospodarczego (EOG). Deklarację zgodności UE można uzyskać od producenta.		To urządzenie jest wyposażone w CEE 7/7 "Schuko" (typ F) i nadaje się do użytku z następującymi gniazdkami: CEE 7/3 i CEE 7/5.

OGÓLNA CHARAKTERYSTYKA

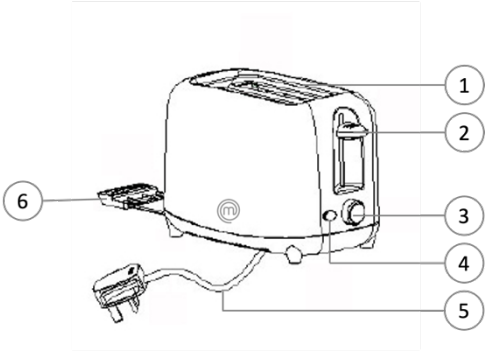

1. Automaty do chleba
2. Poziom opiekania
3. Pokrętło regulacji brązowienia
4. Przycisk Anuluj/Stop
5. Powróz
6. Tacka na okruchy

W zestawie:

- 1 x toster
- 1 x instrukcja obsługi

DANE TECHNICZNE

- Zasilanie: 220-240V, 50/60Hz
- Moc wejściowa: 700W
- Wymiary produktu: 240 x 138 x 165 mm
- Waga brutto: 730 g

PRZED PIERWSZYM UŻYCIEM

1. Upewnij się, że całe opakowanie produktu zostało usunięte.
2. Umieść toster w odpowiednio wentylowanym pomieszczeniu i wybierz najwyższy stopień przyrumienienia. Pozwól tosterowi wykonać kilka cykli opiekania bez chleba w nim. To spala kurz i zapobiega powstawaniu nieprzyjemnych zapachów.

PRZYGOTOWANIE DO UŻYCIA

1. Całkowicie rozwiń przewód zasilający i prawidłowo zmontuj urządzenie przed włożeniem wtyczki do ściany.

KORZYSTANIE Z URZĄDZENIA

1. Umieść urządzenie na płaskiej powierzchni.
2. Podłącz toster i dostosuj go do wymaganego czasu opiekania za pomocą pokrętła.
3. Umieść chleb w szczelinach, a następnie naciśnij dźwignię poziomu opiekania. Pozostanie na dole, dopóki chleb nie zostanie przypieczony.
   Nuta:
   - Wybierz niskie ustawienie dla lekko opiekającego się chleba.
   - Wybierz wysokie ustawienie dla ciemnego chleba tostowego.
2. Jeśli chcesz zatrzymać proces opiekania, naciśnij przycisk Anuluj/Stop. Spowoduje to automatyczne wysunięcie tostów i wyłączenie elementów grzejnych.
3. Jeśli chleb przyklei się do tostera, odłącz go, poczekaj, aż ostygnie, a następnie wyjmij chleb.
   Ostrożność:
   - Nigdy nie używaj metalowych przyborów do wyjmowania chleba.
4. Po użyciu zetrzyj okruchy suchą szmatką.
5. Zawsze pozostawiaj co najmniej 1 minutę czasu schładzania między cyklami, jeśli toster jest używany więcej niż raz na raz.

CZYSZCZENIE

1. Odłącz urządzenie.
2. Pozostaw toster do ostygnięcia na 30 minut po użyciu przed czyszczeniem tostera.
3. Wyczyść zewnętrzną część tostera za pomocą adamp płótno.
   - Do czyszczenia urządzenia nie używaj rozpuszczalników ani produktów o kwaśnym lub zasadowym pH, takich jak wybielacze lub produkty ścierne.
   - Nigdy nie zanurzaj urządzenia w wodzie lub innym płynie ani nie umieszczaj go pod bieżącą wodą.

SKŁADOWANIE

1. Odłącz urządzenie i upewnij się, że wszystkie części są czyste i suche przed przechowywaniem.

UTYLIZACJA PRZYJAZNA DLA ŚRODOWISKA

Ten symbol oznacza, że tego produktu nie należy wyrzucać wraz ze zwykłymi odpadami domowymi (2012/19/UE). Produkty oznaczone tym symbolem muszą być selektywnie zbierane i poddawane recyklingowi w wyznaczonych punktach zbiórki.
Obecność niebezpiecznych składników w urządzeniach może być potencjalnie szkodliwa dla środowiska, np. powodować zanieczyszczenie, a w efekcie stanowić zagrożenie dla zdrowia ludzkiego.
Prawidłowa segregacja odpadów w gospodarstwach domowych odgrywa ważną rolę w procesie recyklingu zużytego sprzętu elektronicznego. Przestrzeganie zasad selektywnej zbiórki zapewnia wystarczający poziom ochrony zdrowia ludzkiego i środowiska.

GWARANCJA

- Producent udziela gwarancji zgodnie z ustawodawstwem kraju zamieszkania klienta, na minimum 1 rok, licząc od daty sprzedaży urządzenia użytkownikowi końcowemu.
- Gwarancja obejmuje wyłącznie wady materiałowe lub wykonawcze.
- Przy składaniu reklamacji z tytułu rękojmi należy przedłożyć oryginał dowodu zakupu (z datą zakupu).
- Gwarancja nie obowiązuje w przypadku:
    - Normalne zużycie.
    - Nieprawidłowe użytkowanie, np. przeciążenie urządzenia, stosowanie niezatwierdzonych akcesoriów.
    - Użycie siły, uszkodzenia spowodowane wpływami zewnętrznymi.
    - Uszkodzeń spowodowanych nieprzestrzeganiem instrukcji obsługi lub nieprzestrzeganiem instrukcji instalacji.
    - Częściowo lub całkowicie zdemontowane urządzenia.

DEKLARACJA ZGODNOŚCI

To urządzenie zostało zaprojektowane, skonstruowane i dystrybuowane zgodnie z wymogami bezpieczeństwa dyrektyw WE: dyrektywa RoHS 2 2011/65/UE, dyrektywa kompatybilności elektromagnetycznej (EMC) 2014/30/UE, LVD Low voltage Dyrektywa 2014/35/UE i późniejsze poprawki.
To urządzenie jest zgodne z odpowiednimi wymogami prawnymi Unii Europejskiej.
Deklaracja zgodności produktu jest dostępna online pod adresem www.arovo.com/manuals.

Zgodnie z naszą polityką ciągłego ulepszania produktów zastrzegamy sobie prawo do wprowadzania zmian technicznych i optycznych bez uprzedzenia. Aktualną wersję tej instrukcji obsługi można znaleźć w Internecie pod adresem www.arovo.com/manuals.

ΣΗΜΑΝΤΙΚΈΣ ΠΡΟΦΥΛΆΞΕΙΣ ΑΣΦΑΛΕΊΑΣ

Πριν χρησιμοποιήσετε το προϊόν, διαβάστε προσεκτικά αυτό το εγχειρίδιο και εξοικειωθείτε με όλες τις συστάσεις ασφάλειας και σωστής χρήσης για τη συσκευή. Φυλάξτε το εγχειρίδιο για μελλοντική αναφορά.

Όταν χρησιμοποιείτε ηλεκτρικές συσκευές, πρέπει πάντα να ακολουθείτε βασικές προφυλάξεις ασφαλείας. Αυτά περιλαμβάνουν τα εξής:

- Πριν χρησιμοποιήσετε το προϊόν, διαβάστε προσεκτικά αυτό το εγχειρίδιο και εξοικειωθείτε με όλες τις συστάσεις ασφάλειας και σωστής χρήσης για τη συσκευή. Φυλάξτε το εγχειρίδιο για μελλοντική αναφορά.
- Εάν το προϊόν μεταβιβαστεί ή μεταπωληθεί σε άλλο χρήστη, είναι απαραίτητο να συμπεριληφθεί το εγχειρίδιο χρήσης καθώς αποτελεί αναπόσπαστο μέρος του προϊόντος.
- Η συσκευή πρέπει να χρησιμοποιείται σε επίπεδη, επίπεδη και σταθερή ανθεκτική στη θερμότητα επιφάνεια. Μην χρησιμοποιείτε το προϊόν κοντά σε νεροχύτες ή σε υγρούς χώρους.
- Πάντα να απενεργοποιείτε τη συσκευή και να αποσυνδέεστε από την παροχή εάν αφεθεί χωρίς επίβλεψη.
- Εάν η σύνδεση με το δίκτυο έχει υποστεί ζημιά, πρέπει να αντικατασταθεί, μεταφέρετε τη συσκευή σε εξουσιοδοτημένο κέντρο τεχνικής υποστήριξης.
- Βεβαιωθείτε ότι η τάση που αναγράφεται στην ετικέτα αξιολόγησης ταιριάζει με την τάση δικτύου πριν από τη χρήση.
- Συνδέστε τη συσκευή σε γειωμένη πρίζα και βεβαιωθείτε ότι έχει τοποθετηθεί σωστά.
- Μην χρησιμοποιείτε προσαρμογείς βύσματος.
- Μην χρησιμοποιείτε τη συσκευή εάν το καλώδιο ή το βύσμα έχει υποστεί ζημιά.
- Εάν κάποιο από τα περιβλήματα της συσκευής σπάσει, αποσυνδέστε αμέσως τη συσκευή από το δίκτυο για να αποφύγετε την πιθανότητα ηλεκτροπληξίας.
- Μην πιέζετε το καλώδιο τροφοδοσίας και μην το χρησιμοποιείτε για να σηκώσετε, να μεταφέρετε ή να αποσυνδέσετε τη συσκευή.
- Ελέγξτε την κατάσταση του καλωδίου τροφοδοσίας. Κατεστραμμένα ή μπερδεμένα καλώδια αυξάνουν τον κίνδυνο ηλεκτροπληξίας. Εάν το καλώδιο έχει υποστεί ζημιά, πρέπει να αντικατασταθεί από τον κατασκευαστή ή από εξουσιοδοτημένη τεχνική υπηρεσία για να αποφευχθεί ο κίνδυνος.
- Για την αποφυγή επικίνδυνων καταστάσεων, η αντικατάσταση ή η επισκευή εξαρτημάτων του προϊόντος μπορεί να πραγματοποιείται μόνο από τον κατασκευαστή, εξουσιοδοτημένο κέντρο σέρβις ή πρόσωπο με παρόμοια προσόντα.
- Η αποσυναρμολόγηση ή η προσπάθεια επισκευής της συσκευής μόνοι σας ενέχει κίνδυνο ηλεκτροπληξίας.
- Βεβαιωθείτε ότι το καλώδιο τροφοδοσίας βρίσκεται μακριά από αιχμηρές άκρες ή πηγές θερμότητας που θα μπορούσαν να το βλάψουν.
- Το καλώδιο τροφοδοσίας δεν πρέπει να κρέμεται από την άκρη του τραπεζιού ή του πάγκου.
- Για να αφαιρέσετε το βύσμα από την πρίζα, πιάστε πάντα το βύσμα. Μην αφαιρείτε το φις τραβώντας το καλώδιο τροφοδοσίας.
- Δεν πρέπει να ρέει υγρό στο βύσμα και τη σύνδεση.
- Μην βυθίζετε τη συσκευή ή το καλώδιο τροφοδοσίας σε νερό ή άλλα υγρά και μην τα τοποθετείτε κάτω από τρεχούμενο νερό. Υπάρχει κίνδυνος απώλειας ζωής λόγω ηλεκτροπληξίας.
- Μην χειρίζεστε ή χειρίζεστε τη συσκευή με βρεγμένα χέρια ή ενώ στέκεστε σε υγρό δάπεδο.
- Η συσκευή δεν είναι κατάλληλη για εξωτερική χρήση.
- Με την επιφύλαξη κατάλληλης επίβλεψης, οδηγιών σχετικά με την ασφαλή χρήση και διασφάλισης ότι οι κίνδυνοι είναι κατανοητοί, αυτή η συσκευή μπορεί να χρησιμοποιηθεί από άτομα με μειωμένες σωματικές, αισθητηριακές ή διανοητικές ικανότητες ή έλλειψη εμπειρίας και γνώσης, εάν τους έχει δοθεί επίβλεψη ή οδηγίες σχετικά με τη χρήση της συσκευής με ασφαλή τρόπο και κατανοούν τους σχετικούς κινδύνους.
- Η συσκευή δεν πρέπει να λειτουργεί ή να καθαρίζεται από παιδιά.
- Τα παιδιά δεν πρέπει να παίζουν με τη συσκευή.
- Τα παιδιά θα πρέπει να παραμένουν υπό την επίβλεψη ενηλίκου για να μην παίζουν με τη συσκευή.
- Κρατήστε τη συσκευή και το καλώδιο τροφοδοσίας μακριά από παιδιά.
- Πριν από την πρώτη χρήση, η τοστιέρα πρέπει να χρησιμοποιηθεί για λίγα λεπτά χωρίς ψωμί. Θα υπάρξει κάποιος καπνός στην αρχή. Αυτό είναι απολύτως φυσιολογικό.
- Χρησιμοποιείτε μόνο ψωμί σε προ-φέτες.
- Μην εισάγετε υπερμεγέθη τρόφιμα, συσκευασίες από μεταλλικό φύλλο αλουμινίου ή μεταλλικά σκεύη στην τοστιέρα. Αυτό μπορεί να οδηγήσει σε ηλεκτροπληξία.

- Μην χρησιμοποιείτε την τοστιέρα κοντά σε κουρτίνες, ταπετσαρίες ή άλλα διακοσμητικά υφάσματα, καθώς μπορούν εύκολα να πάρουν φωτιά και να προκαλέσουν κίνδυνο για την ασφάλεια.
- Μην αφαιρείτε τρόφιμα από την τοστιέρα ενώ το έμβολο είναι κάτω.
- Μην αφαιρείτε το δίσκο ψίχουλας ενώ η τοστιέρα είναι συνδεδεμένη. Αποσυνδέστε από το τροφοδοτικό, περιμένετε να κρυώσει και, στη συνέχεια, αφαιρέστε το δίσκο ψίχουλας.
- Το ψωμί μπορεί να καεί. Επομένως, οι φρυγανιέρες δεν πρέπει να χρησιμοποιούνται κοντά ή κάτω από κουρτίνες και άλλα εύφλεκτα υλικά. Πρέπει να παρακολουθούνται.
- Η θερμοκρασία των προσβάσιμων επιφανειών μπορεί να είναι υψηλή όταν λειτουργεί η συσκευή.

Προειδοποίηση: Μην αγγίζετε την επιφάνεια κατά τη χρήση. Η θερμοκρασία της προσβάσιμης επιφάνειας μπορεί να είναι υψηλή όταν λειτουργεί η συσκευή.

Προσοχή
Η συσκευή προορίζεται για οικιακές και παρόμοιες εφαρμογές, όπως αγροικίες, περιβάλλοντα τύπου bed and breakfast, χώρους κουζίνας προσωπικού σε καταστήματα, γραφεία και σε άλλα εργασιακά περιβάλλοντα και από πελάτες σε ξενοδοχεία, μοτέλ και άλλα περιβάλλοντα οικιακού τύπου. Το προϊόν δεν προορίζεται για εμπορική χρήση.

ΕΠΕΞΉΓΗΣΗ ΣΥΜΒΌΛΩΝ

	Διαβάστε το εγχειρίδιο χρήσης.		Η συσκευασία μπορεί να επαναχρησιμοποιηθεί ή να ανακυκλωθεί. Απορρίψτε σωστά τυχόν υλικά συσκευασίας που δεν χρειάζονται πλέον.
	Ο κατασκευαστής της συσκευασίας συμβάλλει στο κόστος του συστήματος διαχωρισμού και ανακύκλωσης αποβλήτων "Green Dot".		Αυτό το προϊόν είναι ασφαλές για χρήση σε επαφή με τρόφιμα.
	Εάν παρατηρήσετε οποιαδήποτε ζημιά κατά τη μεταφορά κατά την αποσυσκευασία του προϊόντος, επικοινωνήστε με τον αντιπρόσωπό σας χωρίς καθυστέρηση.		Η συσκευασία μπορεί να επαναχρησιμοποιηθεί ή να ανακυκλωθεί. Απορρίψτε σωστά τυχόν υλικά συσκευασίας που δεν χρειάζονται πλέον.
	Δήλωση συμμόρφωσης. Τα προϊόντα που επισημαίνονται με αυτό το σύμβολο συμμορφώνονται εντός του Ευρωπαϊκού Οικονομικού Χώρου (ΕΟΧ). Η δήλωση συμμόρφωσης ΕΕ μπορεί να ζητηθεί από τον κατασκευαστή.		Αυτή η συσκευή είναι εξοπλισμένη με CEE 7/7 "Schuko" (Type F) και είναι κατάλληλη για χρήση με τις ακόλουθες υποδοχές: CEE 7/3 και CEE 7/5.

ΓΕΝΙΚΑ ΧΑΡΑΚΤΗΡΙΣΤΙΚΑ

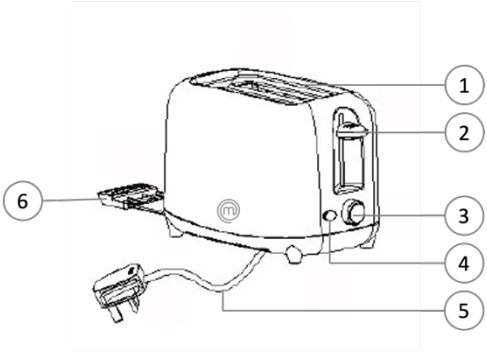

1. Κουλοχέρηδες ψωμιού
2. Επίπεδο φρυγανίσματος
3. Κουμπί ελέγχου Browning
4. Κουμπί ακύρωσης/διακοπής
5. Σπάγγος
6. Δίσκος ψίχουλα

Περιλαμβάνεται στο κουτί:

- 1 x Τοστιέρα
- 1 x Εγχειρίδιο χρήστη

ΤΕΧΝΙΚΑ ΧΑΡΑΚΤΗΡΙΣΤΙΚΑ

- Τροφοδοσία: 220-240V, 50/60Hz
- Δύναμη εισαγωγής: 700W
- Διαστάσεις προϊόντος: 240 x 138 x 165 mm
- Μικτό βάρος: 730 g

ΠΡΙΝ ΤΗΝ ΠΡΩΤΗ ΧΡΗΣΗ

1. Βεβαιωθείτε ότι έχει αφαιρεθεί όλη η συσκευασία του προϊόντος.
2. Τοποθετήστε την τοστιέρα σε ένα σωστά αεριζόμενο δωμάτιο και επιλέξτε την υψηλότερη ρύθμιση καφέ. Αφήστε την τοστιέρα να ολοκληρώσει μερικούς κύκλους φρυγανίσματος χωρίς ψωμί. Αυτό καίει οποιαδήποτε σκόνη και αποτρέπει τις δυσάρεστες οσμές.

ΠΡΟΕΤΟΙΜΑΣΊΑ ΓΙΑ ΧΡ'ΗΣΗ

1. Ξετυλίξτε εντελώς το καλώδιο τροφοδοσίας και συναρμολογήστε σωστά τη συσκευή πριν τοποθετήσετε το βύσμα στον τοίχο.

ΧΡΗΣΗ ΤΗΣ ΣΥΣΚΕΥΗΣ

1. Τοποθετήστε τη συσκευή σε επίπεδη επιφάνεια.
2. Συνδέστε την τοστιέρα και προσαρμόστε την στον απαιτούμενο χρόνο φρυγανίσματος, χρησιμοποιώντας το κουμπί ελέγχου.
3. Τοποθετήστε το ψωμί σας στις υποδοχές και, στη συνέχεια, πιέστε προς τα κάτω το μοχλό στάθμης φρυγανίσματος. Θα παραμείνει κάτω μέχρι να φρυγανιστεί το ψωμί.
   Σημείωση:
   - Επιλέξτε μια χαμηλή ρύθμιση για ελαφρώς φρυγανισμένο ψωμί.
   - Επιλέξτε μια υψηλή ρύθμιση για σκούρο φρυγανισμένο ψωμί.
2. Εάν θέλετε να σταματήσετε τη διαδικασία πρόποσης, πατήστε το κουμπί Cancel/Stop. Αυτό θα βγάλει αυτόματα το τοστ και θα απενεργοποιήσει τα θερμαντικά στοιχεία.
3. Εάν το κριτσίνι στην τοστιέρα, αποσυνδέστε το, περιμένετε να κρυώσει και στη συνέχεια αφαιρέστε το ψωμί.
   Προσοχή:
   - Ποτέ μην χρησιμοποιείτε μεταλλικά σκεύη για να αφαιρέσετε το ψωμί.
4. Μετά τη χρήση, σκουπίστε τα ψίχουλα χρησιμοποιώντας ένα στεγνό πανί.
5. Πάντα να αφήνετε τουλάχιστον 1 λεπτό χρόνο ψύξης μεταξύ των κύκλων, εάν η τοστιέρα χρησιμοποιείται περισσότερες από μία φορές κάθε φορά.

ΚΑΘΆΡΙΣΜΑ

1. Αποσυνδέστε τη συσκευή.
2. Αφήστε την τοστιέρα να κρυώσει για 30 λεπτά μετά τη χρήση πριν καθαρίσετε την τοστιέρα.
3. Καθαρίστε το εξωτερικό της τοστιέρας με ένα υγρό πανί.
   - Μην χρησιμοποιείτε διαλύτες ή προϊόντα με όξινο ή βασικό pH, όπως λευκαντικό ή λειαντικά προϊόντα, για τον καθαρισμό της συσκευής.
   - Ποτέ μην βυθίζετε τη συσκευή σε νερό ή οποιοδήποτε άλλο υγρό και μην την τοποθετείτε κάτω από τρεχούμενο νερό.

ΑΠΟΘΉΚΕΥΣΗ

1. Αποσυνδέστε τη συσκευή και βεβαιωθείτε ότι όλα τα εξαρτήματα είναι καθαρά και στεγνά πριν από την αποθήκευση.

ΦΙΛΙΚΉ ΠΡΟΣ ΤΟ ΠΕΡΙΒΆΛΛΟΝ ΔΙΆΘΕΣΗ

Το σύμβολο αυτό σημαίνει ότι το προϊόν αυτό δεν πρέπει να απορρίπτεται μαζί με τα συνήθη οικιακά απορρίμματα (2012/19/ΕΕ). Τα προϊόντα που φέρουν αυτό το σύμβολο πρέπει να συλλέγονται χωριστά και να ανακυκλώνονται σε καθορισμένα σημεία συλλογής.
Η παρουσία επικίνδυνων κατασκευαστικών στοιχείων στον εξοπλισμό ενδέχεται να είναι επιβλαβής για το περιβάλλον, π.χ. να προκαλέσει μόλυνση και, ως εκ τούτου, να θέσει σε κίνδυνο την ανθρώπινη υγεία.
Η ορθή διαλογή των αποβλήτων στα νοικοκυριά διαδραματίζει σημαντικό ρόλο στη διαδικασία ανακύκλωσης των αποβλήτων ηλεκτρονικού εξοπλισμού. Η τήρηση των κανόνων χωριστής συλλογής εξασφαλίζει επαρκές επίπεδο προστασίας της ανθρώπινης υγείας και του περιβάλλοντος.

ΕΓΓΎΗΣΗ

- Ο κατασκευαστής παρέχει εγγύηση σύμφωνα με τη νομοθεσία της χώρας διαμονής του πελάτη, με ελάχιστο χρονικό διάστημα 1 έτους, αρχής γενομένης από την ημερομηνία πώλησης της συσκευής στον τελικό χρήστη.
- Η εγγύηση καλύπτει μόνο ελαττώματα υλικού ή κατασκευής.
- Κατά την υποβολή αξίωσης βάσει της εγγύησης, πρέπει να υποβληθεί ο αρχικός λογαριασμός αγοράς (με ημερομηνία αγοράς).
- Η εγγύηση δεν ισχύει σε περιπτώσεις:
    - Φυσιολογική φθορά.
    - Λανθασμένη χρήση, π.χ. υπερφόρτωση της συσκευής, χρήση μη εγκεκριμένων εξαρτημάτων.
    - Χρήση βίας, ζημιά που προκαλείται από εξωτερικές επιρροές.
    - Ζημιές που προκλήθηκαν από μη τήρηση του εγχειριδίου χρήσης ή μη συμμόρφωση με τις οδηγίες εγκατάστασης.
    - Μερικώς ή πλήρως αποσυναρμολογημένες συσκευές.

ΔΗΛΩΣΗ ΣΥΜΜΟΡΦΩΣΗΣ

Αυτή η συσκευή έχει σχεδιαστεί, κατασκευαστεί και διανεμηθεί σύμφωνα με τις απαιτήσεις ασφαλείας των οδηγιών της ΕΚ: οδηγία RoHS 2 2011/65 / EU, οδηγία ηλεκτρομαγνητικής συμβατότητας (EMC) 2014 / 30 / EU, οδηγία χαμηλής τάσης LVD 2014 / 35 / EU και ακόλουθες τροποποιήσεις.
Αυτή η συσκευή συμμορφώνεται με τις σχετικές νομικές απαιτήσεις της Ευρωπαϊκής Ένωσης. Η δήλωση συμμόρφωσης του προϊόντος είναι διαθέσιμη στο διαδίκτυο στη διεύθυνση www.arovo.com/manuals.

Σύμφωνα με την πολιτική μας για συνεχή βελτίωση των προϊόντων, διατηρούμε το δικαίωμα να κάνουμε τεχνικές και οπτικές αλλαγές χωρίς προειδοποίηση. Μπορείτε να βρείτε την τρέχουσα έκδοση αυτού του εγχειριδίου χρήσης στο διαδίκτυο στη διεύθυνση www.arovo.com/manuals.

ВАЖНИ ПРЕДПАЗНИ МЕРКИ ЗА БЕЗОПАСНОСТ

Преди да използвате продукта, прочетете внимателно това ръководство и се запознайте с всички препоръки за безопасност и правилна употреба на уреда. Запазете ръководството за бъдещи справки.

Когато използвате електрически уреди, винаги трябва да се спазват основните предпазни мерки. Те включват следното:

- Преди да използвате продукта, прочетете внимателно това ръководство и се запознайте с всички препоръки за безопасност и правилна употреба на уреда. Запазете ръководството за бъдещи справки.
- Ако продуктът бъде прехвърлен или препродаден на друг потребител, е необходимо да включите ръководството за потребителя, тъй като то е неразделна част от продукта.
- Уредът трябва да се използва на равна, равна и стабилна топлоустойчива повърхност. Не използвайте продукта в близост до мивки или в damp помещения.
- Винаги изключвайте уреда и изключвайте от захранването, ако е оставен без надзор.
- Ако връзката към електрическата мрежа е повредена, тя трябва да бъде сменена, занесете уреда в оторизиран център за техническа поддръжка.
- Уверете се, че обtage, посочено на етикета с данни, съвпада с мрежовия обемtage преди употреба.
- Свържете уреда към заземен контакт и се уверете, че е поставен правилно.
- Не използвайте щепселни адаптери.
- Не използвайте уреда, ако кабелът или щепселът са повредени.
- Ако някой от корпусите на уреда се счупи, незабавно изключете уреда от електрическата мрежа, за да предотвратите възможността от токов удар.
- Не насилвайте захранващия кабел и не го използвайте за повдигане, носене или изключване на уреда от контакта.
- Проверете състоянието на захранващия кабел. Повредените или заплетени кабели увеличават риска от токов удар. Ако кабелът е повреден, той трябва да бъде заменен от производителя или от оторизиран технически сервиз, за да се избегне опасност.
- За да се избегнат опасни ситуации, подмяната или ремонтът на компонентите на продукта може да се извършва само от производителя, оторизиран сервизен център или лице с подобна квалификация.
- Разглобяването или опитът за самостоятелен ремонт на уреда носи риск от токов удар.
- Уверете се, че захранващият кабел е разположен далеч от остри ръбове или източници на топлина, които могат да го повредят.
- Захранващият кабел не трябва да виси от ръба на масата или плота.
- За да извадите щепсела от контакта, винаги хващайте щепсела; Не изваждайте щепсела, като дърпате захранващия кабел.
- Не трябва да тече течност върху щепсела и връзката.
- Не потапяйте уреда или захранващия кабел във вода или други течности и не ги поставяйте под течаща вода. Съществува риск от загуба на живот поради токов удар.
- Не боравете и не работете с уреда с мокри ръце или докато стоите на мокър под.
- Уредът не е подходящ за използване на открито.
- При подходящ надзор, инструкции за безопасна употреба и гарантиране, че опасностите са разбрани, този уред може да се използва от лица с намалени физически, сетивни или умствени способности или липса на опит и знания, ако са били наблюдавани или инструктирани относно използването на уреда по безопасен начин и разбират свързаните с това опасности.
- Уредът не трябва да се използва или почиства от деца.
- Децата не трябва да си играят с уреда.
- Децата трябва да останат под наблюдението на възрастни, за да не могат да си играят с уреда.
- Съхранявайте уреда и захранващия кабел на място, недостъпно за деца.
- Преди първата употреба тостерът трябва да се използва за няколко минути без хляб в него. Отначало ще има малко дим; Това е напълно нормално.
- Използвайте само предварително нарязан хляб.
- Не поставяйте големи храни, опаковки от метално фолио или метални прибори в тостера. Това може да доведе до токов удар.

- Не използвайте тостера близо до завеси, тапицерия или други декоративни тъкани, тъй като те лесно могат да се запалят и да причинят опасност за безопасността.
- Не изваждайте храната от тостера, докато буталото е свалено.
- Не изваждайте тавата за трохи, докато тостерът е включен. Изключете от захранването, изчакайте да изстине, след което извадете тавата за трохи.
- Хлябът може да изгори. Следователно тостерите не трябва да се използват близо до или под завеси и други горими материали. Те трябва да бъдат наблюдавани.
- Температурата на достъпните повърхности може да е висока, когато уредът работи.

Внимание: Моля, не докосвайте повърхността, докато я използвате. Температурата на достъпната повърхност може да е висока, когато уредът работи.

Предпазливост
Уредът е предназначен за битови и подобни приложения като фермерски къщи, нощувки със закуска, кухненски зони за персонал в магазини, офиси и други работни среди и от клиенти в хотели, мотели и други жилищни среди. Продуктът не е предназначен за търговска употреба.

ОБЯСНЕНИЕ НА СИМВОЛИТЕ

	Прочетете ръководството за потребителя.		Опаковката може да се използва повторно или рециклирана. Моля, изхвърлете правилно всички опаковъчни материали, които вече не са необходими.
	Производителят на опаковката допринася за разходите за системата за разделяне и рециклиране на отпадъците "Green Dot".		Този продукт е безопасен за използване при контакт с храна.
	Ако забележите някакви транспортни повреди при разопаковане на продукта, моля, свържете се с вашия дилър незабавно.		Опаковката може да се използва повторно или рециклирана. Моля, изхвърлете правилно всички опаковъчни материали, които вече не са необходими.
	Декларация за съответствие. Продуктите, маркирани с този символ, отговарят на изискванията на Европейското икономическо пространство (ЕИП). Декларацията за съответствие на ЕС може да бъде поискана от производителя.		Този уред е оборудван с CEE 7/7 "Schuko" (тип F) и е подходящ за използване със следните гнезда: CEE 7/3 и CEE 7/5.

ОБЩИ ХАРАКТЕРИСТИКИ

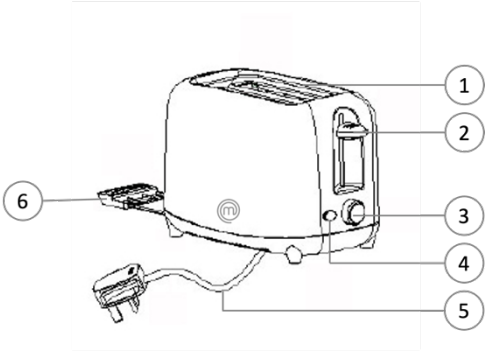

1. Слотове за хляб
2. Ниво на препичане
3. Копче за управление на покафеняване
4. Бутон за отказ/спиране
5. Шнур
6. Тава за трохи

Включени в кутията:

- 1 x Тостер
- 1 x Ръководство за потребителя

ТЕХНИЧЕСКИ ДАННИ

- Захранване: 220-240V, 50/60Hz
- Входна мощност: 700W
- Размери на продукта: 240 x 138 x 165 мм
- Тегло бруто: 730 гр

ПРЕДИ ПЪРВА УПОТРЕБА

1. Уверете се, че цялата опаковка на продукта е премахната.
2. Поставете тостера в добре проветриво помещение и изберете най-високата настройка за покафеняване. Оставете тостера да завърши няколко цикъла на препичане без хляб в него. Това изгаря праха и предотвратява неприятните миризми.

ПОДГОТОВКА ЗА УПОТРЕБА

1. Развийте напълно захранващия кабел и сглобете уреда правилно, преди да поставите щепсела в стената.

ИЗПОЛЗВАНЕ НА УРЕДА

1. Поставете уреда върху равна повърхност.
2. Включете тостера и го регулирайте според необходимото време за препичане, като използвате копчето за управление.
3. Поставете хляба си в слотовете, след което натиснете лоста за ниво на препичане. Ще остане надолу, докато хлябът се препече.
   Бележка:
   - Изберете ниска настройка за леко препечен хляб.
   - Изберете висока настройка за тъмно препечен хляб.
2. Ако искате да спрете процеса на препичане, натиснете бутона Отказ/Стоп. Това автоматично ще извади тоста и ще изключи нагревателните елементи.
3. Ако хлябът залепне в тостера, изключете го от контакта, изчакайте да изстине и след това извадете хляба.
   Предпазливост:
   - Никога не използвайте метални прибори, за да извадите хляба.
4. След употреба избършете трохите със суха кърпа.
5. Винаги оставяйте поне 1 минута време за охлаждане между циклите, ако тостерът се използва повече от веднъж наведнъж.

ЧИСТЕНЕ

1. Изключете уреда от контакта.
2. Оставете тостера да се охлади за 30 минути след употреба, преди да почистите тостера.
3. Почистете външната страна на тостера с влажна кърпа.
   - Не използвайте разтворители или продукти с киселинно или алкално pH като белина или абразивни продукти за почистване на уреда.
   - Никога не потапяйте уреда във вода или друга течност и не го поставяйте под течаща вода.

СЪХРАНЕНИЕ

1. Изключете уреда от контакта и се уверете, че всички части са чисти и сухи, преди да го приберете.

ЕКОЛОГИЧНО ИЗХВЪРЛЯНЕ

Този символ означава, че този продукт не трябва да се изхвърля с обикновените битови отпадъци (2012/19/ЕС). Продуктите, маркирани с този символ, трябва да се събират отделно и рециклират в определени пунктове за събиране.
Наличието на опасни компоненти в оборудването може потенциално да бъде вредно за околната среда, например да причини замърсяване и в резултат на това да представлява риск за човешкото здраве.
Правилното сортиране на отпадъците в домакинствата играе основна роля в процеса на рециклиране на отпадъчно електронно оборудване. Спазването на правилата за разделно събиране гарантира достатъчно ниво на опазване на човешкото здраве и околната среда.

ГАРАНЦИЯ

- Производителят предоставя гаранция в съответствие със законодателството на собствената страна на пребиваване на клиента, с минимум 1 година, считано от датата, на която уредът е продаден на крайния потребител.
- Гаранцията покрива само дефекти в материала или изработката.
- При предявяване на рекламация по гаранцията трябва да се представи оригиналната сметка за покупка (с дата на покупка).
- Гаранцията няма да важи в случаи на:
    - Нормално износване.
    - Неправилна употреба, например претоварване на уреда, използване на неодобрени аксесоари.
    - Използване на сила, щети, причинени от външни влияния.
    - Повреди, причинени от неспазване на ръководството за потребителя или неспазване на инструкциите за монтаж.
    - Частично или напълно демонтирани уреди.

ДЕКЛАРАЦИЯ ЗА СЪОТВЕТСТВИЕ

Този уред е проектиран, конструиран и разпространен в съответствие с изискванията за безопасност на директивите на ЕС: RoHS 2 Директива 2011/65/ЕС, Директива за електромагнитна съвместимост (EMC) 2014/30/ЕС, LVD Low Voltage Директива 2014/35/ЕС и следващите изменения.
Този уред е в съответствие със съответните законови изисквания на Европейския съюз.
Декларацията за съответствие на продукта е достъпна онлайн на www.arovo.com/manuals.

В съответствие с нашата политика за непрекъснато подобряване на продуктите, ние си запазваме правото да правим технически и оптични промени без предизвестие. Текущата версия на това ръководство за потребителя може да бъде намерена онлайн на www.arovo.com/manuals.

MasterChef
THE TV SERIES

IMPORTED & DISTRIBUTED BY:
SOLER HISPANIA, S.L.U.
CIF. B-96947916
P.I. El Carrascot. Av. del Plàstic, 17, 46850 L'Olleria, Valencia, Spain.

Made in China
Item No: SOL919103121
Batch No: 2023-10696

©2024 Shine TV Limited. MasterChef and the MasterChef logo are registered trademarks of Shine TV Limited and its affiliates. Licensed by Banijay Group. All Rights Reserved.